Alumil

Building excellence every day

SMARTIA

M7

V.240314

Τεχνικές Πληροφορίες ¦ Technical Information 5
Επεξήγηση Συμβόλων ¦ Symbol Explanation 9
Ευρετήριο Προφίλ ¦ Profile Index 11
Προφίλ 1:1 ¦ Profiles 1:1 29
Βασικές Τυπολογίες ¦ Basic Typologies 79
Τομές ¦ Sections 83
Κοπές ¦ Cuttings 225
Κατεργασιές ¦ Milling-Tooling Operations 237
- Οδηγίες εγκατάστασης ¦ Installation instructions 239
- Αγκύρωση κολόνας ¦ Mullion anchoring 243

Σύνδεσμος τραβέρσας ¦ Transom connector 261
- Σύνδεσμος τραβέρσας M70027 ¦ Transom connector M70027 263
- T-Cleat σύνδεσμος τραβέρσας ¦ Transom connector T-Cleat 271
- Εμπρόσθια τοποθέτηση τραβέρσας ¦ Front transom installation 277
- Σύνδεσμος τραβέρσας βαρέου τύπου ¦ Hevy weight-glass transom connector 283

Πλάνο απορροών ¦ Drainage plan 293
Γέφυρες τακαρίσματος ¦ Glazing bridges 301
STANDARD 311
STRUCTURAL 337
Παράθυρα ¦ Windows 351
Πρόσοψη Barcode ¦ Facade Barcode 389
Εξαρτήματα - Ελαστικά ¦ Accessories - Gaskets 397
Στατικά ¦ Static 411
Γενικές Πληροφορίες ¦ General Information 451

Τεχνικές Πληροφορίες
Technical Information

Βασικά χαρακτηριστικά|Basic characteristics

/ Κολώνες και τραβέρσες κατασκευάζονται από διαφορετικά προφίλ,με πλάτος 50 χιλιοστών

/ Ειδικά μονωτικά υλικά και λάστιχα EPDM για μέγιστη θερμική και ακουστική μόνωση

/ Αποτελεσματικό σύστημα αποστράγγισης για μέγιστη στεγανοποίηση

/ Δέχεται υαλοπίνακες έως 54mm

/ Δοκιμές από αναγνωρισμένα εργαστήρια δοκιμών συμβάλλουν στη διαδικασία εναπόθεσης της Σήμανσης CE

/ Προσφέρεται η δυνατότητα κατασκευής υαλοπετασμάτων Structural Silicon Glazing (SSG)

/ Δυνατότητα ενσωμάτωσης του συστήματος σκιάστρων M5600

/ Δυνατότητα ενσωμάτωσης όλων των συστημάτων της ALUMIL

/ Μεγάλη εξοικονόμηση ενέργειας χάρις στις εξαιρετικά χαμηλές τιμές Uf , (Uf=1,0 - 2,4 W/(m2.K) - IFT Rosenheim)

Πιστοποιητικά:
/ Ο σχεδιασμός, η διαδικασία παραγωγής, και ο ποιοτικός έλεγχος όλων των διατομών της ALUMIL είναι πιστοποιημένα με το Ευρωπαϊκό πρότυπο ISO 9001.

/ Η διαδικασία της ηλεκτροστατικής βαφής που διεξάγεται στις εγκαταστάσεις της ALUMIL είναι πιστοποιημένη από QUALICOAT και RAL (GSB).

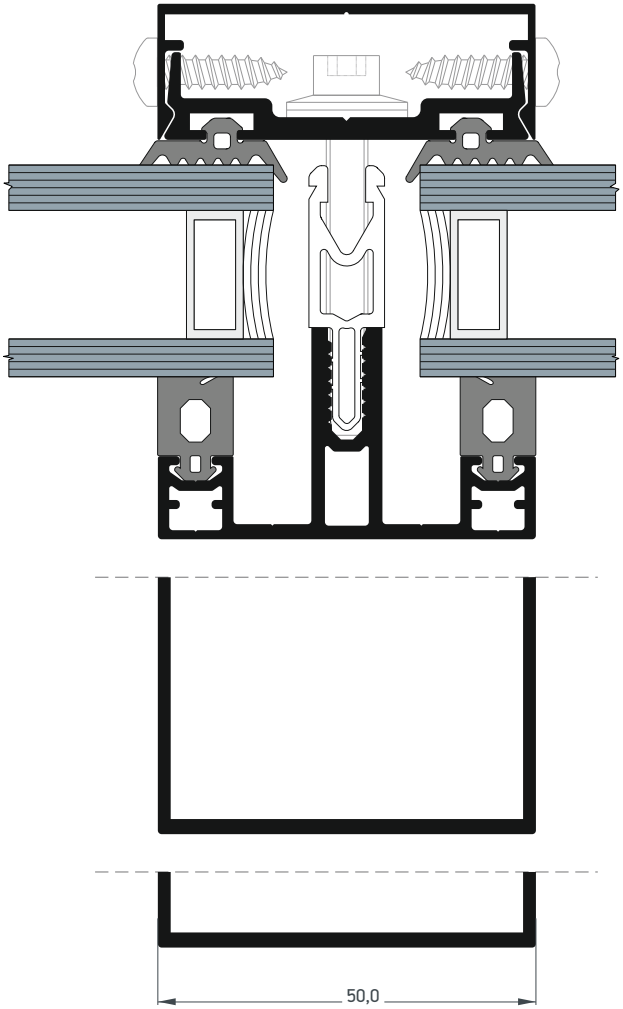

/ Mullions and transoms are made with the diferent profiles with 50mm sightlines

/ Special isolator, and EPDM gaskets for high thermal and sound insulation

/ High weathertightness

/ Glazing up to 54mm

/ Comprehensive testing from recognized testing institutions contribute to the issuing of the CE mark

/ Structural Silicon Glazing (SSG)

/ Incorporates the M5600 Solar Shading system

/ Incorporates all vent systems Alumil

/ High energy savings thanks to extremely low Uf values (Uf=1,0 - 2,4 W/(m2.K) - IFT Rosenheim)

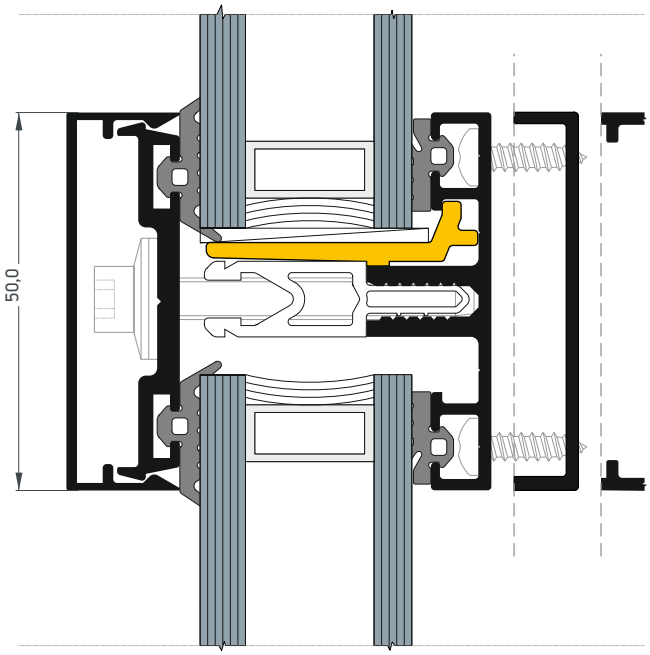

Ift Rosenheim Test Report No.15-003425-PR01:
Air permeability (EN12152:2002-02) - **Class AE**
Watertightness-static (EN12154:1999-12) - **Class RE1200**
Resistance to wind load (EN13116:2001-07)
Design load **± 2.0 kN/m²**
Safety load **± 3.0 kN/m²**

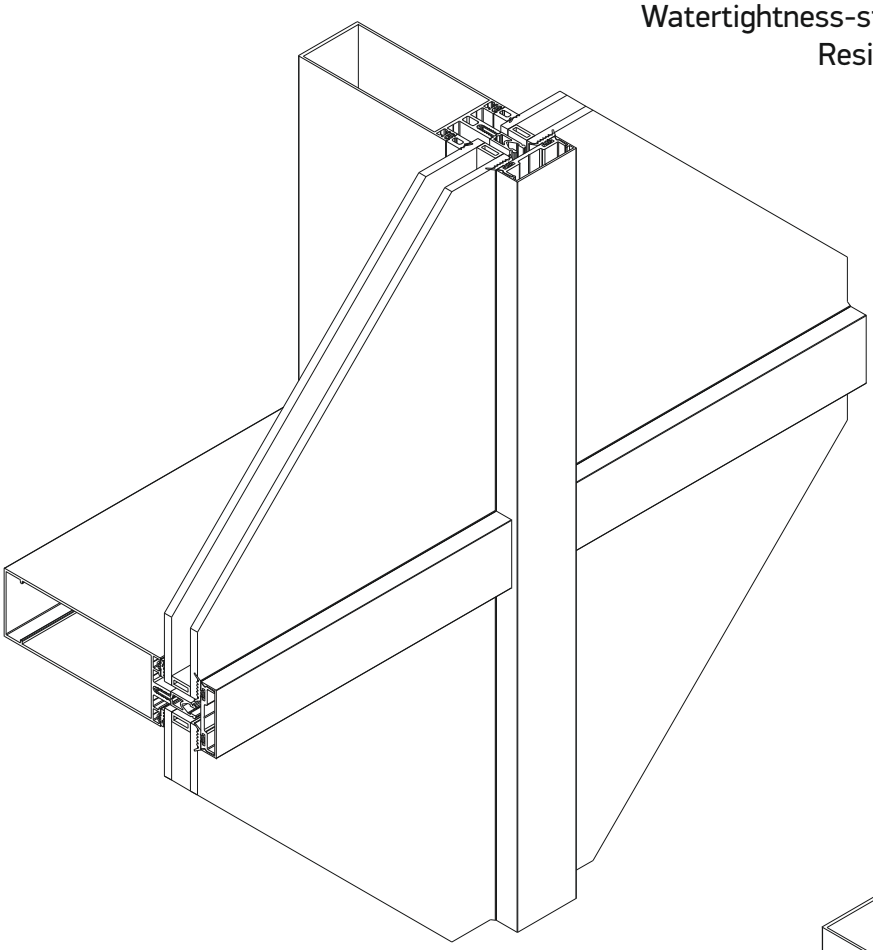

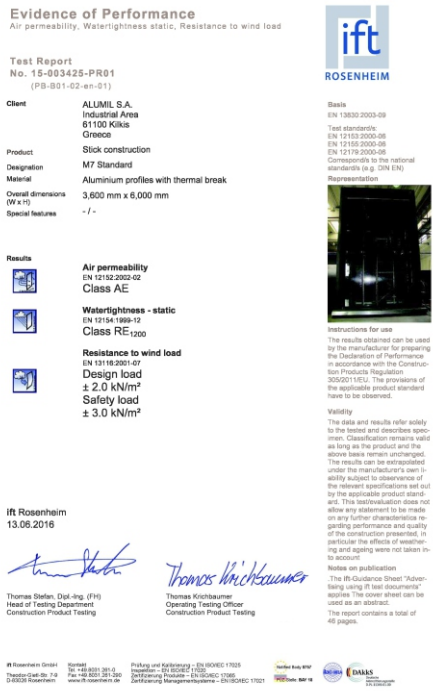

Evidence of Performance
Air permeability, Watertightness static, Resistance to wind load

Test Report
No. 15-003425-PR01
(PB-B01-02-en-01)

ift ROSENHEIM

Client: ALUMIL S.A., Industrial Area, 61100 Kilkis, Greece
Product: Stick construction
Designation: M7 Standard
Material: Aluminium profiles with thermal break
Overall dimensions (W x H): 3,600 mm x 6,000 mm
Special features: - / -

Results
Air permeability
EN 12152:2002-02
Class AE
Watertightness - static
EN 12154:1999-12
Class RE_{1200}
Resistance to wind load
EN 13116:2001-07
Design load
± 2.0 kN/m²
Safety load
± 3.0 kN/m²

Ift Rosenheim
13.06.2016

Thomas Stefan, Dipl.-Ing. (FH)
Head of Testing Department
Construction Product Testing

Thomas Krichbaumer
Operating Testing Officer
Construction Product Testing

Basis
EN 13830:2003-09
Test standard/s:
EN 12153:2000-06
EN 12155:2000-06
EN 12179:2000-06
Corresponds to the national standard/s (e.g. DIN EN)

Representation

Instructions for use
The results obtained can be used by the manufacturer for preparing the Declaration of Performance in accordance with the Construction Products Regulation 305/2011/EU. The provisions of the applicable product standard have to be observed.

Validity
The data and results refer solely to the tested and describes specimen. Classification remains valid as long as the product and the above basis remain unchanged. The results can be extrapolated under the manufacturer's own liability subject to observance of the relevant specifications set out by the applicable product standard. This test/evaluation does not allow any statement to be made on any further characteristics regarding performance and quality of the construction presented, in particular the effects of weathering and ageing were not taken into account

Notes on publication
The ift-Guidance Sheet "Advertising using ift test documents" applies The cover sheet can be used as an abstract.
The report contains a total of 46 pages.

ift Rosenheim GmbH
Theodor-Gietl-Str. 7-9
D-83026 Rosenheim

Kontakt
Tel. +49 8031 261-0
Fax +49 8031 261-290
www.ift-rosenheim.de

Prüfung und Kalibrierung – EN ISO/IEC 17025
Inspektion – EN ISO/IEC 17020
Zertifizierung Produkte – EN ISO/IEC 17065
Zertifizierung Managementsysteme – EN ISO/IEC 17021

Ift Rosenheim Test Report No.16-002641-PR01:
Air permeability (EN12152:2002-02) - **Class AE**
Watertightness-static (EN12154:1999-12) - **Class RE1200**
Resistance to wind load (EN13116:2001-07)
Design load **± 2.0 kN/m²**
Safety load **± 3.0 kN/m²**

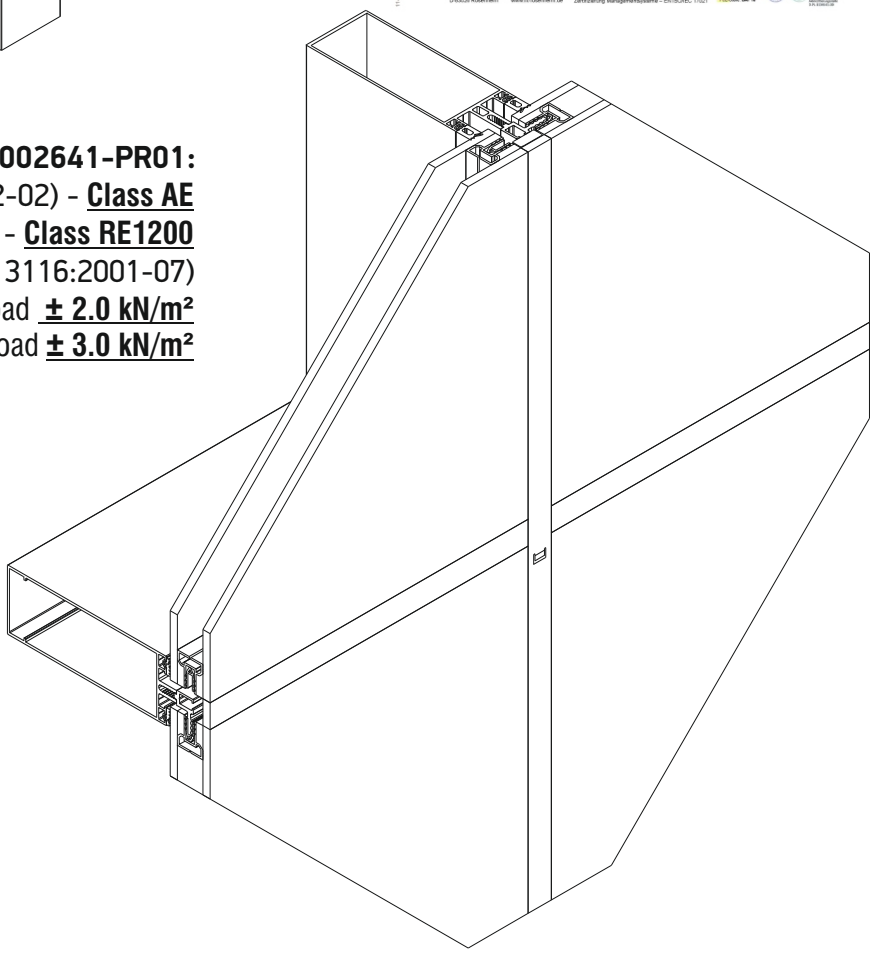

Επεξήγηση Συμβόλων
Symbol Explanation

(A) = Γωνία επιπεδότητας
(C) = Γωνία σύνδεσης
(CC) = Γωνία σύνδεσης πρεσαριστή
(CN) = Γωνία σύνδεσης με διπλό χτύπημα
(N) = Γωνία σύνδεσης καρφωτή
(MC) = Γωνία σύνδεσης χυτή
(M) = Γωνία σύνδεσης μηχανική
(S) = Γωνία σύνδεσης βιδωτή
(R) = Γωνία σύνδεσης με REIZ
(IM) = Γωνία σύνδεσης ανοξείδωτη μηχανική
(CP) = Γωνία σύνδεσης πλαστική
(G) = Γωνία για πηχάκι
= Γωνία σύνδεσης ρυθμιζόμενη
(TC) = Σύνδεσμος ταυ χυτός

(TA) = Σύνδεσμος ταυ αλουμινίου
(T) = Σύνδεσμος
(GB) = Γέφυρα τακαρίσματος
= Ρυθμιζόμενος σύνδεσμος τραβέρσας
(Γ) = Πλάκα ενίσχυσης για γωνίες
(⊥) = Πλάκα ενίσχυσης σύνδεσης “T”
(Sp) = Ειδικό
(I) = Προφίλ ενίσχυσης
(E) = Τάπα
(K) = Kooltherm
= Πριόνι
= Κονδύλι
= Ματσόλα από καουτσούκ
= Οδηγός διάτρησης

= Πρεσάκι
= Μονωτικό υλικό
= Στιγμιαία κόλλα
= Μονωτική ταινία
= Μέγιστο πλάτος
= Μέγιστο ύψος
= Εξωτερική περίμετρος
= Κύρια περίμετρος
Ix = Ροπή αδρανείας x-x
Iy = Ροπή αδρανείας y-y
= Βάρος
= Προφίλ
= Αριθμός σελίδας
* = Δεν υπάρχει απόθεμα

(A) = Alignment corner
(C) = Corner cleat
(CC) = Crimp corner cleat
(CN) = Double crimp corner cleat
(N) = Nail corner cleat
(MC) = Cast mechanical corner cleat
(M) = Mechanical corner cleat
(S) = Screw corner cleat
(R) = Press corner REIZ
(IM) = Inox mechanical corner cleat
(CP) = Plastic corner cleat
(G) = Glazing holder corner
= Corner cleat, adjustable
(TC) = Cast T - cleat

(TA) = Aluminium T - cleat
(T) = T - cleat
(GB) = Glazing bridge
= Adjustable transom-mullion cleat
(Γ) = Reinforcement plate for corners
(⊥) = Reinforcement plate for joints
(Sp) = Special
(I) = Reinforcement profile
(E) = End cover
(K) = Kooltherm
= Saw
= Milling bit
= Rubber mallot
= Drill jig

= Punch press
= Sealant
= Instant glue
= Sealing tape
= Width
= Height
= External perimeter
= Primary perimeter
Ix = Moment of inertia x-x
Iy = Moment of inertia y-y
= Weight
= Profile
= Page number
* = Not a stock item

Ευρετήριο Προφίλ
Profile Index

		mm	mm	mm	mm	cm⁴	cm⁴	gr/m	pg ¦ σελ.
	M70001	50	28	248	72	1,9	5,4	817	#30
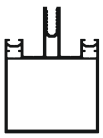	**M70002**	50	67	326	150	22,2	14,9	1426	#30
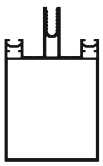	**M70003**	50	82	356	180	39,3	17,8	1564	#30
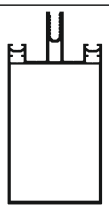	**M70004**	50	102	396	220	72,0	21,8	1748	#30
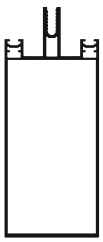	**M70005**	50	122	436	260	120,9	25,9	1956	#31
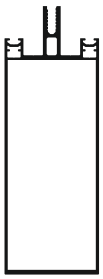	**M70006**	50	142	474	300	193,4	30,4	2247	#31
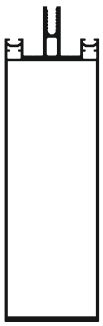	**M70007**	50	167	524	349	318,3	35,9	2583	#32

		mm	mm	mm	mm	cm^4	cm^4	gr/m	pg¦σελ.
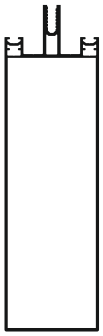	**M71208**	50	172,75	535,0	360	396,4	50,73	3332,3	#32
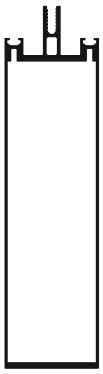	**M70034**	50	192	588	417	505,2	43,1	3033	#32
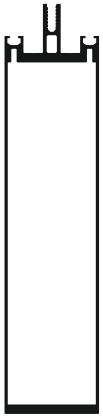	**M70008**	50	217	626	450	805,0	49,9	3595	#33
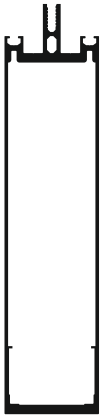	**M70073**	50	217	626	450	805,0	49,9	3595	#33

		mm	mm	mm	mm	cm⁴	cm⁴	gr/m	pg ¦ σελ.
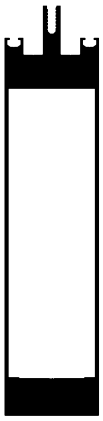	**M70138**	50	217	630	450	1853,7	83,5	7789	#34
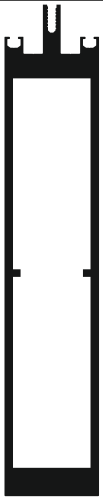	**M70098**	50	260	720,3	535	2788	131,18	9661	#33
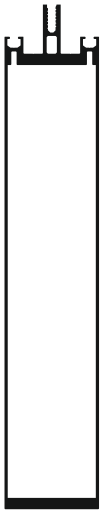	**M70009**	50	267	726	550	1475,2	61,0	4268	#34

		mm	mm	mm	mm	cm⁴	cm⁴	gr/m	σελ.
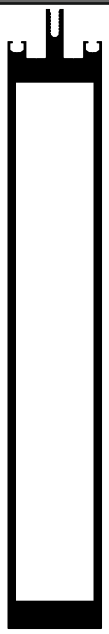	**M71214**	50	328	856	672	5161	164	11400	#34

		mm	mm	mm	mm	cm^4	cm^4	gr/m	pg¦σελ.
	M70010	50	16,5	237	66	0,4	3,8	584	#38
	M70011	50	28	260	89	2,0	7,5	895	#38
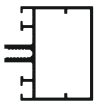	**M70012**	50	47	298	127	9,0	11,5	1084	#38
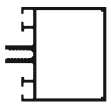	**M70083**	50	53,5	311	139	12,9	12,5	1127	#38
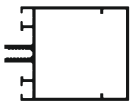	**M70013**	50	66	336	165	22,9	15,2	1254	#38
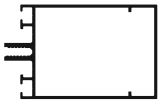	**M70014**	50	81	366	195	39,7	18,1	1387	#39
	M70015	50	101	406	235	70,1	21,9	1566	#39
	M70016	50	121	446	275	113,8	26,3	1764	#39
	M70017	50	141	486	315	176,4	32,9	2079	#39
	M70018	50	166	536	365	271,4	38,4	2336	#40
	M70055	50	191	586	415	404,7	44,1	2628	#40
	M70019	50	216	636	465	559,9	49,6	2884	#41
	M70020	50	266	736	565	973,5	60,6	3397	#41

		mm	mm	mm	mm	cm⁴	cm⁴	gr/m	pg¦σελ.
	M70037	22,5	65	251	88	15,9	2,0	1027	#42
	M70038	22,5	85	291	108	34,5	2,8	1295	#42
	M70039	22,5	105	331	128	62,5	3,5	1544	#42
	M70040	22,5	125	371	148	100,9	4,2	1770	#42
	M70041	22,5	150	435	173	178,9	5,1	2127	#43
	M70042	22,5	175	471	198	265,8	5,9	2357	#43

		mm	mm	mm	mm	cm⁴	cm⁴	gr/m	pg¦σελ.
	M70043	22,5	200	521	223	420,2	7,0	2863	#43
	M70044	22,5	250	621	273	774,3	8,6	3430	#43
	M500130	135,9	15,3	303	135	0,3	68,4	1037	#44
	M70052	207,3	15,3	254	58	0,3	227,0	1518	#44
	M70078	250,0	45,6	771	0	43,6	2781,7	12521	#46
	M500087	50,0	13,6	178	0	0,6	8,6	824	#45
	M500088	70,0	13,6	271	0	0,9	21,6	1236	#45
	M500065	110,0	13,6	371	0	1,2	70,6	1641	#45
	M500089	140,0	13,6	431	0	1,3	132,0	1884	#45

		mm	mm	mm	mm	cm⁴	cm⁴	gr/m	pg¦σελ.
	M109422	20,5	7,0	78	21	0	0,3	263	#51
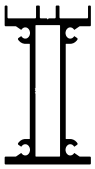	M70137	45,6	70,6	0	0	49,2	10	2119	#35
	M70132	45,6	109,6	434,3	220,5	152,47	11,52	2751,6	#35
	M70131	45,6	120,9	482,3	268,5	253,44	12,45	3140,4	#35
	M70029	250	45,6	700	0	94,5	1798,2	7530	#36
	M70030	165,8	45,6	484	0	82,5	789,7	7672	#36
	M70053	159,6	120	555	0	250,7	233,9	4265	#46
	M70027	31,8	45,6	227	0	11,8	3,3	1138	#46
	M70028	38,2	45,6	230	0	14,4	8,5	1717	#46
	M70097	32,5	49,0	188	0	13,6	4,3	1273	#46
	M70118	157,6	45,6	410,1	0	46,53	164,6	4320,7	#36

		mm	mm	mm	mm	cm⁴	cm⁴	gr/m	pg¦σελ.
	M70025	47,4	11,6	164	0	0,1	4,1	481	#47
	M510007	47,4	8,3	147	0	0,1	3,1	429	#47
	M10940	55,0	6,3	163	68	0,1	6,0	554	#47
	M500113	50	6,8	137	59	0,1	4,6	619	#47
	M500018	48,2	8,5	116	52	0,1	2,2	558	#47
	AL500001	4,5	34,8	84	0	1,0	0,1	287	#51
	M109421	36,0	12,1	107	23	0,1	1,0	276	#51
	M500122	55,0	10,0	138	43	0,1	2,9	368	#51
	M9010	25,0	7,2	75	27	0,1	0,3	132	#51
	M9351	16,9	4,6	48	17	0	0,1	70	#51
	M70129	83.54	12,1	229,3	0	0,24	10,12	563,7	#74
	M500081	46,4	12,9	147	0	0,1	3,6	507	#47
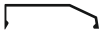	M500082	50,0	13,5	140	70	0,2	2,8	257	#47
	M9935	55,2	14,1	195	72	0,2	2,7	295	#53
	M9934	52,3	12,5	195	0	0,1	3,2	457	#53
	M9932	48,7	16,7	175	57	0,2	1,5	260	#53
	M9931	47,0	14,7	197	0	0,2	2,6	484	#53
	M10841	111,5	26	319	130	0,8	34,0	835	#47
	M109401	79,5	21,6	339	86	1,3	31,7	1342	#54
	M109402	93,7	25,3	372	104	2,1	48,4	1508	#54
	M109403	106,8	29,4	405	123	3,6	68,8	1660	#54
	M109404	128,6	39,3	477	159	9,9	121,4	1978	#54
	M70140	168	44	548,4	201,6	17,2	280,6	2641	#54

		mm	mm	mm	mm	cm⁴	cm⁴	gr/m	pg¦σελ.
	M500080	50	21	190	91	0,47	4,38	324	#48
	M70031	50	13,2	150	76	0,1	3,1	264	#48
	M500053	50	15	166	79	0,2	3,7	292	#48
	M500063	50	18	178	85	0,3	4,0	307	#48
	M500077	50	38,6	192	105	2,4	6,6	570	#48
	M500078	50	50	228	141	6,7	10,0	705	#48
	M500079	50	100	302	216	43,4	13,2	1119	#49
	M70054	50	100	333	243	54,5	18,2	1316	#49
	4000004	24,7	15,8	96,7	0	0,23	0,69	332	#52
	M10968	29,7	15,8	107	0	0,3	1,2	366	#52
	4000022	26,2	20,2	118,5	0	0,52	0,91	393,7	#52
	4000023	26,2	24,2	134,5	0	0,90	0,97	436,9	#52
	M109680	45,2	14,6	144	0	0,3	3,9	491	#52
	M500097	20,9	4,5	50	0	0	0,2	128	#52
	M500135	20,9	7,2	55	0	0	0,2	218	#52
	M109683	24,8	21,3	124	0	0,5	0,6	348	#52
	M10969	20	10	88	0	0,1	0,2	174	#52
	M109690	26,8	21,3	154	0	0,5	0,6	327	#52
	M109685	22,5	26,7	127	29	1,2	0,9	526	#52
	M500098	8,6	4,4	37	0	0	0	45	#52
	S77116	8,2	13,3	50,3	12	0,05	0,03	95,5	#71
	M70036	33,1	51,8	204	0	4,8	1,3	818	#42
	M500055	33,1	23,5	111	0	0,6	1,1	430	#42

		mm	mm	mm	mm	cm^4	cm^4	gr/m	pg¦σελ.
	M70026	35,9	8,6	85	0	0	1,0	262	#50
	M70130	36,2	8,6	94,9	0	0,03	1,49	288,4	#50
	M72017	50,12	8,6	113,1	0	0	2,45	322,9	#50
	M70049	57,9	8,6	129	0	0	3,7	365	#50
	M70079	35,9	23,6	158	0	1,0	3,4	847	#50
	M70080	54,7	23,6	220,1	0	1,5	10,1	1213,8	#50
	M70085	58,7	23,6	203,6	0	1,66	15,21	1324,6	#50
	M70021	50	44	385	111	5,2	6,4	1160	#53
	M10960	10,0	11,6	57	0	0,1	0,1	122	#55
	M70045	10,0	13,5	62	4	0,1	0,1	116	#53
	M70046	10,0	12,4	60	5	0,1	0,1	113	#53
	M70047	10,0	11,8	59	5	0,1	0,1	111	#53
	M70048	10,0	11,0	58	6	0,1	0,1	109	#53
	M10957	50,1	15,7	141	0	0,3	4,4	562	#55
	M10958	52,8	16,1	142	0	0,3	4,2	563	#55
	M70022	10,0	10,9	70	9	0,1	0,1	120,5	#50
	M70134	10,0	19,9	79,6	34,7	0,24	0,10	219,2	#50
	M70135	10,0	27,9	96,6	51,7	0,73	0,15	288,1	#50
	M70136	10,0	36,4	113,6	68,7	1,6	0,2	356,9	#50
	15x10x1,5	15,0	10,0	50	0	0,09	0,18	178,2	#76
	20x15x1,2	20,0	15,0	70	0	0,43	0,3	211	#76
	30x15x1,3	30,0	15,0	90	0	1,8	0,6	443	#76
	40x20x1,2	40,0	20,0	120	0	0,96	2,87	373,2	#76
	50x20x1,3	50,0	20,0	140	0	1,25	5,40	473,1	#76

		mm	mm	mm	mm	cm⁴	cm⁴	gr/m	pg¦σελ.
	M9984	45,4	37,6	198	64	3,4	7,4	800	#56
	M10982	56,7	54,5	279	59	7,3	12,8	1145	#56
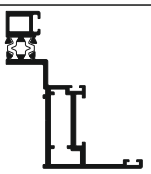	**M70077**	72	83	375,5	102,1	19,48	1,65	1782	#56
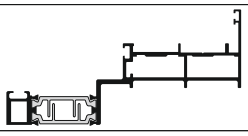	**M70050**	124,2	61	461	46	17,0	123,8	1995	#57
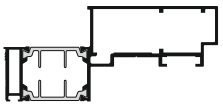	**M70051**	113,5	50,5	329	90	18,3	95,0	1923	#57
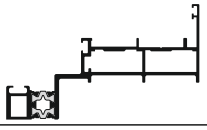	**M70023**	102,2	61	417	46	14,3	75,5	1846	#58
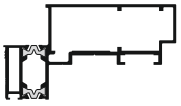	**M70024**	91,5	50,5	329	90	15,4	55,4	1767	#58
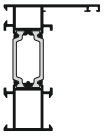	**S67508**	51	67	344,7	92,1	24,68	5,80	1223,6	#59
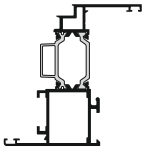	**S67936**	73	75	430	145	38,50	10,90	1493	#59
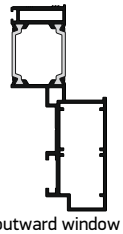 *Only for Parallel projected outward window *Μόνο για παράλληλη προβολή	**M70122**	50,5	109,1	364,1	108,4	82.98	16,49	1844,5	#60
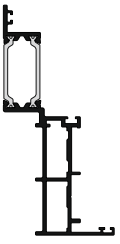 *Only for Parallel projected outward window *Μόνο για παράλληλη προβολή	**M70123**	58,6	121,65	463,4	46	94,44	13,97	1785,5	#60

		mm	mm	mm	mm	cm⁴	cm⁴	gr/m	pg¦σελ.
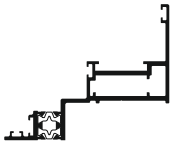	M109426	87,3	72,0	415	59	19,1	47,0	1702	#61
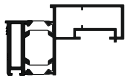	M109910	62,9	37,6	254	58	17,4	6,1	1229	#61
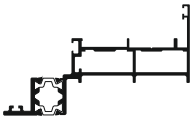	M70032	98,5	58,6	426	46	12,0	55,4	1665	#62
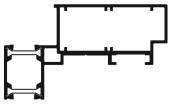	M70033	86,5	50,5	326	80	12,8	44,7	1544	#62
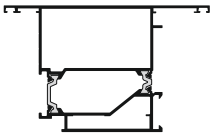	S67584	109	67	468,2	198,7	46,01	53,81	2094	#63
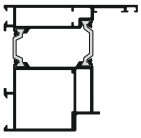	S67586	71	67	350,6	164,7	34,66	24,32	1796	#63
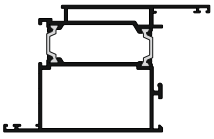	S67582	109	67	472,2	198,3	46,49	54,95	2131	#64
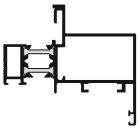	M500126	70,2	63,9	390	110	9,1	29,8	1490	#72
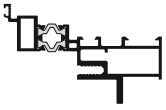	M500129	83,6	52,9	391	23	8,0	33,2	1650	#72
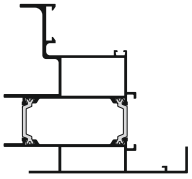	M10837	97,5	89,7	562	98	54,8	48,7	2114	#73
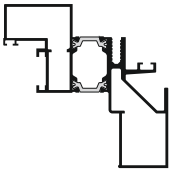	M10840	86,9	86,8	495	70	39,8	47,0	2191	#73

		mm	mm	mm	mm	cm⁴	cm⁴	gr/m	pg¦σελ.
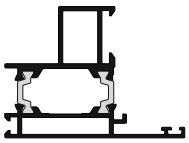	**M70124**	68	49,6	331,2	95,6	11,40	13,33	1307	#74
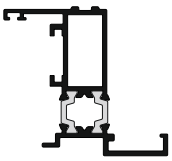	**M70127**	61,9	56,3	344	0	16,61	6,71	1167,8	#74
	S67774	14	67	242,7	69,3	10,91	0,46	714	#71
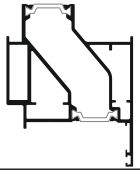	**S67334**	86	67	384,3	223	26,24	40,1	1940,2	#66
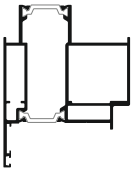	**S67336**	86	67	380,8	213	30	38,8	2099	#65
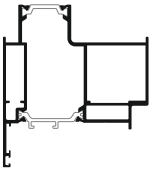	**S77334**	86	77	400,1	223	37	40,76	2000,5	#67
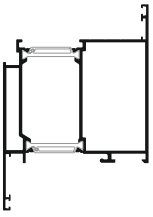	**S77582**	109	77	472,4	198,3	66,72	65,25	2131	#67
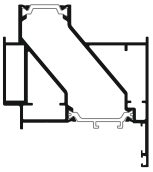	**S77336**	86	77	396,3	217	41,7	42,24	2235	#68
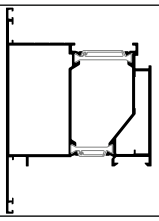	**S77584**	109	77	465,1	198,7	65,9	16,7	2181	#68
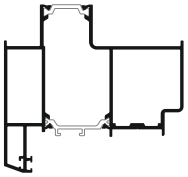	**S95778**	89	95	447,8	143	61,3	59,6	2409,1	#69

		mm	mm	mm	mm	cm⁴	cm⁴	gr/m	pg¦σελ.
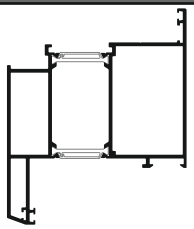	**S95004**	89	95	632,6	181,5	123	96,1	2941	#69
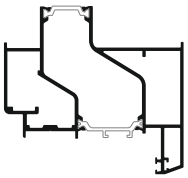	**S95776**	89	95	448,3	143	68,5	60,84	2660,3	#70
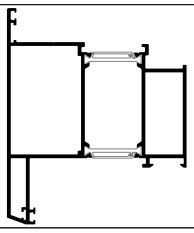	**S95006**	114,4	95	632,6	184,4	122,4	96,1	2941	#70
	M71215	14,74	14,3	68,4	0	0,16	0,14	181,1	#51
	M500099	93,3	25,7	262	10	3,0	17,7	935	#75
	M500070	80,5	25,7	239	5	2,9	15,1	892	#75
	M500071	76,5	25,7	231	5	2,7	12,8	870	#75
	M500072	74,5	25,7	227	5	2,6	11,8	860	#75
	M500073	72,5	25,7	223	5	2,5	10,8	850	#75
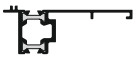	**M500074**	68,5	25,7	230	5	2,1	9,0	806	#75
	M71118	24	20	90,3	0	2,08	1,23	643	#78
	M71120	32	20	106,5	0	4,45	1,51	691	#78
	M9317	20,0	15,7	85	29	0,1	0,3	180	#51
	M10930	22,0	28	152,7	30,7	0,53	0,74	279,7	#51

		mm	mm	mm	mm	cm^4	cm^4	gr/m	pg¦σελ.
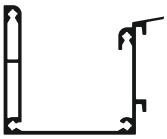	**M10963**	84,8	68,5	506	139	36,2	63,7	1871	#55
	M10964	14,3	49,3	160	0	5,6	0,5	539	#55
	M71121	70,9	9	220,7	85	0,28	11,93	656	#78
	M71967	48,8	6,7	121	0	3,30	0,03	459	#78
	M9970	36,6	51,7	181	74	2,4	2,2	313	#77
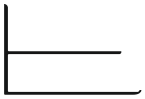	**M9962**	72,6	48,0	359	121	5,1	14,4	783	#77
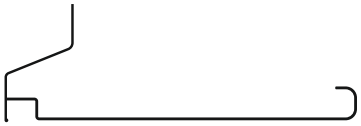	**M9961**	186,5	62,5	606	84	9,7	170,9	1178	#77
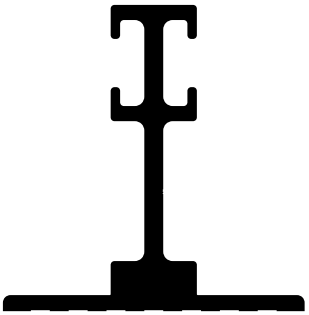	**AL70002**	159,6	162	836,1	128	1373	314	11595,4	#37

Προφίλ 1:1

Profiles 1:1

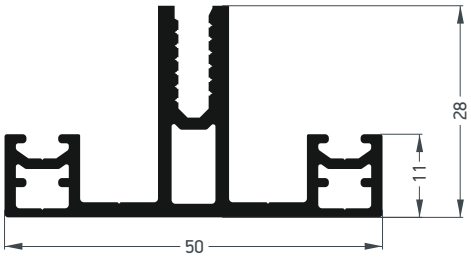

M70001	
Κολώνα υαλοπετάσματος Curtain wall mullion	
Βάρος - Weight	817 gr/m
Ροπή αδρανείας X-X Moment of inertia x-x	1,9 cm^4
Ροπή αδρανείας Y-Y Moment of inertia y-y	5,4 cm^4

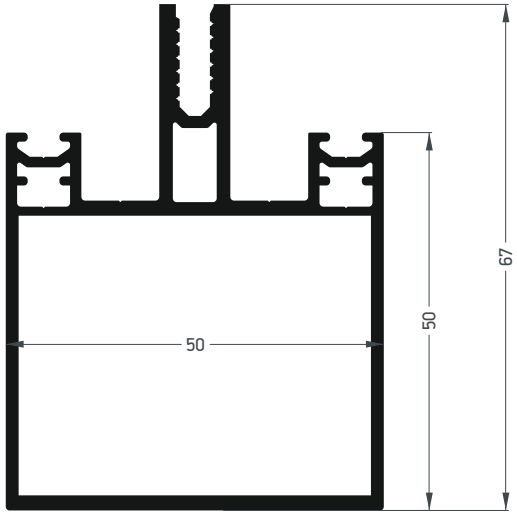

M70002	
Κολώνα υαλοπετάσματος Curtain wall mullion	
Βάρος - Weight	1426 gr/m
Ροπή αδρανείας X-X Moment of inertia x-x	22,2 cm^4
Ροπή αδρανείας Y-Y Moment of inertia y-y	14,9 cm^4

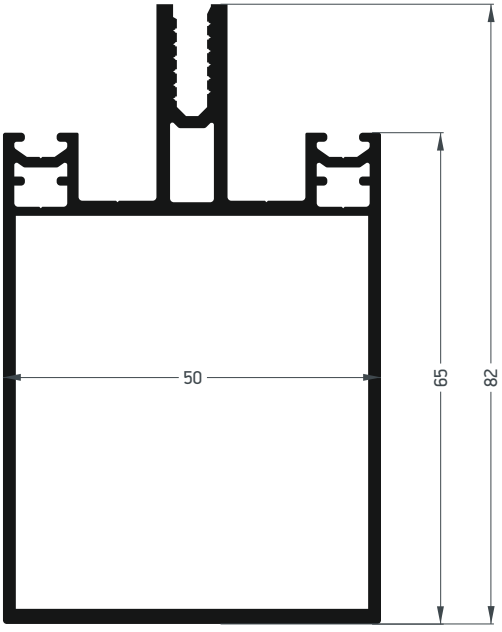

M70003	
Κολώνα υαλοπετάσματος Curtain wall mullion	
Βάρος - Weight	1564 gr/m
Ροπή αδρανείας X-X Moment of inertia x-x	39,3 cm^4
Ροπή αδρανείας Y-Y Moment of inertia y-y	17,8 cm^4

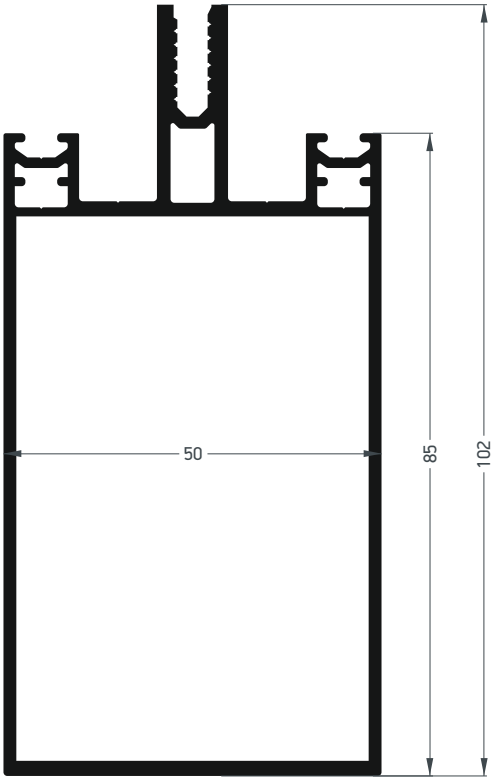

M70004	
Κολώνα υαλοπετάσματος Curtain wall mullion	
Βάρος - Weight	1748 gr/m
Ροπή αδρανείας X-X Moment of inertia x-x	72,0 cm^4
Ροπή αδρανείας Y-Y Moment of inertia y-y	21,8 cm^4

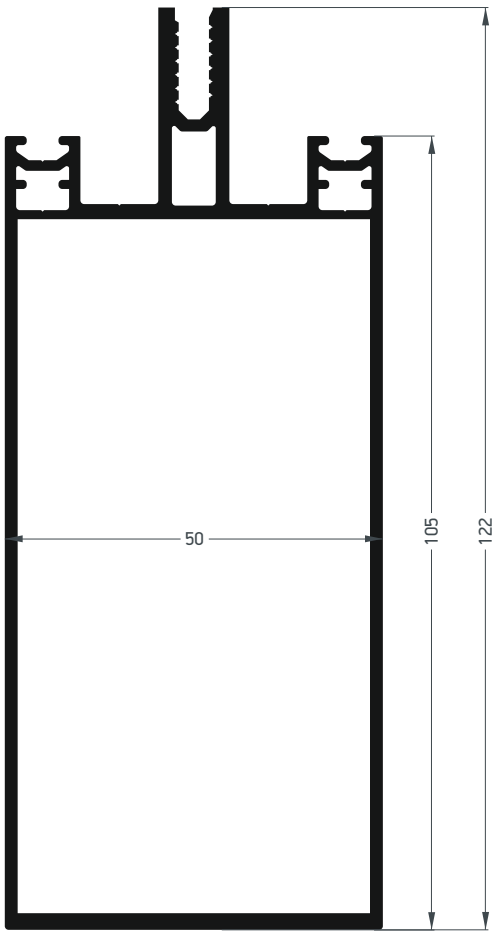

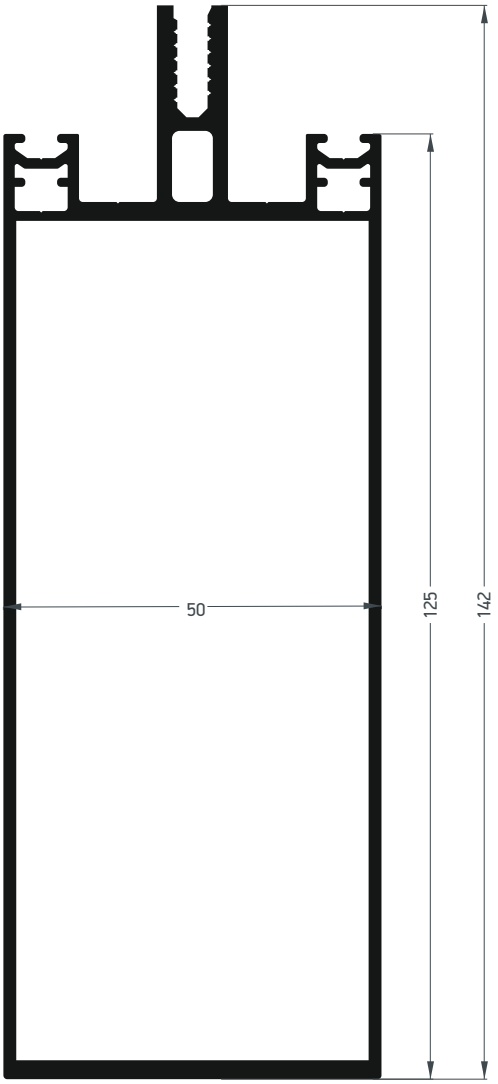

M70005	
Κολώνα υαλοπετάσματος Curtain wall mullion	
Βάρος - Weight	1956 gr/m
Ροπή αδρανείας X-X Moment of inertia x-x	120,9 cm^4
Ροπή αδρανείας Y-Y Moment of inertia y-y	25,9 cm^4

M70006	
Κολώνα υαλοπετάσματος Curtain wall mullion	
Βάρος - Weight	2247 gr/m
Ροπή αδρανείας X-X Moment of inertia x-x	193,4 cm^4
Ροπή αδρανείας Y-Y Moment of inertia y-y	30,4 cm^4

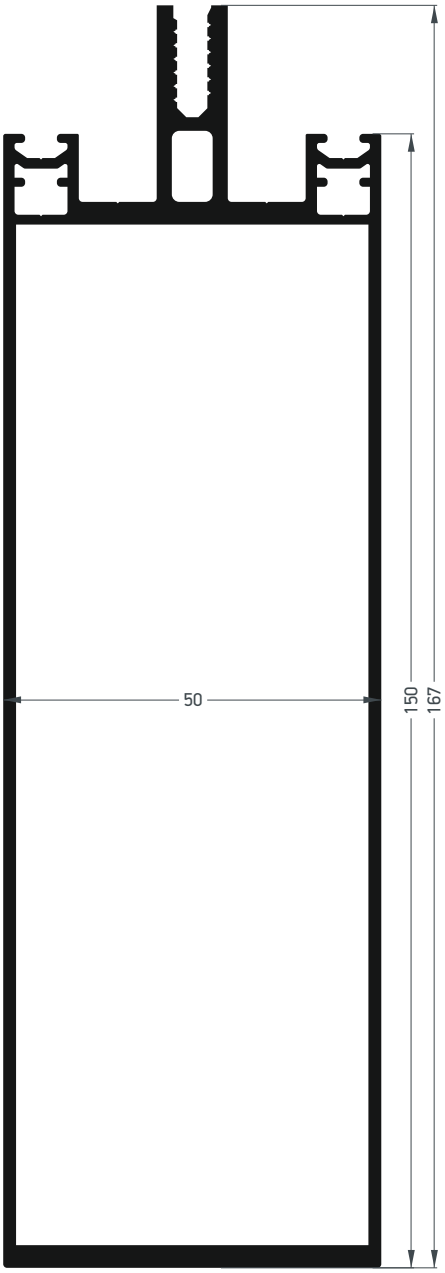

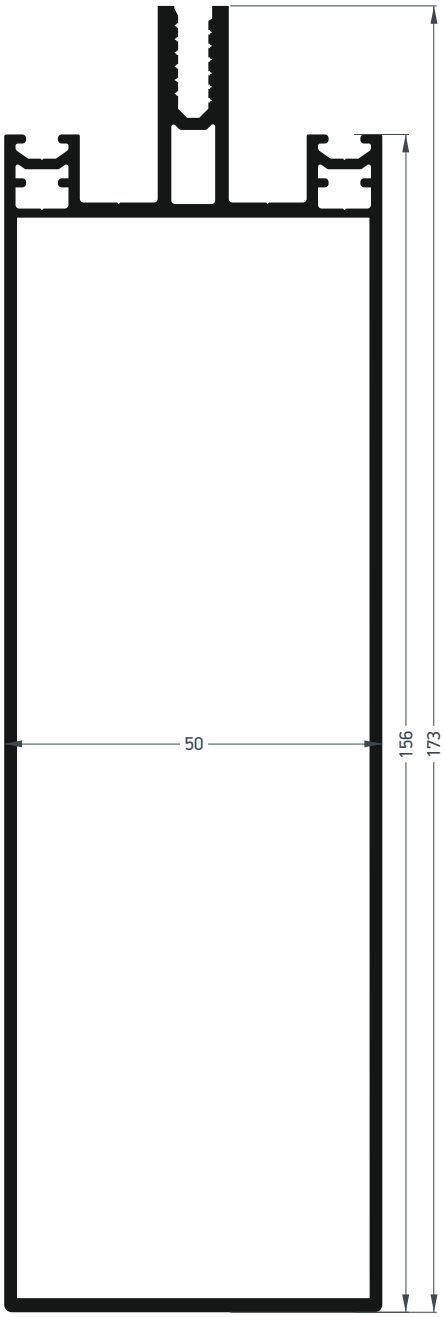

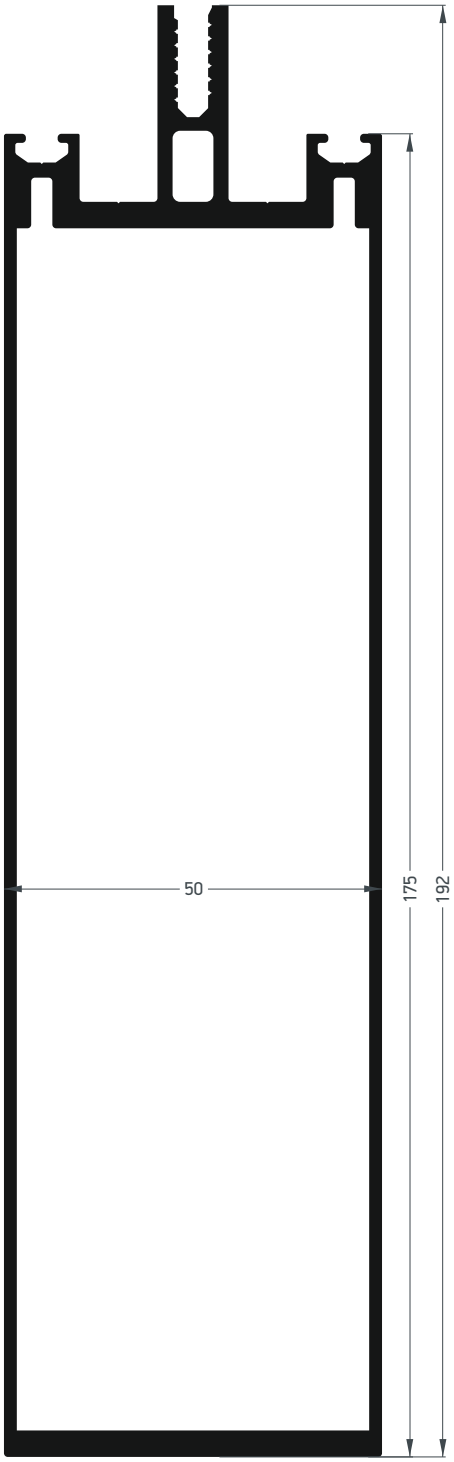

M70007	
Κολώνα υαλοπετάσματος Curtain wall mullion	
Βάρος - Weight	2583 gr/m
Ροπή αδρανείας X-X **Moment of inertia x-x**	318,4 cm^4
Ροπή αδρανείας Y-Y **Moment of inertia y-y**	35,9 cm^4

M71208	
Κολώνα υαλοπετάσματος Curtain wall mullion	
Βάρος - Weight	3332,3 gr/m
Ροπή αδρανείας X-X **Moment of inertia x-x**	396,36 cm^4
Ροπή αδρανείας Y-Y **Moment of inertia y-y**	50,73 cm^4

M70034	
Κολώνα υαλοπετάσματος Curtain wall mullion	
Βάρος - Weight	3033 gr/m
Ροπή αδρανείας X-X **Moment of inertia x-x**	505,2 cm^4
Ροπή αδρανείας Y-Y **Moment of inertia y-y**	43,1 cm^4

M70073	
Κολώνα υαλοπετάσματος Curtain wall mullion	
Βάρος - Weight	3953,2 gr/m
Ροπή αδρανείας X-X Moment of inertia x-x	876,7 cm^4
Ροπή αδρανείας Y-Y Moment of inertia y-y	56,25 cm^4

M70008	
Κολώνα υαλοπετάσματος Curtain wall mullion	
Βάρος - Weight	3595 gr/m
Ροπή αδρανείας X-X Moment of inertia x-x	805,0 cm^4
Ροπή αδρανείας Y-Y Moment of inertia y-y	49,9 cm^4

M70098	
Κολώνα υαλοπετάσματος Curtain wall mullion	
Βάρος - Weight	9661 gr/m
Ροπή αδρανείας X-X Moment of inertia x-x	2788 cm^4
Ροπή αδρανείας Y-Y Moment of inertia y-y	131,18 cm^4

M70138	
Κολώνα υαλοπετάσματος Curtain wall mullion	
Βάρος - Weight	7789gr/m
Ροπή αδρανείας X-X Moment of inertia x-x	1853,7 cm^4
Ροπή αδρανείας Y-Y Moment of inertia y-y	83,51 cm^4

M70009	
Κολώνα υαλοπετάσματος Curtain wall mullion	
Βάρος - Weight	4268 gr/m
Ροπή αδρανείας X-X Moment of inertia x-x	1475,2 cm^4
Ροπή αδρανείας Y-Y Moment of inertia y-y	61,0 cm^4

M71214	
Κολώνα υαλοπετάσματος Curtain wall mullion	
Βάρος - Weight	11400 gr/m
Ροπή αδρανείας X-X Moment of inertia x-x	5161 cm^4
Ροπή αδρανείας Y-Y Moment of inertia y-y	164 m^4

M70004

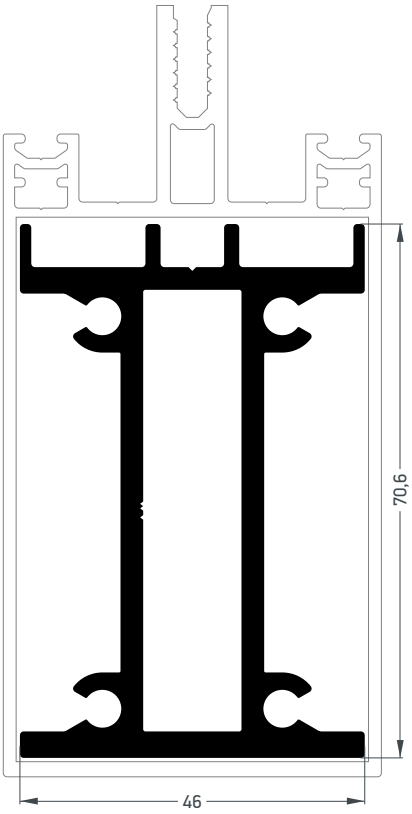

M70006

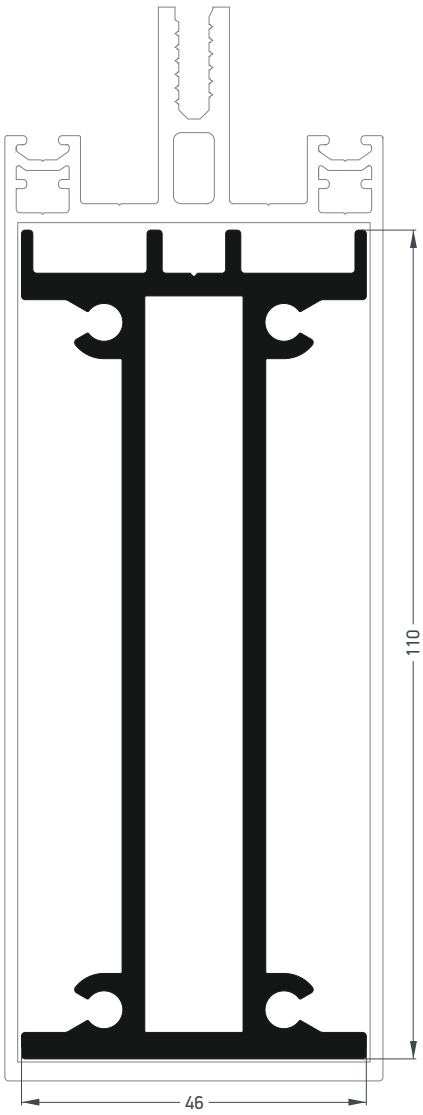

M70007

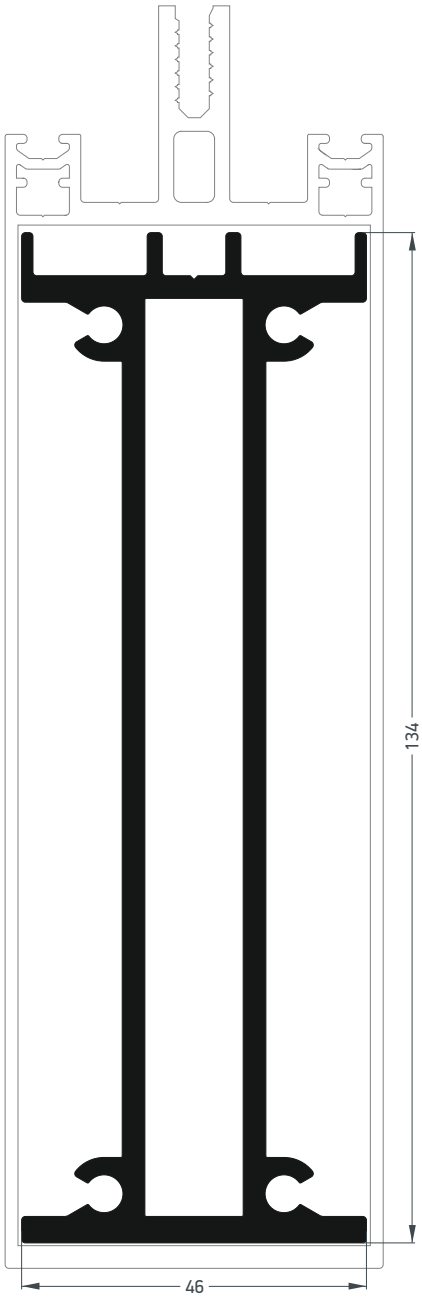

M70137	
Πυρήνας Υαλοπετάσματος Curtain wall sleeve core profile	
Βάρος - Weight	2118,9 gr/m
Ροπή αδρανείας X-X Moment of inertia x-x	49,15 cm^4
Ροπή αδρανείας Y-Y Moment of inertia y-y	10,0 cm^4

M70132	
Πυρήνας Υαλοπετάσματος Curtain wall sleeve core profile	
Βάρος - Weight	2751,6 gr/m
Ροπή αδρανείας X-X Moment of inertia x-x	152,47 cm^4
Ροπή αδρανείας Y-Y Moment of inertia y-y	11,52 cm^4

M70131	
Πυρήνας Υαλοπετάσματος Curtain wall sleeve core profile	
Βάρος - Weight	3140 gr/m
Ροπή αδρανείας X-X Moment of inertia x-x	253,44 cm^4
Ροπή αδρανείας Y-Y Moment of inertia y-y	12,45 cm^4

M70034

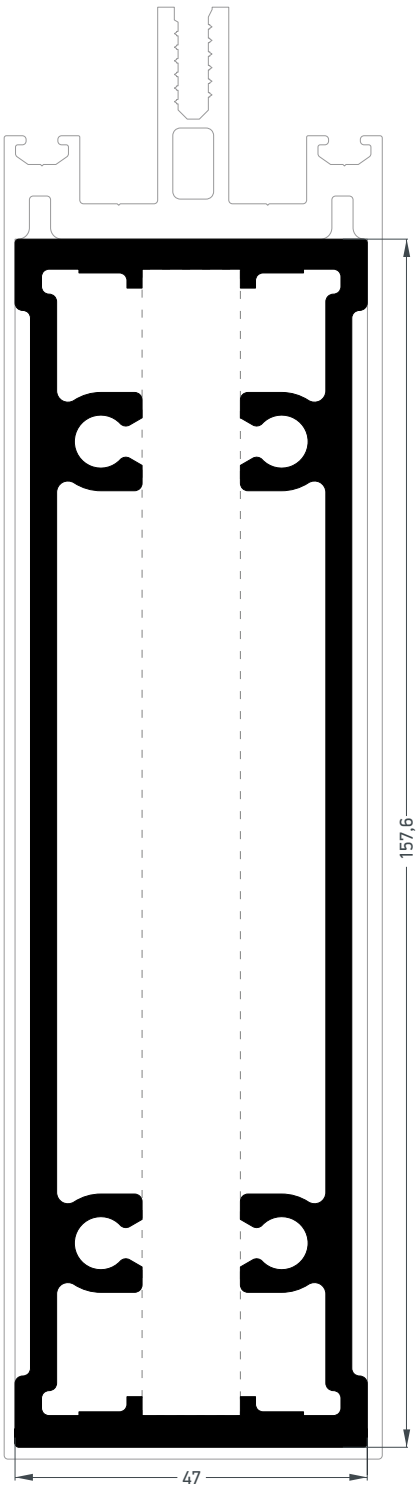

M70118	
Πυρήνας υαλοπετάσματος Curtain wall sleeve core profile	
Βάρος - Weight	4320,7 gr/m
Ροπή αδρανείας X-X Moment of inertia x-x	46,53 cm^4
Ροπή αδρανείας Y-Y Moment of inertia y-y	470,48 cm^4

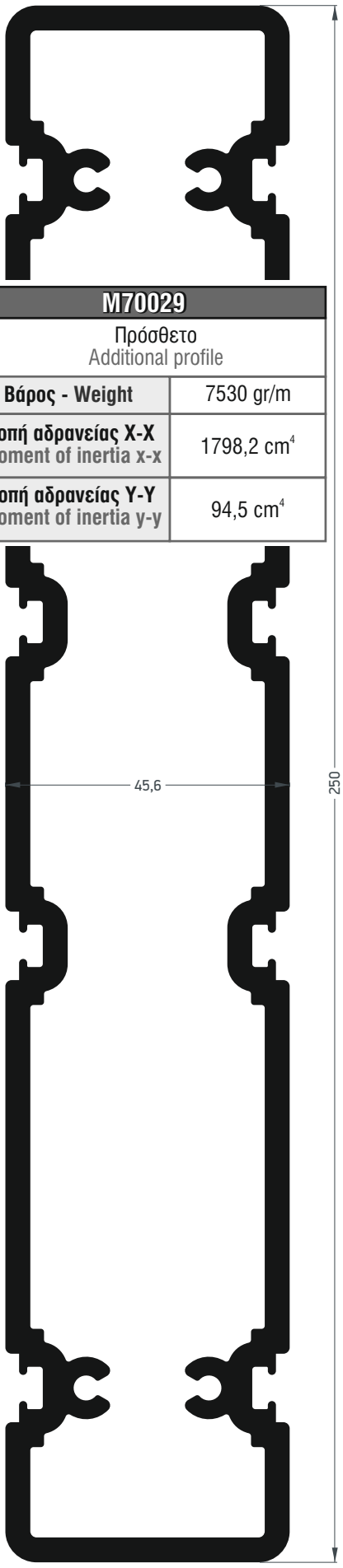

M70029	
Πρόσθετο Additional profile	
Βάρος - Weight	7530 gr/m
Ροπή αδρανείας X-X Moment of inertia x-x	1798,2 cm^4
Ροπή αδρανείας Y-Y Moment of inertia y-y	94,5 cm^4

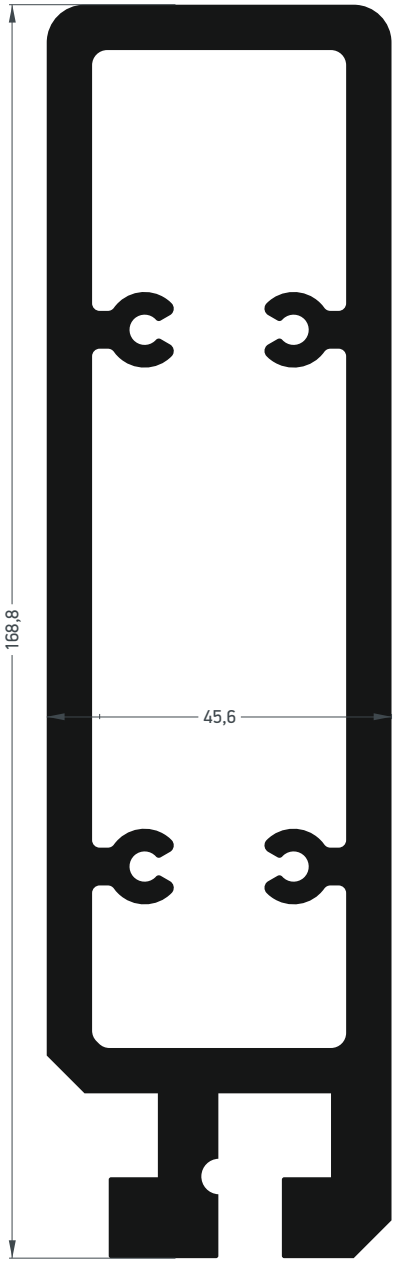

M70030	
Πρόσθετο Additional profile	
Βάρος - Weight	7672 gr/m
Ροπή αδρανείας X-X Moment of inertia x-x	789,7 cm^4
Ροπή αδρανείας Y-Y Moment of inertia y-y	82,5 cm^4

134

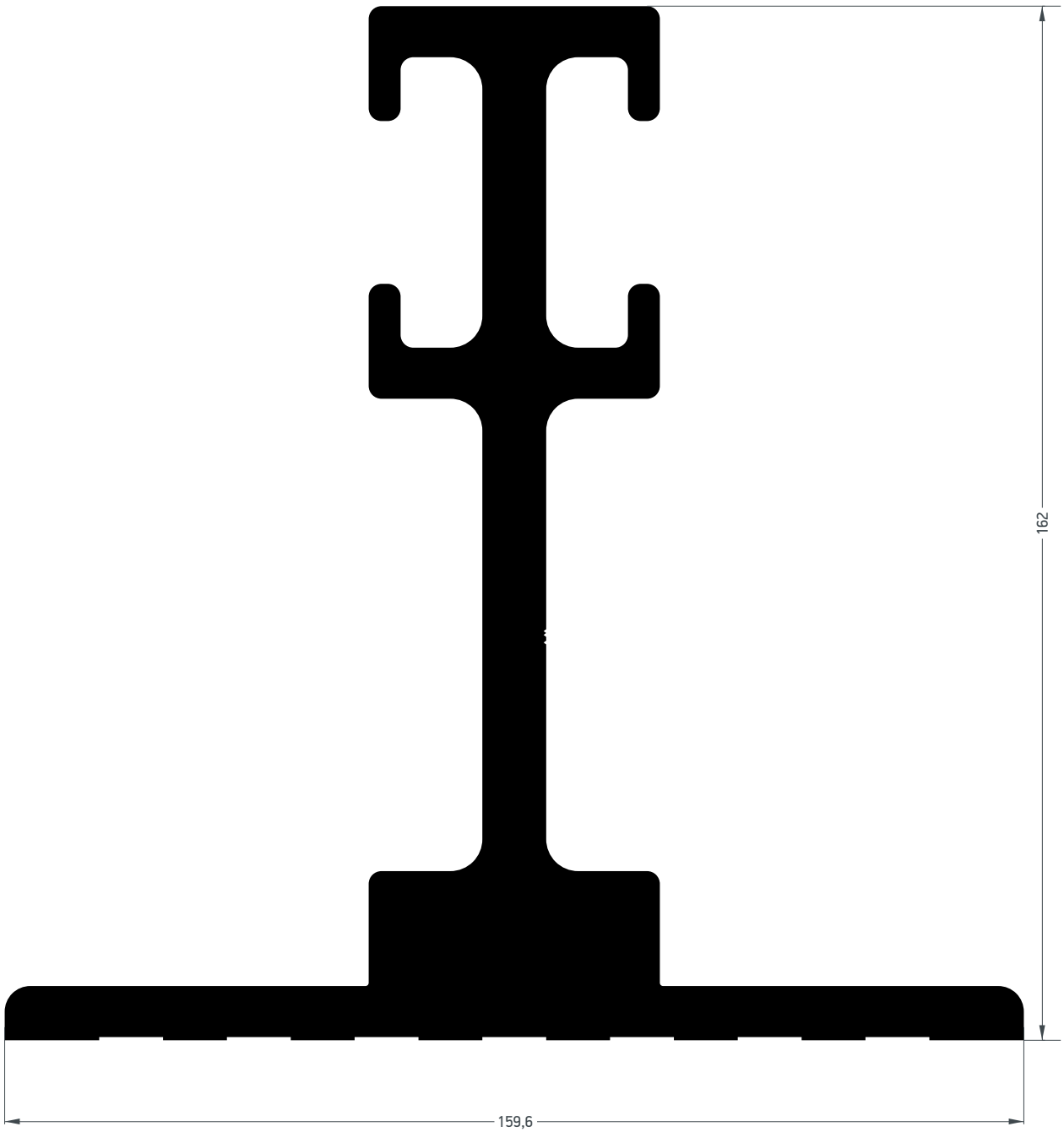

AL70002	
Πρόσθετο Additional profile	
Βάρος - Weight	11595,4 gr/m
Ροπή αδρανείας X-X **Moment of inertia x-x**	1373,07 cm^4
Ροπή αδρανείας Y-Y **Moment of inertia y-y**	313,93 cm^4

M70010	
Τραβέρσα υαλοπετάσματος Curtain wall transom	
Βάρος - Weight	584 gr/m
Ροπή αδρανείας X-X Moment of inertia x-x	0,4 cm^4
Ροπή αδρανείας Y-Y Moment of inertia y-y	3,8 cm^4

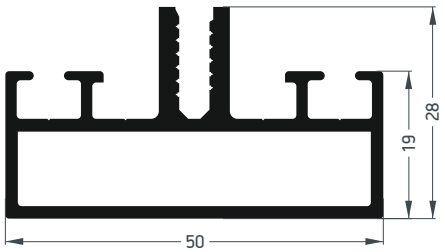

M70011	
Τραβέρσα υαλοπετάσματος Curtain wall transom	
Βάρος - Weight	895 gr/m
Ροπή αδρανείας X-X Moment of inertia x-x	2,0 cm^4
Ροπή αδρανείας Y-Y Moment of inertia y-y	7,5 cm^4

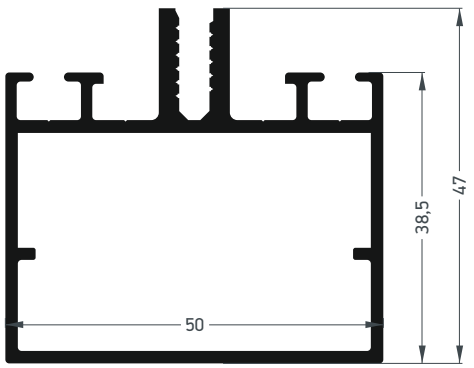

M70012	
Τραβέρσα υαλοπετάσματος Curtain wall transom	
Βάρος - Weight	1084 gr/m
Ροπή αδρανείας X-X Moment of inertia x-x	9,0 cm^4
Ροπή αδρανείας Y-Y Moment of inertia y-y	11,5 cm^4

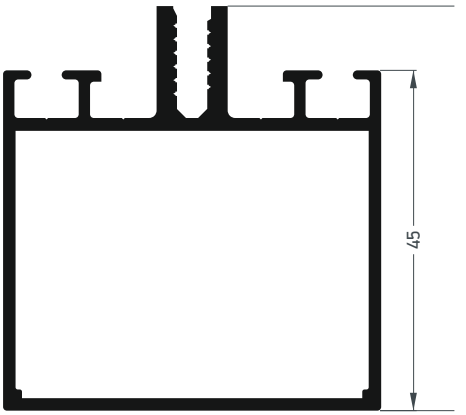

M70083	
Τραβέρσα υαλοπετάσματος Curtain wall transom	
Βάρος - Weight	1126,9 gr/m
Ροπή αδρανείας X-X Moment of inertia x-x	12,9 cm^4
Ροπή αδρανείας Y-Y Moment of inertia y-y	12,5 cm^4

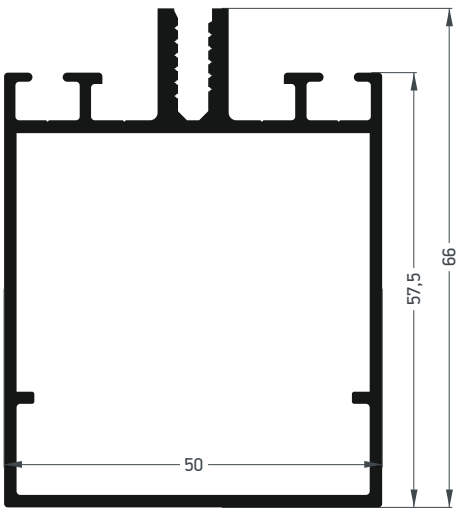

M70013	
Τραβέρσα υαλοπετάσματος Curtain wall transom	
Βάρος - Weight	1254 gr/m
Ροπή αδρανείας X-X Moment of inertia x-x	22,9 cm^4
Ροπή αδρανείας Y-Y Moment of inertia y-y	15,2 cm^4

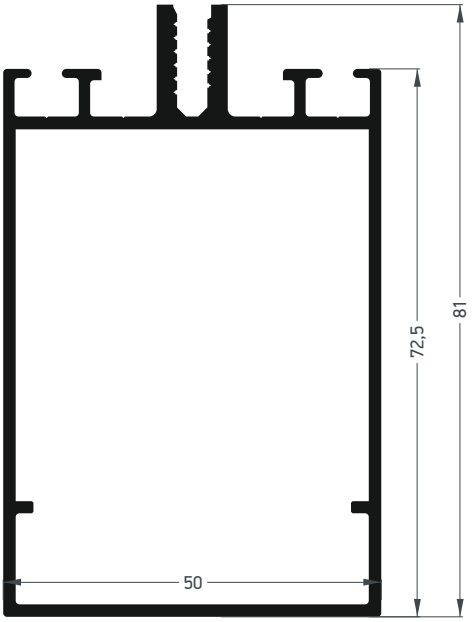

M70014	
Τραβέρσα υαλοπετάσματος Curtain wall transom	
Βάρος - Weight	1387 gr/m
Ροπή αδρανείας X-X Moment of inertia x-x	39,7 cm^4
Ροπή αδρανείας Y-Y Moment of inertia y-y	18,1 cm^4

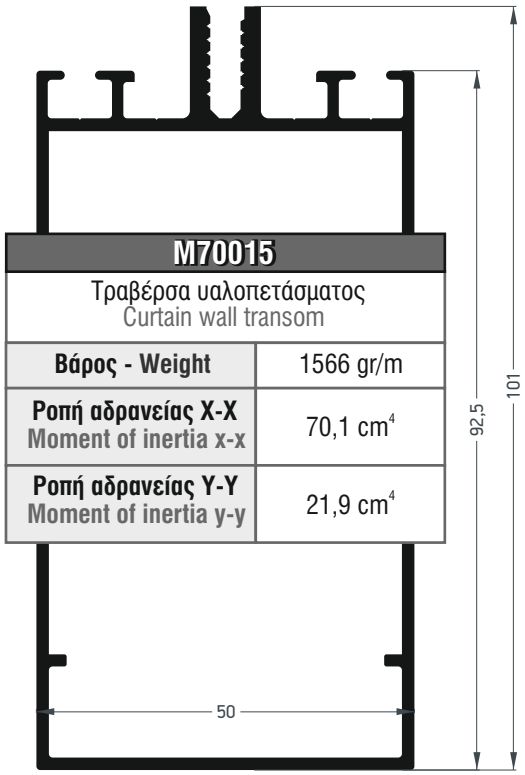

M70015	
Τραβέρσα υαλοπετάσματος Curtain wall transom	
Βάρος - Weight	1566 gr/m
Ροπή αδρανείας X-X Moment of inertia x-x	70,1 cm^4
Ροπή αδρανείας Y-Y Moment of inertia y-y	21,9 cm^4

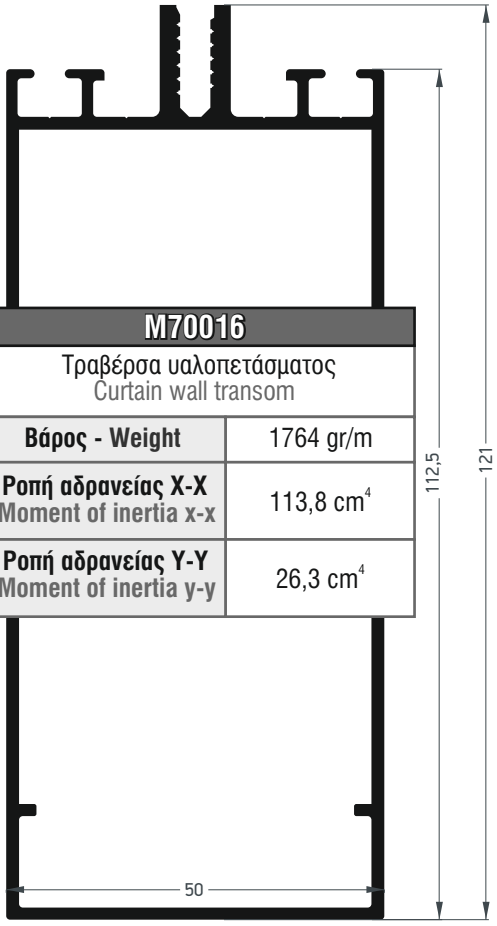

M70016	
Τραβέρσα υαλοπετάσματος Curtain wall transom	
Βάρος - Weight	1764 gr/m
Ροπή αδρανείας X-X Moment of inertia x-x	113,8 cm^4
Ροπή αδρανείας Y-Y Moment of inertia y-y	26,3 cm^4

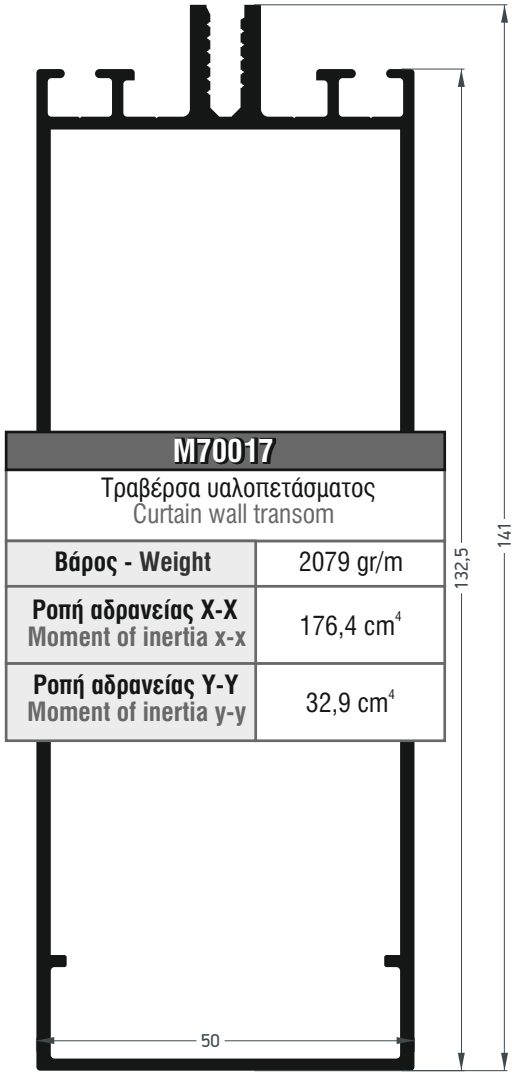

M70017	
Τραβέρσα υαλοπετάσματος Curtain wall transom	
Βάρος - Weight	2079 gr/m
Ροπή αδρανείας X-X Moment of inertia x-x	176,4 cm^4
Ροπή αδρανείας Y-Y Moment of inertia y-y	32,9 cm^4

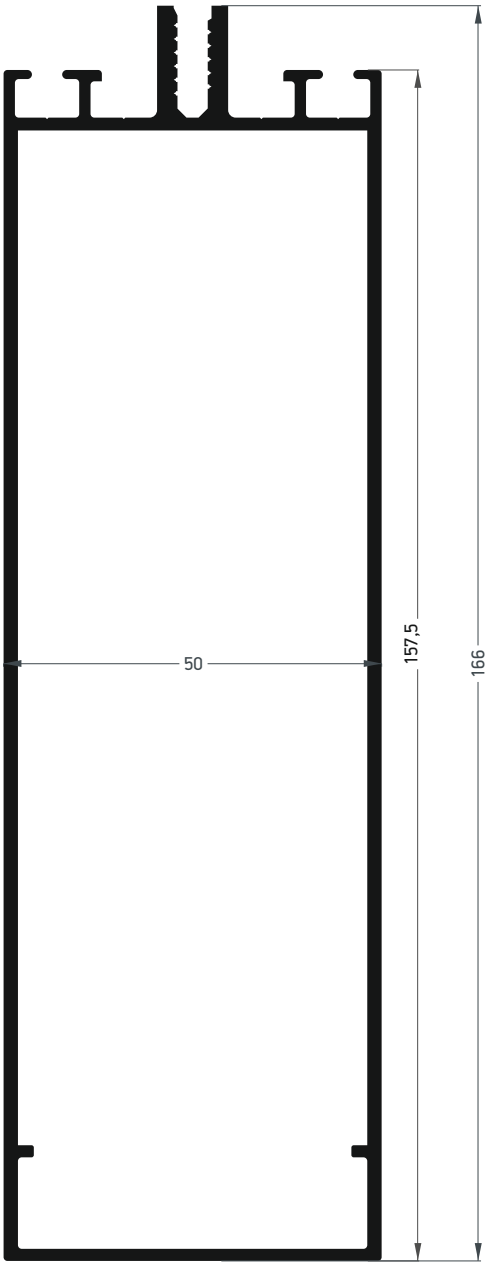

M70018	
Τραβέρσα υαλοπετάσματος Curtain wall transom	
Βάρος - Weight	2336 gr/m
Ροπή αδρανείας X-X **Moment of inertia x-x**	271,4 cm^4
Ροπή αδρανείας Y-Y **Moment of inertia y-y**	38,4 cm^4

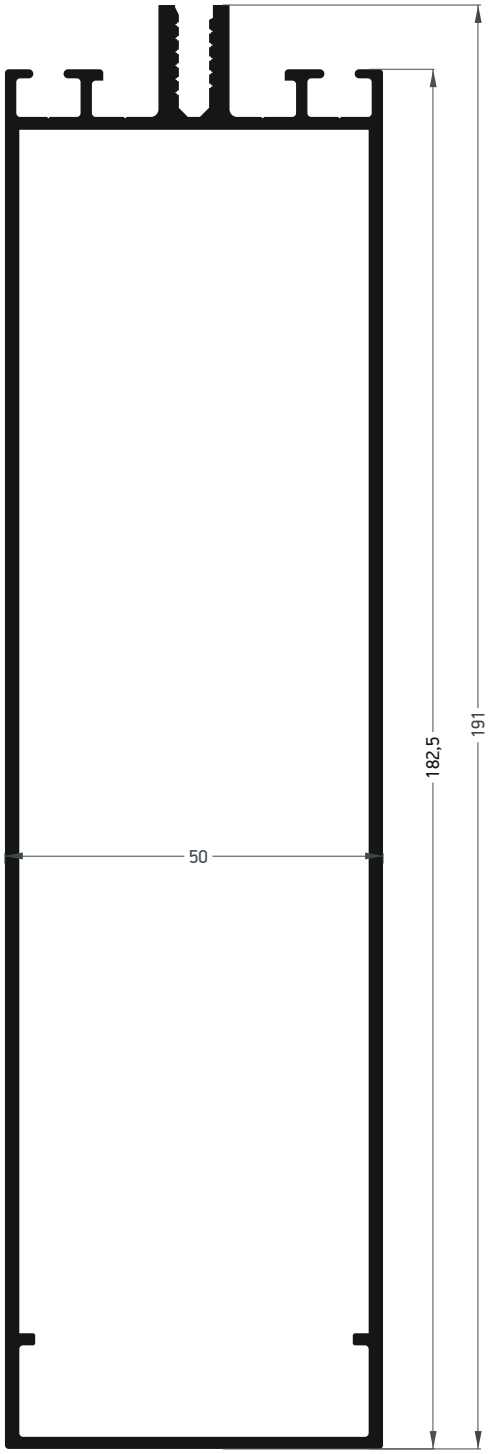

M70055	
Τραβέρσα υαλοπετάσματος Curtain wall transom	
Βάρος - Weight	2628 gr/m
Ροπή αδρανείας X-X **Moment of inertia x-x**	404,7 cm^4
Ροπή αδρανείας Y-Y **Moment of inertia y-y**	44,1 cm^4

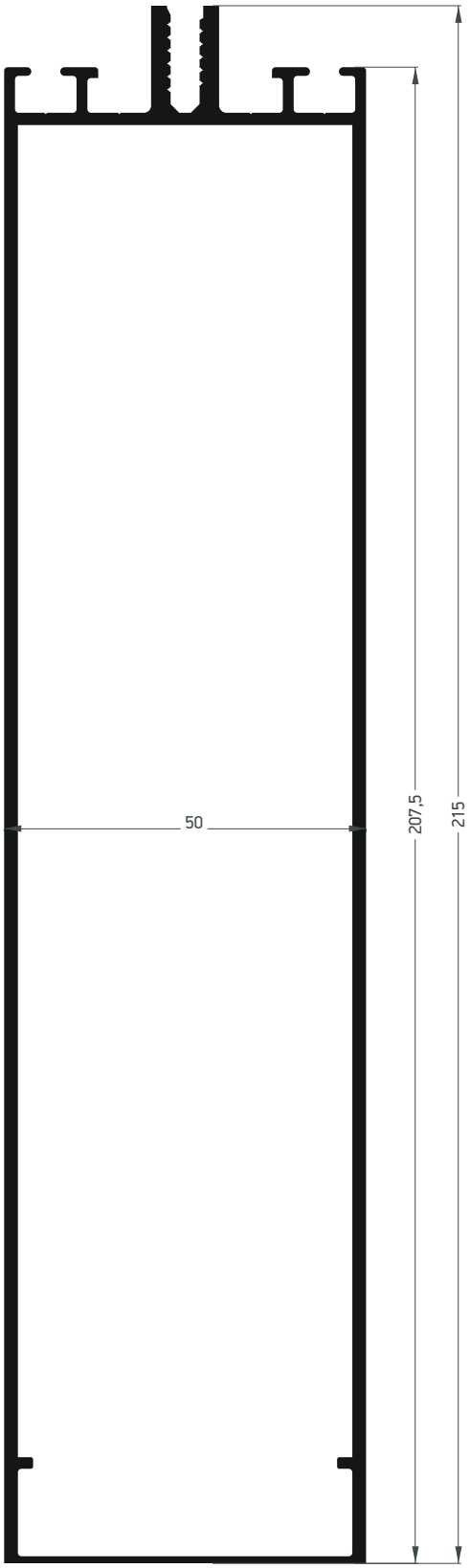

M70019	
Τραβέρσα υαλοπετάσματος Curtain wall transom	
Βάρος - Weight	2884 gr/m
Ροπή αδρανείας X-X Moment of inertia x-x	559,9 cm^4
Ροπή αδρανείας Y-Y Moment of inertia y-y	49,6 cm^4

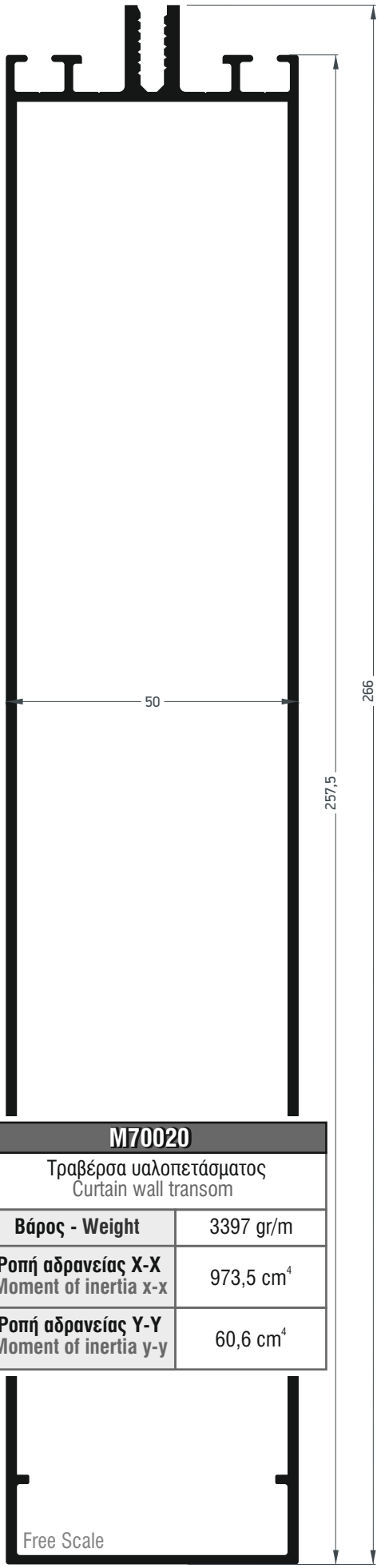

M70020	
Τραβέρσα υαλοπετάσματος Curtain wall transom	
Βάρος - Weight	3397 gr/m
Ροπή αδρανείας X-X Moment of inertia x-x	973,5 cm^4
Ροπή αδρανείας Y-Y Moment of inertia y-y	60,6 cm^4

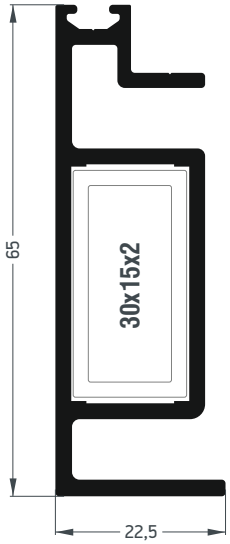

M70037	
Κολώνα διαιρούμενη υαλοπετάσματος Split curtain wall mullion	
Βάρος - Weight	1027 gr/m
Ροπή αδρανείας X-X Moment of inertia x-x	15,9 cm^4
Ροπή αδρανείας Y-Y Moment of inertia y-y	2,0 cm^4

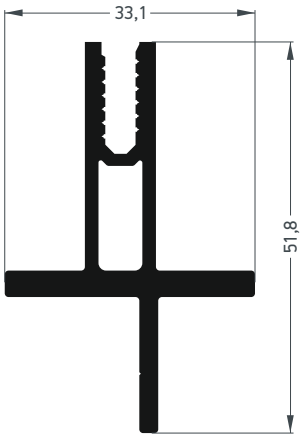

M70036	
Πρόσθετο υαλοπετάσματος Curtain wall additional profile	
Βάρος - Weight	818 gr/m
Ροπή αδρανείας X-X Moment of inertia x-x	4,8 cm^4
Ροπή αδρανείας Y-Y Moment of inertia y-y	1,3 cm^4

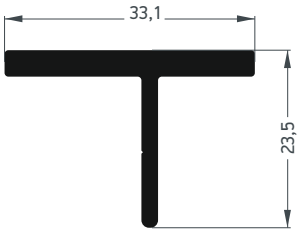

M500055	
Πρόσθετο υαλοπετάσματος Curtain wall additional profile	
Βάρος - Weight	430 gr/m
Ροπή αδρανείας X-X Moment of inertia x-x	0,6 cm^4
Ροπή αδρανείας Y-Y Moment of inertia y-y	1,1 cm^4

M70038	
Κολώνα διαιρούμενη υαλοπετάσματος Split curtain wall mullion	
Βάρος - Weight	1295 gr/m
Ροπή αδρανείας X-X Moment of inertia x-x	34,5 cm^4
Ροπή αδρανείας Y-Y Moment of inertia y-y	2,8 cm^4

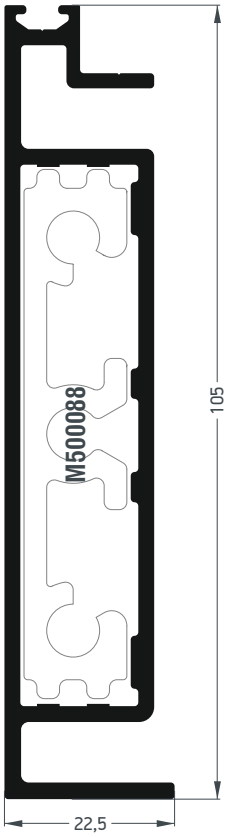

M70039	
Κολώνα διαιρούμενη υαλοπετάσματος Split curtain wall mullion	
Βάρος - Weight	1544 gr/m
Ροπή αδρανείας X-X Moment of inertia x-x	62,5 cm^4
Ροπή αδρανείας Y-Y Moment of inertia y-y	3,5 cm^4

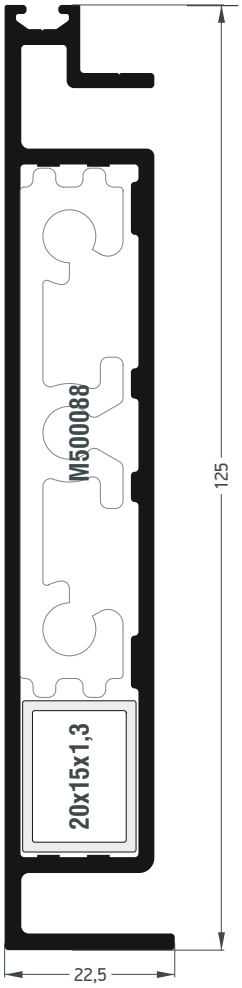

M70040	
Κολώνα διαιρούμενη υαλοπετάσματος Split curtain wall mullion	
Βάρος - Weight	1770 gr/m
Ροπή αδρανείας X-X Moment of inertia x-x	100,9 cm^4
Ροπή αδρανείας Y-Y Moment of inertia y-y	4,2 cm^4

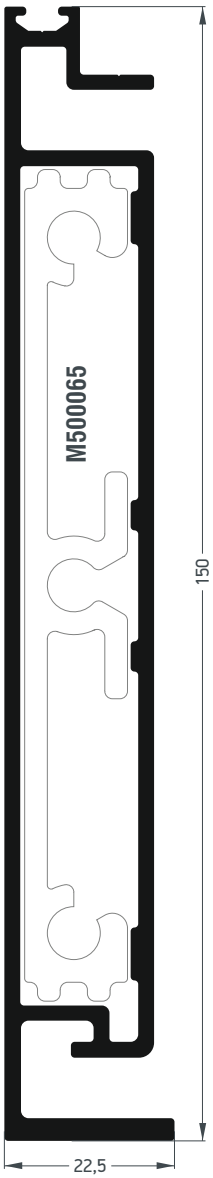

M70041	
Κολώνα διαιρούμενη υαλοπετάσματος Split curtain wall mullion	
Βάρος - Weight	2127 gr/m
Ροπή αδρανείας X-X Moment of inertia x-x	178,9 cm^4
Ροπή αδρανείας Y-Y Moment of inertia y-y	5,1 cm^4

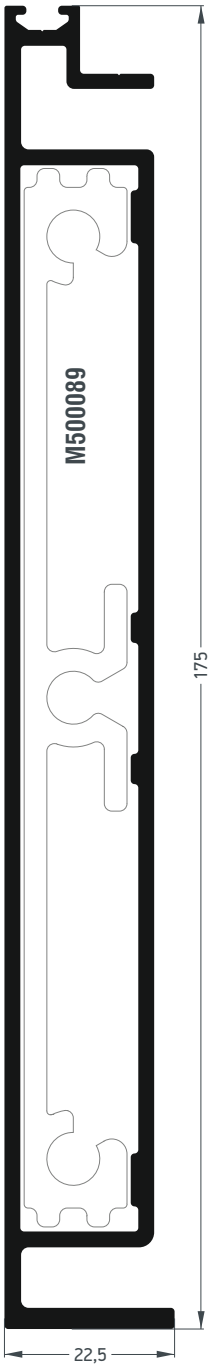

M70042	
Κολώνα διαιρούμενη υαλοπετάσματος Split curtain wall mullion	
Βάρος - Weight	2357 gr/m
Ροπή αδρανείας X-X Moment of inertia x-x	265,8 cm^4
Ροπή αδρανείας Y-Y Moment of inertia y-y	5,9 cm^4

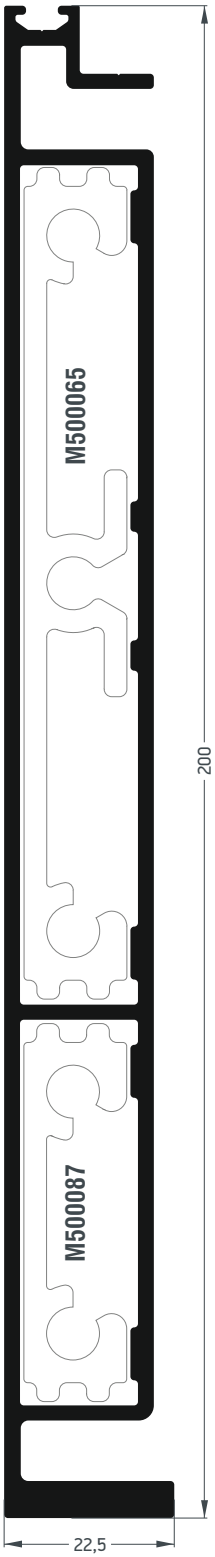

M70043	
Κολώνα διαιρούμενη υαλοπετάσματος Split curtain wall mullion	
Βάρος - Weight	2863 gr/m
Ροπή αδρανείας X-X Moment of inertia x-x	420,2 cm^4
Ροπή αδρανείας Y-Y Moment of inertia y-y	7,0 cm^4

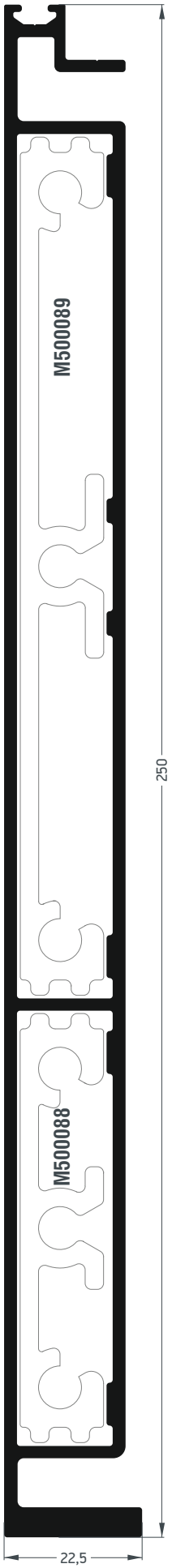

M70044	
Κολώνα διαιρούμενη υαλοπετάσματος Split curtain wall mullion	
Βάρος - Weight	3430 gr/m
Ροπή αδρανείας X-X Moment of inertia x-x	774,3 cm^4
Ροπή αδρανείας Y-Y Moment of inertia y-y	8,6 cm^4

M500130	
Πρόσθετο υαλοπετάσματος Curtain wall additional profile	
Βάρος - Weight	1037 gr/m
Ροπή αδρανείας X-X Moment of inertia x-x	68,4 cm^4
Ροπή αδρανείας Y-Y Moment of inertia y-y	0,3 cm^4

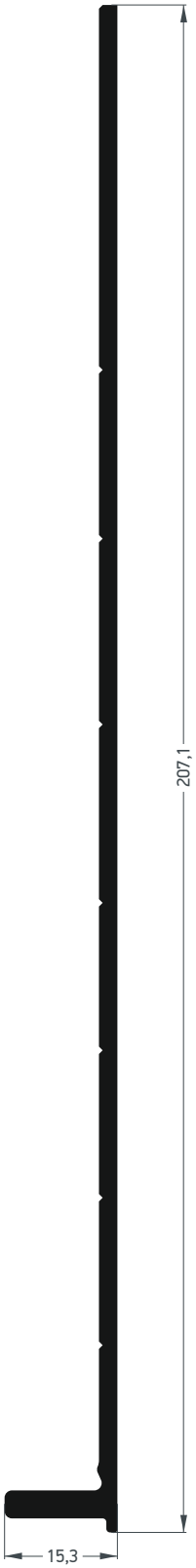

M70052	
Πρόσθετο υαλοπετάσματος Curtain wall additional profile	
Βάρος - Weight	1518 gr/m
Ροπή αδρανείας X-X Moment of inertia x-x	227,0 cm^4
Ροπή αδρανείας Y-Y Moment of inertia y-y	0,3 cm^4

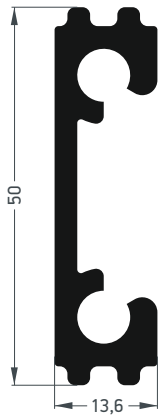

M500087	
Πρόσθετο Additional profile	
Βάρος - Weight	824 gr/m
Ροπή αδρανείας X-X Moment of inertia x-x	8,6 cm^4
Ροπή αδρανείας Y-Y Moment of inertia y-y	0,6 cm^4

M500088	
Πρόσθετο Additional profile	
Βάρος - Weight	1236 gr/m
Ροπή αδρανείας X-X Moment of inertia x-x	21,6 cm^4
Ροπή αδρανείας Y-Y Moment of inertia y-y	0,9 cm^4

M500065	
Πρόσθετο Additional profile	
Βάρος - Weight	1641 gr/m
Ροπή αδρανείας X-X Moment of inertia x-x	70,6 cm^4
Ροπή αδρανείας Y-Y Moment of inertia y-y	1,2 cm^4

M500089	
Πρόσθετο Additional profile	
Βάρος - Weight	1884 gr/m
Ροπή αδρανείας X-X Moment of inertia x-x	132,0 cm^4
Ροπή αδρανείας Y-Y Moment of inertia y-y	1,3 cm^4

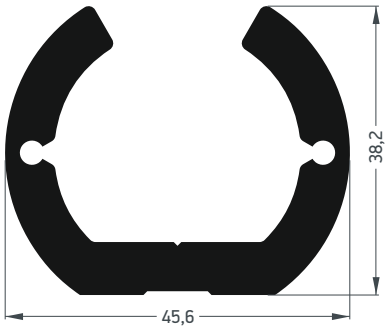

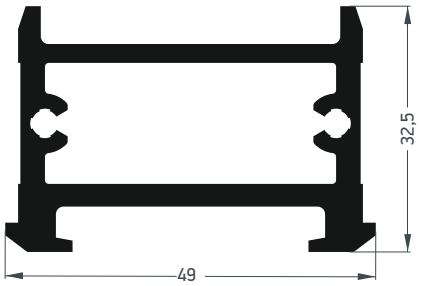

M70028	
Πρόσθετο Additional profile	
Βάρος - Weight	1717 gr/m
Ροπή αδρανείας X-X Moment of inertia x-x	134,4 cm^4
Ροπή αδρανείας Y-Y Moment of inertia y-y	8,5 cm^4

M70097	
Πρόσθετο Additional profile	
Βάρος - Weight	1273 gr/m
Ροπή αδρανείας X-X Moment of inertia x-x	13,6 cm^4
Ροπή αδρανείας Y-Y Moment of inertia y-y	24,3 cm^4

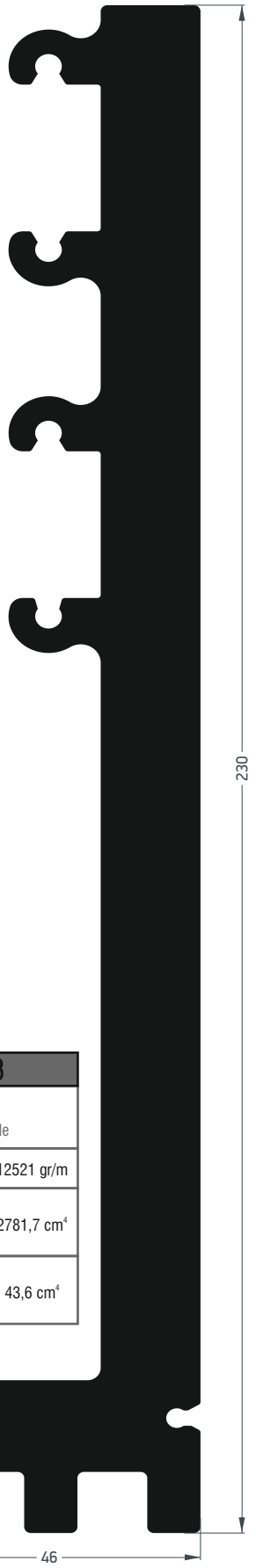

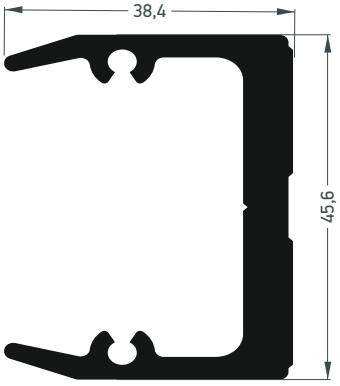

M70027	
Πρόσθετο Additional profile	
Βάρος - Weight	1138 gr/m
Ροπή αδρανείας X-X Moment of inertia x-x	11,8 cm^4
Ροπή αδρανείας Y-Y Moment of inertia y-y	3,3 cm^4

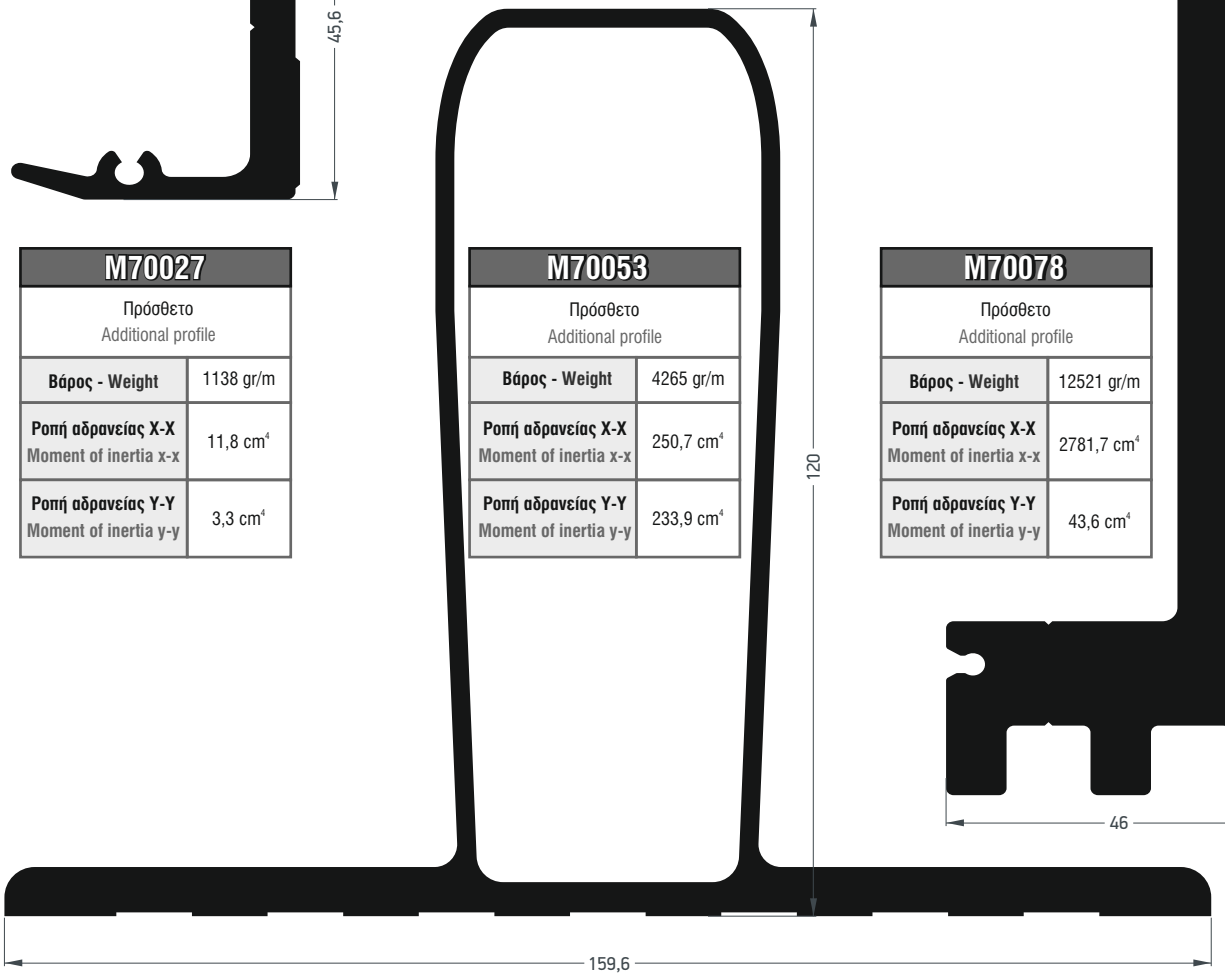

M70053	
Πρόσθετο Additional profile	
Βάρος - Weight	4265 gr/m
Ροπή αδρανείας X-X Moment of inertia x-x	250,7 cm^4
Ροπή αδρανείας Y-Y Moment of inertia y-y	233,9 cm^4

M70078	
Πρόσθετο Additional profile	
Βάρος - Weight	12521 gr/m
Ροπή αδρανείας X-X Moment of inertia x-x	2781,7 cm^4
Ροπή αδρανείας Y-Y Moment of inertia y-y	43,6 cm^4

M70025	
Πλάκα πίεσης υαλοπετάσματος Curtain wall pressure plate profile	
Βάρος - Weight	481 gr/m
Ροπή αδρανείας X-X Moment of inertia x-x	0,1 cm^4
Ροπή αδρανείας Y-Y Moment of inertia y-y	4,1 cm^4

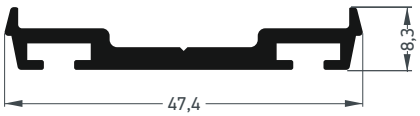

M510007	
Πλάκα πίεσης υαλοπετάσματος Curtain wall pressure plate profile	
Βάρος - Weight	429 gr/m
Ροπή αδρανείας X-X Moment of inertia x-x	0,1 cm^4
Ροπή αδρανείας Y-Y Moment of inertia y-y	3,1 cm^4

M10940	
Πλάκα πίεσης υαλοπετάσματος Curtain wall pressure plate profile	
Βάρος - Weight	554 gr/m
Ροπή αδρανείας X-X Moment of inertia x-x	0,1 cm^4
Ροπή αδρανείας Y-Y Moment of inertia y-y	6,0 cm^4

M10841	
Πλάκα πίεσης M10800 Pressure plate profile M10800	
Βάρος - Weight	835 gr/m
Ροπή αδρανείας X-X Moment of inertia x-x	0,8 cm^4
Ροπή αδρανείας Y-Y Moment of inertia y-y	34,0 cm^4

M500113	
Πλάκα πίεσης υαλοπετάσματος Curtain wall pressure plate profile	
Βάρος - Weight	619 gr/m
Ροπή αδρανείας X-X Moment of inertia x-x	0,1 cm^4
Ροπή αδρανείας Y-Y Moment of inertia y-y	4,6 cm^4

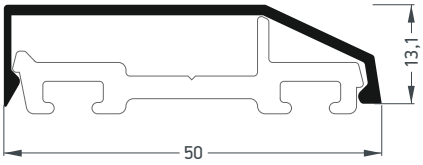

M500082	
Καπάκι υαλοπετάσματος Curtain wall cover cap	
Βάρος - Weight	257 gr/m
Ροπή αδρανείας X-X Moment of inertia x-x	0,2 cm^4
Ροπή αδρανείας Y-Y Moment of inertia y-y	2,8 cm^4

M500018	
Πλάκα πίεσης υαλοπετάσματος Curtain wall pressure plate profile	
Βάρος - Weight	558 gr/m
Ροπή αδρανείας X-X Moment of inertia x-x	0,1 cm^4
Ροπή αδρανείας Y-Y Moment of inertia y-y	2,2 cm^4

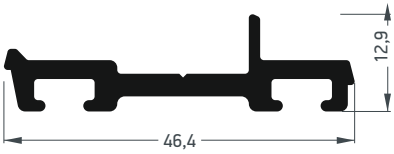

M500081	
Πλάκα πίεσης υαλοπετάσματος Curtain wall pressure plate profile	
Βάρος - Weight	507 gr/m
Ροπή αδρανείας X-X Moment of inertia x-x	0,1 cm^4
Ροπή αδρανείας Y-Y Moment of inertia y-y	3,6 cm^4

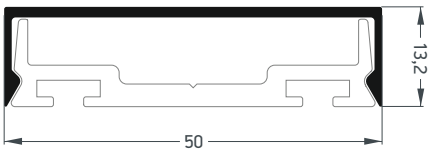

M70031	
Καπάκι υαλοπετάσματος Curtain wall cover cap	
Βάρος - Weight	264 gr/m
Ροπή αδρανείας X-X Moment of inertia x-x	0,1 cm^4
Ροπή αδρανείας Y-Y Moment of inertia y-y	3,1 cm^4

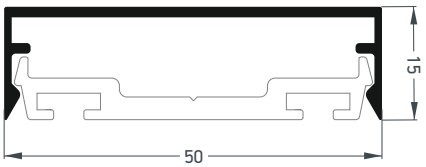

M500053	
Καπάκι υαλοπετάσματος Curtain wall cover cap	
Βάρος - Weight	292 gr/m
Ροπή αδρανείας X-X Moment of inertia x-x	0,2 cm^4
Ροπή αδρανείας Y-Y Moment of inertia y-y	3,7 cm^4

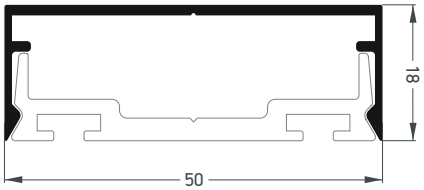

M500063	
Καπάκι υαλοπετάσματος Curtain wall cover cap	
Βάρος - Weight	307 gr/m
Ροπή αδρανείας X-X Moment of inertia x-x	0,3 cm^4
Ροπή αδρανείας Y-Y Moment of inertia y-y	4,0 cm^4

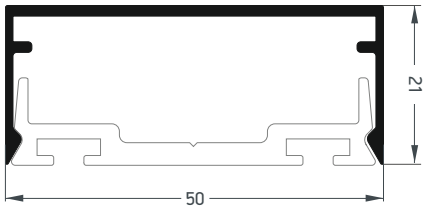

M500080	
Καπάκι υαλοπετάσματος Curtain wall cover cap	
Βάρος - Weight	324 gr/m
Ροπή αδρανείας X-X Moment of inertia x-x	0,47 cm^4
Ροπή αδρανείας Y-Y Moment of inertia y-y	4,38 cm^4

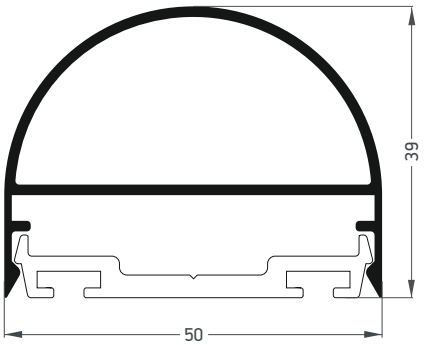

M500077	
Καπάκι υαλοπετάσματος Curtain wall cover cap	
Βάρος - Weight	570 gr/m
Ροπή αδρανείας X-X Moment of inertia x-x	2,4 cm^4
Ροπή αδρανείας Y-Y Moment of inertia y-y	6,6 cm^4

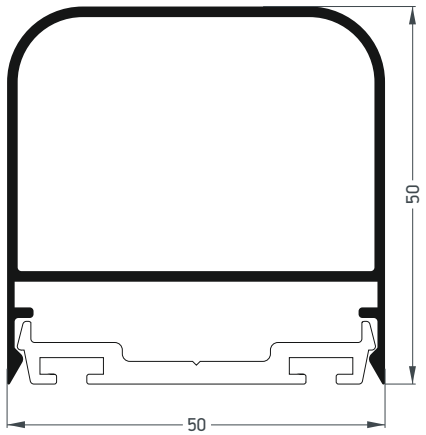

M500078	
Καπάκι υαλοπετάσματος Curtain wall cover cap	
Βάρος - Weight	705 gr/m
Ροπή αδρανείας X-X Moment of inertia x-x	6,7 cm^4
Ροπή αδρανείας Y-Y Moment of inertia y-y	10,0 cm^4

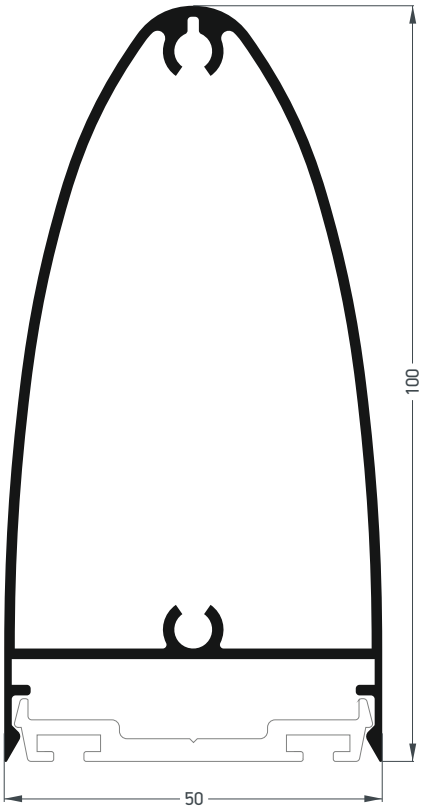

M500079	
Καπάκι υαλοπετάσματος Curtain wall cover cap	
Βάρος - Weight	1119 gr/m
Ροπή αδρανείας X-X **Moment of inertia x-x**	43,4 cm^4
Ροπή αδρανείας Y-Y **Moment of inertia y-y**	13,2 cm^4

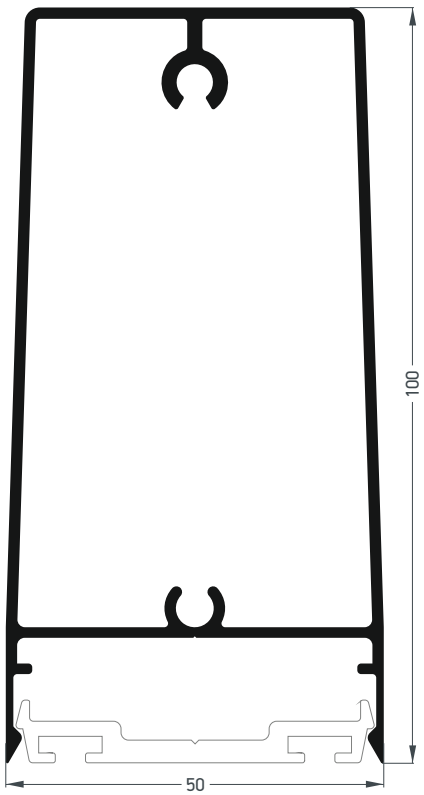

M70054	
Καπάκι υαλοπετάσματος Curtain wall cover cap	
Βάρος - Weight	1316 gr/m
Ροπή αδρανείας X-X **Moment of inertia x-x**	54,49 cm^4
Ροπή αδρανείας Y-Y **Moment of inertia y-y**	18,19 cm^4

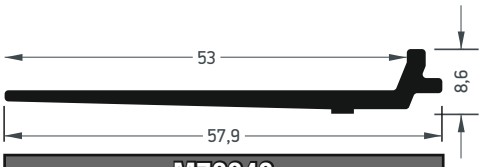

M70049	
Πρόσθετο υαλοπετάσματος Curtain wall additional profile	
Βάρος - Weight	365 gr/m
Ροπή αδρανείας X-X Moment of inertia x-x	0,0 cm^4
Ροπή αδρανείας Y-Y Moment of inertia y-y	3,7 cm^4

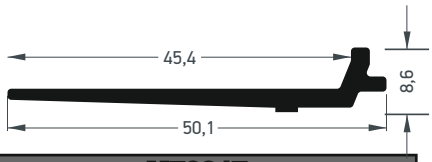

M70217	
Πρόσθετο υαλοπετάσματος Curtain wall additional profile	
Βάρος - Weight	322,9 gr/m
Ροπή αδρανείας X-X Moment of inertia x-x	0,0 cm^4
Ροπή αδρανείας Y-Y Moment of inertia y-y	2,45 cm^4

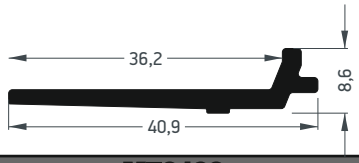

M70130	
Πρόσθετο υαλοπετάσματος Curtain wall additional profile	
Βάρος - Weight	288,4 gr/m
Ροπή αδρανείας X-X Moment of inertia x-x	0,0 cm^4
Ροπή αδρανείας Y-Y Moment of inertia y-y	1,5 cm^4

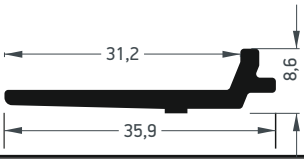

M70026	
Πρόσθετο υαλοπετάσματος Curtain wall additional profile	
Βάρος - Weight	262 gr/m
Ροπή αδρανείας X-X Moment of inertia x-x	0,0 cm^4
Ροπή αδρανείας Y-Y Moment of inertia y-y	1,0 cm^4

M70079	
Πρόσθετο Additional profile	
Βάρος - Weight	847 gr/m
Ροπή αδρανείας X-X Moment of inertia x-x	1,0 cm^4
Ροπή αδρανείας Y-Y Moment of inertia y-y	3,4 cm^4

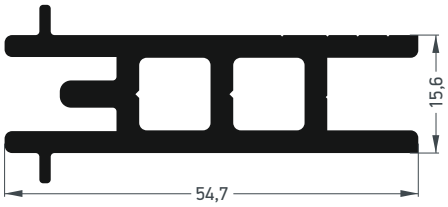

M70080	
Πρόσθετο Additional profile	
Βάρος - Weight	1213,8 gr/m
Ροπή αδρανείας X-X Moment of inertia x-x	1,5 cm^4
Ροπή αδρανείας Y-Y Moment of inertia y-y	10,1 cm^4

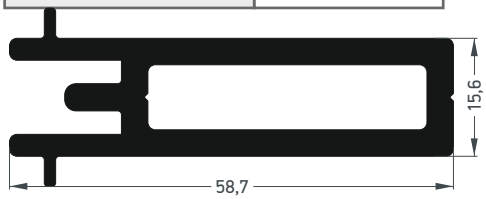

M70085	
Πρόσθετο Additional profile	
Βάρος - Weight	1324 gr/m
Ροπή αδρανείας X-X Moment of inertia x-x	1,66 cm^4
Ροπή αδρανείας Y-Y Moment of inertia y-y	15,2 cm^4

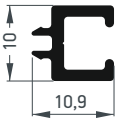

M70022	
Πρόσθετο υαλοπετάσματος Curtain wall additional profile	
Βάρος - Weight	120,5 gr/m
Ροπή αδρανείας X-X Moment of inertia x-x	0,1 cm^4
Ροπή αδρανείας Y-Y Moment of inertia y-y	0,1 cm^4

M70134	
Πρόσθετο υαλοπετάσματος Curtain wall additional profile	
Βάρος - Weight	219,2 gr/m
Ροπή αδρανείας X-X Moment of inertia x-x	0,24 cm^4
Ροπή αδρανείας Y-Y Moment of inertia y-y	0,10 cm^4

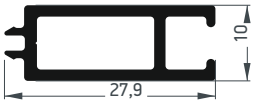

M70135	
Πρόσθετο υαλοπετάσματος Curtain wall additional profile	
Βάρος - Weight	288,1 gr/m
Ροπή αδρανείας X-X Moment of inertia x-x	0,73 cm^4
Ροπή αδρανείας Y-Y Moment of inertia y-y	0,15 cm^4

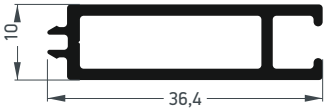

M70136	
Πρόσθετο υαλοπετάσματος Curtain wall additional profile	
Βάρος - Weight	356,9 gr/m
Ροπή αδρανείας X-X Moment of inertia x-x	1,60 cm^4
Ροπή αδρανείας Y-Y Moment of inertia y-y	0,20 cm^4

AL500001	
Πρόσθετο Additional profile	
Βάρος - Weight	287 gr/m
Ροπή αδρανείας X-X Moment of inertia x-x	1,0 cm^4
Ροπή αδρανείας Y-Y Moment of inertia y-y	0,1 cm^4

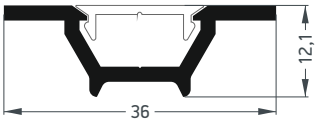

M109421	
Πλάκα πίεσης υαλοπετάσματος Curtain wall pressure plate profile	
Βάρος - Weight	276 gr/m
Ροπή αδρανείας X-X Moment of inertia x-x	0,1 cm^4
Ροπή αδρανείας Y-Y Moment of inertia y-y	1,0 cm^4

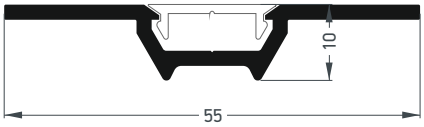

M500122	
Πλάκα πίεσης υαλοπετάσματος Curtain wall pressure plate profile	
Βάρος - Weight	368 gr/m
Ροπή αδρανείας X-X Moment of inertia x-x	0,1 cm^4
Ροπή αδρανείας Y-Y Moment of inertia y-y	2,9 cm^4

M9351	
Καπάκι Cover cap	
Βάρος - Weight	70 gr/m
Ροπή αδρανείας X-X Moment of inertia x-x	0,0 cm^4
Ροπή αδρανείας Y-Y Moment of inertia y-y	0,1 cm^4

M109422	
Πρόσθετο υαλοπετάσματος Curtain wall additional profile	
Βάρος - Weight	263 gr/m
Ροπή αδρανείας X-X Moment of inertia x-x	0,0 cm^4
Ροπή αδρανείας Y-Y Moment of inertia y-y	0,3 cm^4

M9010	
Πρόσθετο Additional profile	
Βάρος - Weight	132 gr/m
Ροπή αδρανείας X-X Moment of inertia x-x	0,1 cm^4
Ροπή αδρανείας Y-Y Moment of inertia y-y	0,3 cm^4

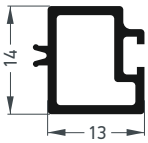

M71215	
Πρόσθετο υαλοπετάσματος Curtain wall additional profile	
Βάρος - Weight	181 gr/m
Ροπή αδρανείας X-X Moment of inertia x-x	0,16 cm^4
Ροπή αδρανείας Y-Y Moment of inertia y-y	0,14 cm^4

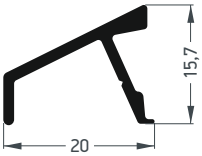

M9317	
Νεροσταλάκτης Waterproofing profile	
Βάρος - Weight	180 gr/m
Ροπή αδρανείας X-X Moment of inertia x-x	0,1 cm^4
Ροπή αδρανείας Y-Y Moment of inertia y-y	0,3 cm^4

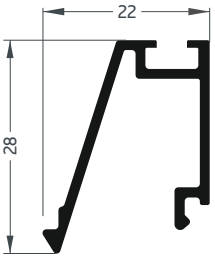

M10930	
Πρόσθετο προφίλ Additional profile	
Βάρος - Weight	152,7 gr/m
Ροπή αδρανείας X-X Moment of inertia x-x	0,53 cm^4
Ροπή αδρανείας Y-Y Moment of inertia y-y	0,74 cm^4

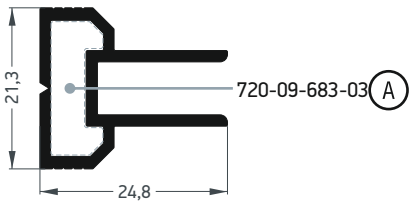

M109683	
Αποστάτης υάλωσης υαλοπινακα/Structural Glazing spacer/Structural	
Βάρος - Weight	348 gr/m
Ροπή αδρανείας X-X Moment of inertia x-x	0,49 cm^4
Ροπή αδρανείας Y-Y Moment of inertia y-y	0,64 cm^4
Γωνία επιπεδότητας Alignment corner	720-09-683-03

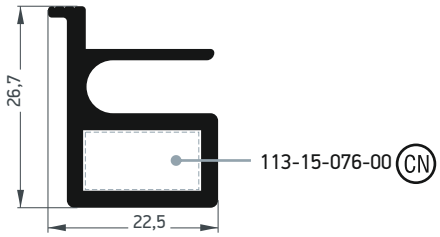

M109685	
Αποστάτης υάλωσης υαλοπινακα/Structural Glazing spacer/Structural	
Βάρος - Weight	526 gr/m
Ροπή αδρανείας X-X Moment of inertia x-x	1,2 cm^4
Ροπή αδρανείας Y-Y Moment of inertia y-y	0,9 cm^4
Γωνία σύνδεσης πρεσαριστή καρφωτή ¦ Crimp nail cleat	113-15-076-00

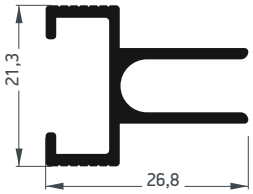

M109690	
Αποστάτης υάλωσης υαλοπινακα/Structural Glazing spacer/Structural	
Βάρος - Weight	327 gr/m
Ροπή αδρανείας X-X Moment of inertia x-x	0,5 cm^4
Ροπή αδρανείας Y-Y Moment of inertia y-y	0,6 cm^4

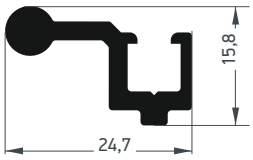

4000004	
Κλείδωμα για Strractural Strractural locker	
Βάρος - Weight	332 gr/m

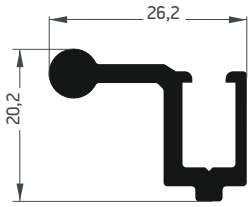

4000022	
Κλείδωμα για Strractural Strractural locker	
Βάρος - Weight	394 gr/m

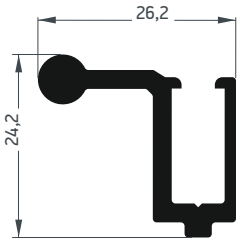

4000023	
Κλείδωμα για Strractural Strractural locker	
Βάρος - Weight	437 gr/m

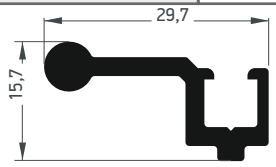

M10968	
Πρόσθετο υαλοπετάσματος Curtain wall additional profile	
Βάρος - Weight	366 gr/m

M109680	
Πρόσθετο υαλοπετάσματος Curtain wall additional profile	
Βάρος - Weight	491 gr/m

M10969	
Πρόσθετο υαλοπετάσματος Curtain wall additional profile	
Βάρος - Weight	174 gr/m
Ροπή αδρανείας X-X Moment of inertia x-x	0,1 cm^4
Ροπή αδρανείας Y-Y Moment of inertia y-y	0,2 cm^4

M500135	
Πρόσθετο υαλοπετάσματος Curtain wall additional profile	
Βάρος - Weight	218 gr/m
Ροπή αδρανείας X-X Moment of inertia x-x	0,0 cm^4
Ροπή αδρανείας Y-Y Moment of inertia y-y	0,2 cm^4

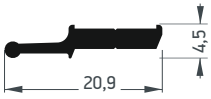

M500097	
Πρόσθετο υαλοπετάσματος Curtain wall additional profile	
Βάρος - Weight	128 gr/m
Ροπή αδρανείας X-X Moment of inertia x-x	0,0 cm^4
Ροπή αδρανείας Y-Y Moment of inertia y-y	0,2 cm^4

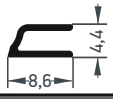

M500098	
Πρόσθετο υαλοπετάσματος Curtain wall additional profile	
Βάρος - Weight	45 gr/m
Ροπή αδρανείας X-X Moment of inertia x-x	0,0 cm^4
Ροπή αδρανείας Y-Y Moment of inertia y-y	0,0 cm^4

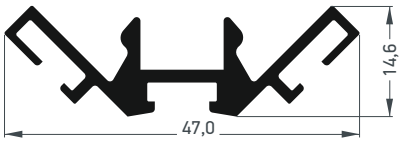

M9931	
Πλάκα πίεσης υαλοπετάσματος Curtain wall pressure plate profile	
Βάρος - Weight	484 gr/m
Ροπή αδρανείας X-X Moment of inertia x-x	0,2 cm^4
Ροπή αδρανείας Y-Y Moment of inertia y-y	2,6 cm^4

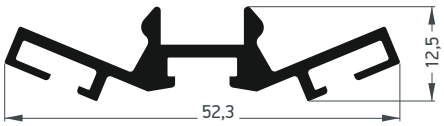

M9934	
Πλάκα πίεσης υαλοπετάσματος Curtain wall pressure plate profile	
Βάρος - Weight	457 gr/m
Ροπή αδρανείας X-X Moment of inertia x-x	0,1 cm^4
Ροπή αδρανείας Y-Y Moment of inertia y-y	3,2 cm^4

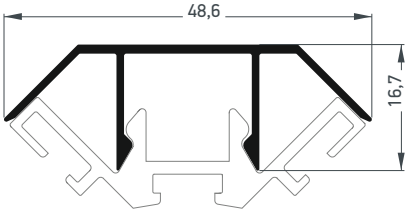

M9932	
Καπάκι υαλοπετάσματος Curtain wall cover cap	
Βάρος - Weight	260 gr/m
Ροπή αδρανείας X-X Moment of inertia x-x	0,2 cm^4
Ροπή αδρανείας Y-Y Moment of inertia y-y	1,5 cm^4

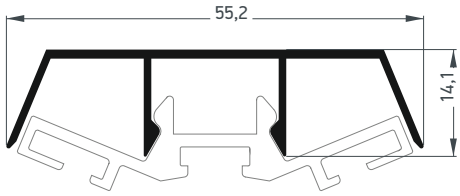

M9935	
Καπάκι υαλοπετάσματος Curtain wall cover cap	
Βάρος - Weight	295 gr/m
Ροπή αδρανείας X-X Moment of inertia x-x	0,2 cm^4
Ροπή αδρανείας Y-Y Moment of inertia y-y	2,7 cm^4

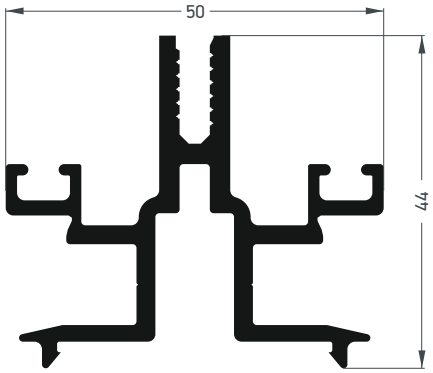

M70021	
Πρόσθετο υαλοπετάσματος Curtain wall additional profile	
Βάρος - Weight	1160 gr/m
Ροπή αδρανείας X-X Moment of inertia x-x	5,2 cm^4
Ροπή αδρανείας Y-Y Moment of inertia y-y	6,4 cm^4

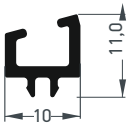

M70048	
Πρόσθετο υαλοπετάσματος Curtain wall additional profile	
Βάρος - Weight	109 gr/m
Ροπή αδρανείας X-X Moment of inertia x-x	0,1 cm^4
Ροπή αδρανείας Y-Y Moment of inertia y-y	0,1 cm^4

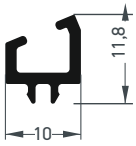

M70047	
Πρόσθετο υαλοπετάσματος Curtain wall additional profile	
Βάρος - Weight	111 gr/m
Ροπή αδρανείας X-X Moment of inertia x-x	0,1 cm^4
Ροπή αδρανείας Y-Y Moment of inertia y-y	0,1 cm^4

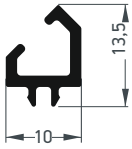

M70045	
Πρόσθετο υαλοπετάσματος Curtain wall additional profile	
Βάρος - Weight	116 gr/m
Ροπή αδρανείας X-X Moment of inertia x-x	0,1 cm^4
Ροπή αδρανείας Y-Y Moment of inertia y-y	0,1 cm^4

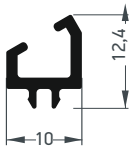

M70046	
Πρόσθετο υαλοπετάσματος Curtain wall additional profile	
Βάρος - Weight	113 gr/m
Ροπή αδρανείας X-X Moment of inertia x-x	0,1 cm^4
Ροπή αδρανείας Y-Y Moment of inertia y-y	0,1 cm^4

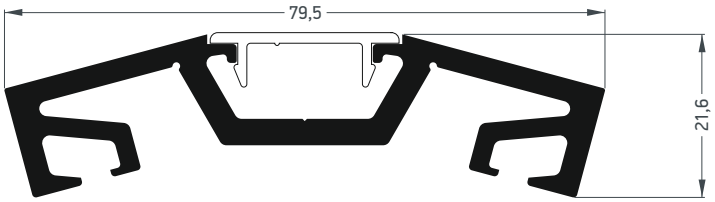

M109401	
Πλάκα πίεσης υαλοπετάσματος Curtain wall pressure plate profile	
Βάρος - Weight	1342 gr/m
Ροπή αδρανείας X-X Moment of inertia x-x	1,3 cm^4
Ροπή αδρανείας Y-Y Moment of inertia y-y	31,7 cm^4

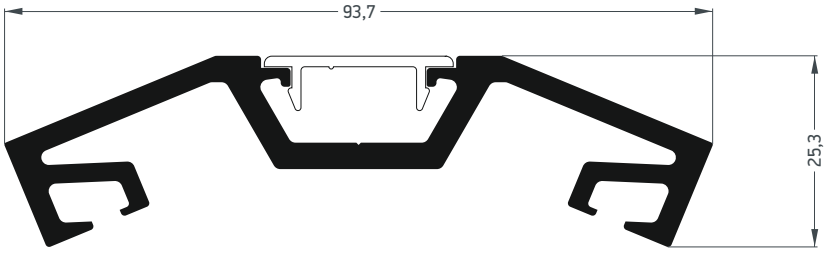

M109402	
Πλάκα πίεσης υαλοπετάσματος Curtain wall pressure plate profile	
Βάρος - Weight	1508 gr/m
Ροπή αδρανείας X-X Moment of inertia x-x	2,1 cm^4
Ροπή αδρανείας Y-Y Moment of inertia y-y	48,4 cm^4

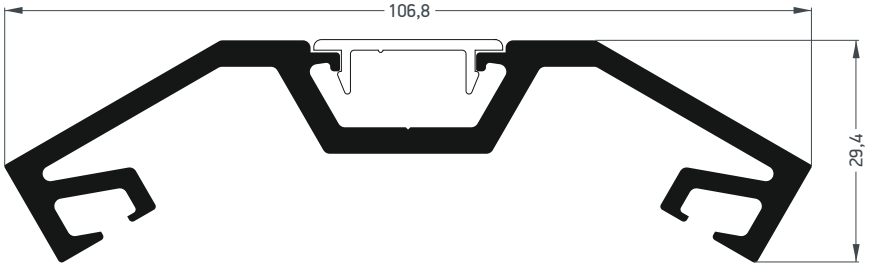

M109403	
Πλάκα πίεσης υαλοπετάσματος Curtain wall pressure plate profile	
Βάρος - Weight	1660 gr/m
Ροπή αδρανείας X-X Moment of inertia x-x	3,6 cm^4
Ροπή αδρανείας Y-Y Moment of inertia y-y	68,8 cm^4

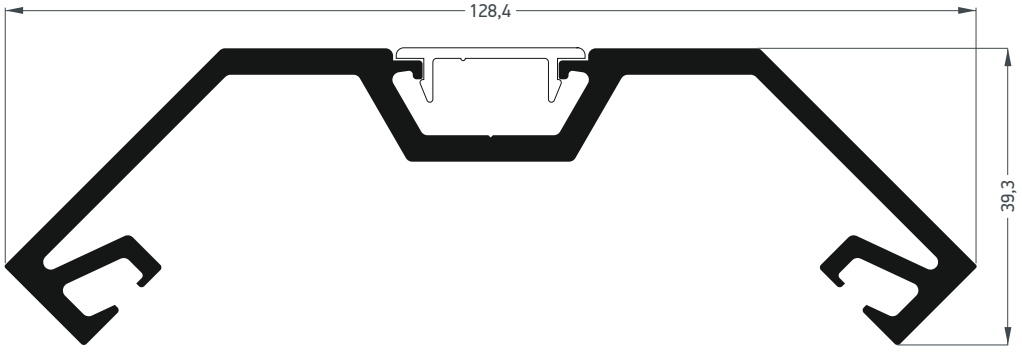

M109404	
Πλάκα πίεσης υαλοπετάσματος Curtain wall pressure plate profile	
Βάρος - Weight	1978 gr/m
Ροπή αδρανείας X-X Moment of inertia x-x	9,9 cm^4
Ροπή αδρανείας Y-Y Moment of inertia y-y	121,4 cm^4

M70140	
Πλάκα πίεσης υαλοπετάσματος Curtain wall pressure plate profile	
Βάρος - Weight	2641 gr/m
Ροπή αδρανείας X-X Moment of inertia x-x	17,2 cm^4
Ροπή αδρανείας Y-Y Moment of inertia y-y	280,6 cm^4

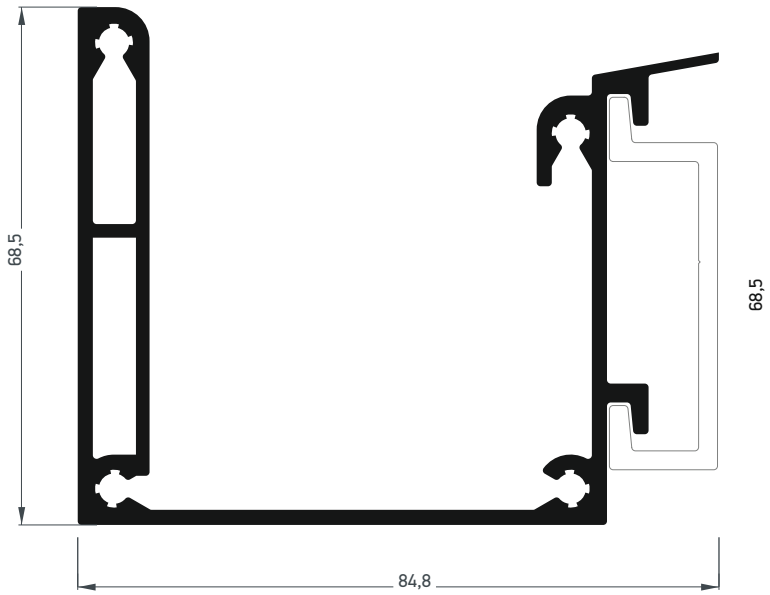

M10963	
Πρόσθετο υαλοπετάσματος Curtain wall additional profile	
Βάρος - Weight	1871 gr/m
Ροπή αδρανείας X-X Moment of inertia x-x	36,2 cm^4
Ροπή αδρανείας Y-Y Moment of inertia y-y	63,7 cm^4

M10964	
Πρόσθετο υαλοπετάσματος Curtain wall additional profile	
Βάρος - Weight	539 gr/m
Ροπή αδρανείας X-X Moment of inertia x-x	5,6 cm^4
Ροπή αδρανείας Y-Y Moment of inertia y-y	0,5 cm^4

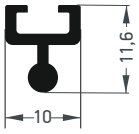

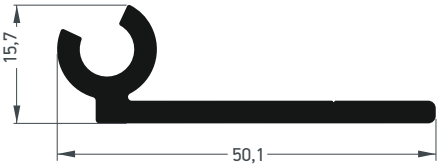

M10960	
Πρόσθετο Additional profile	
Βάρος - Weight	122 gr/m
Ροπή αδρανείας X-X Moment of inertia x-x	0,1 cm^4
Ροπή αδρανείας Y-Y Moment of inertia y-y	0,1 cm^4

M10957	
Πρόσθετο Additional profile	
Βάρος - Weight	562 gr/m
Ροπή αδρανείας X-X Moment of inertia x-x	0,3 cm^4
Ροπή αδρανείας Y-Y Moment of inertia y-y	4,4 cm^4

M10958	
Πρόσθετο Additional profile	
Βάρος - Weight	563 gr/m
Ροπή αδρανείας X-X Moment of inertia x-x	0,3 cm^4
Ροπή αδρανείας Y-Y Moment of inertia y-y	4,2 cm^4

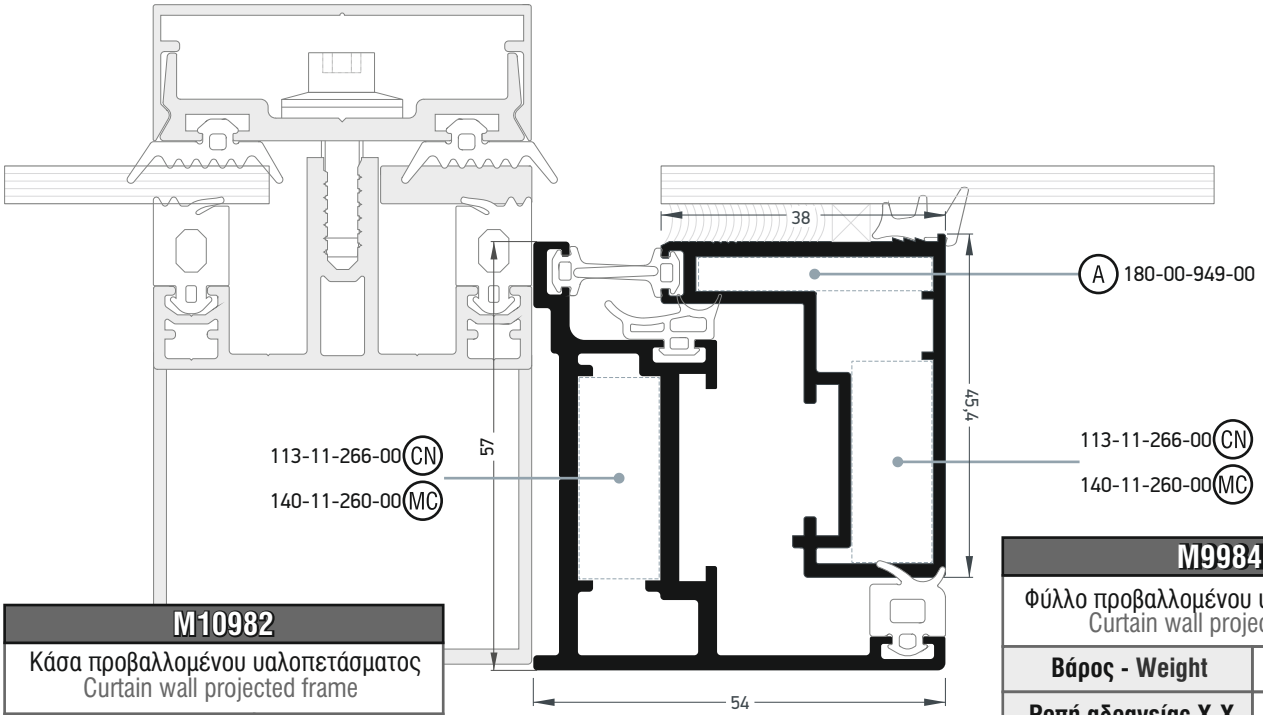

M10982	
Κάσα προβαλλομένου υαλοπετάσματος Curtain wall projected frame	
Βάρος - Weight	1145 gr/m
Ροπή αδρανείας X-X Moment of inertia x-x	7,3 cm^4
Ροπή αδρανείας Y-Y Moment of inertia y-y	12,8 cm^4
Γωνία σύνδεσης πρεσαριστή καρφωτή ¦ Crimp nail cleat	113-11-266-00
Γωνία σύνδεσης κουμπωτή αλουμινίου Aluminium spring cleat	140-11-260-00

M9984	
Φύλλο προβαλλομένου υαλοπετάσματος Curtain wall projected sash	
Βάρος - Weight	1702 gr/m
Ροπή αδρανείας X-X Moment of inertia x-x	19,1 cm^4
Ροπή αδρανείας Y-Y Moment of inertia y-y	47,0 cm^4
Γωνία σύνδεσης πρεσαριστή καρφωτή ¦ Crimp nail cleat	113-11-266-00
Γωνία σύνδεσης κουμπωτή αλουμινίου Aluminium spring cleat	140-11-260-00
Γωνία επιπεδότητας Alignment corner	180-00-949-00

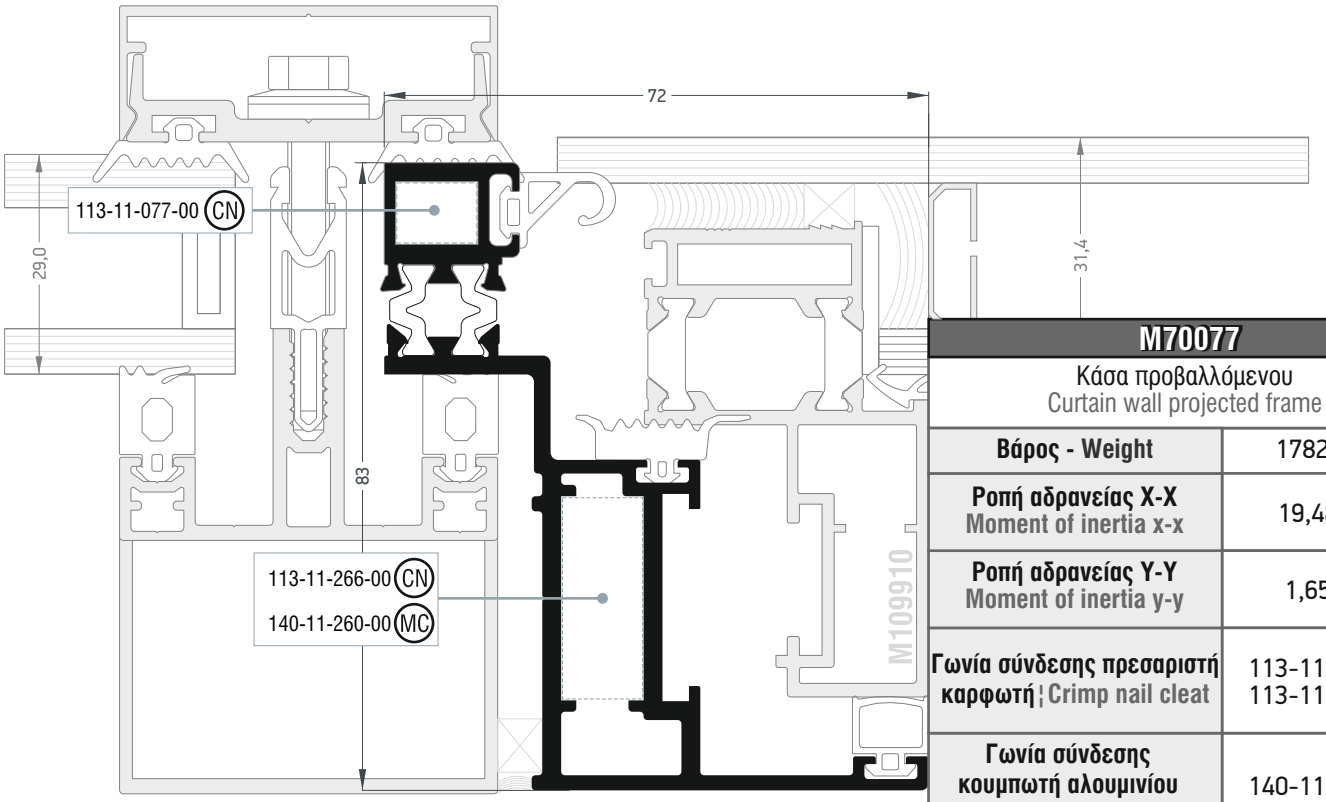

M70077	
Κάσα προβαλλόμενου Curtain wall projected frame	
Βάρος - Weight	1782 gr/m
Ροπή αδρανείας X-X Moment of inertia x-x	19,48 cm^4
Ροπή αδρανείας Y-Y Moment of inertia y-y	1,65 cm^4
Γωνία σύνδεσης πρεσαριστή καρφωτή ¦ Crimp nail cleat	113-11-077-00 113-11-266-00
Γωνία σύνδεσης κουμπωτή αλουμινίου Aluminium spring cleat	140-11-260-00

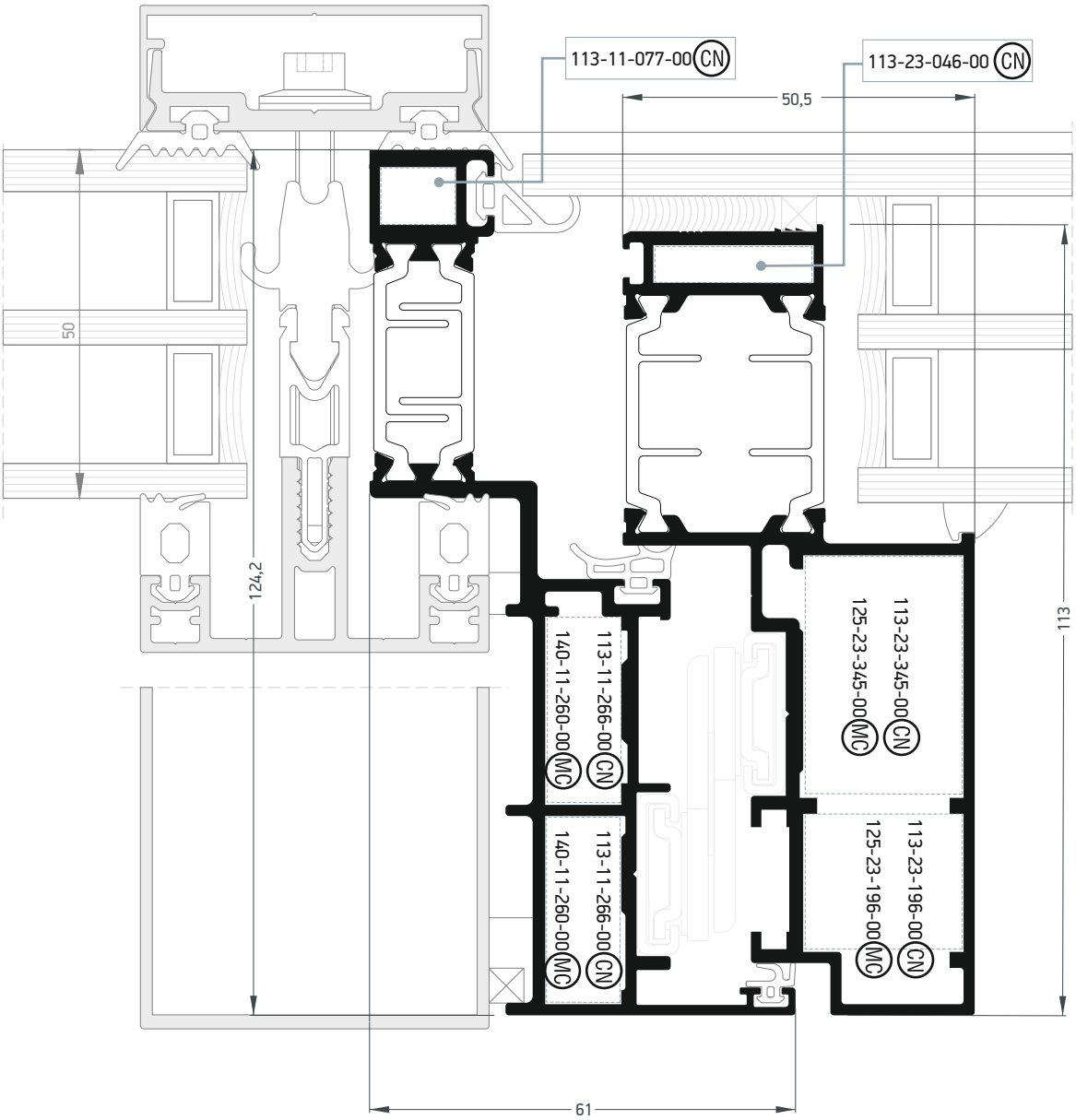

M70050	
Κάσα παράλληλης προβολής Parallel projected frame	
Βάρος - Weight	1995 gr/m
Ροπή αδρανείας X-X Moment of inertia x-x	16,97 cm^4
Ροπή αδρανείας Y-Y Moment of inertia y-y	123,75 cm^4
Γωνία σύνδεσης πρεσαριστή καρφωτή ¦ Crimp nail cleat	113-11-077-00 113-11-266-00 113-11-266-00
Γωνία σύνδεσης κουμπωτή αλουμινίου Aluminium spring cleat	140-11-260-00 140-11-260-00

M70051	
Φύλλο παράλληλης προβολής Parallel projected sash	
Βάρος - Weight	11906,5 gr/m
Ροπή αδρανείας X-X Moment of inertia x-x	18,27 cm^4
Ροπή αδρανείας Y-Y Moment of inertia y-y	95 cm^4
Γωνία σύνδεσης πρεσαριστή καρφωτή ¦ Crimp nail cleat	113-23-046-00 113-23-196-00 113-23-345-00
Γωνία σύνδεσης κουμπωτή αλουμινίου Aluminium spring cleat	125-23-196-00 125-23-345-00

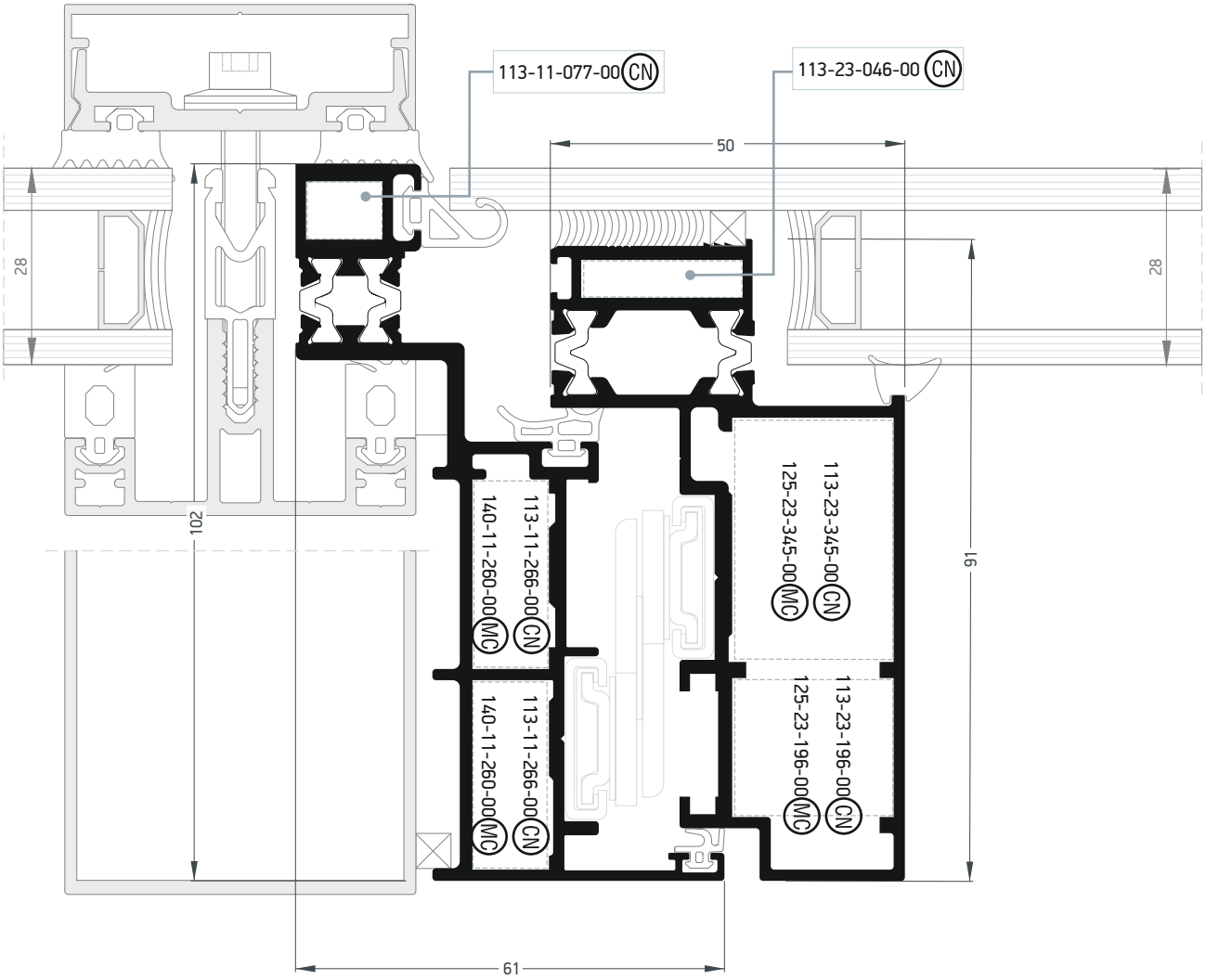

M70023	
Κάσα παράλληλης προβολής Parallel projected frame	
Βάρος - Weight	1846 gr/m
Ροπή αδρανείας X-X Moment of inertia x-x	14,3 cm^4
Ροπή αδρανείας Y-Y Moment of inertia y-y	75,5 cm^4
Γωνία σύνδεσης πρεσαριστή καρφωτή ¦ Crimp nail cleat	113-11-077-00 113-11-266-00 113-11-266-00
Γωνία σύνδεσης κουμπωτή αλουμινίου Aluminium spring cleat	140-11-260-00 140-11-260-00

M70024	
Φύλλο παράλληλης προβολής Parallel projected sash	
Βάρος - Weight	1767 gr/m
Ροπή αδρανείας X-X Moment of inertia x-x	15,4 cm^4
Ροπή αδρανείας Y-Y Moment of inertia y-y	55,4 cm^4
Γωνία σύνδεσης πρεσαριστή καρφωτή ¦ Crimp nail cleat	113-23-046-00 113-23-196-00 113-23-345-00
Γωνία σύνδεσης κουμπωτή αλουμινίου Aluminium spring cleat	125-23-196-00 125-23-345-00

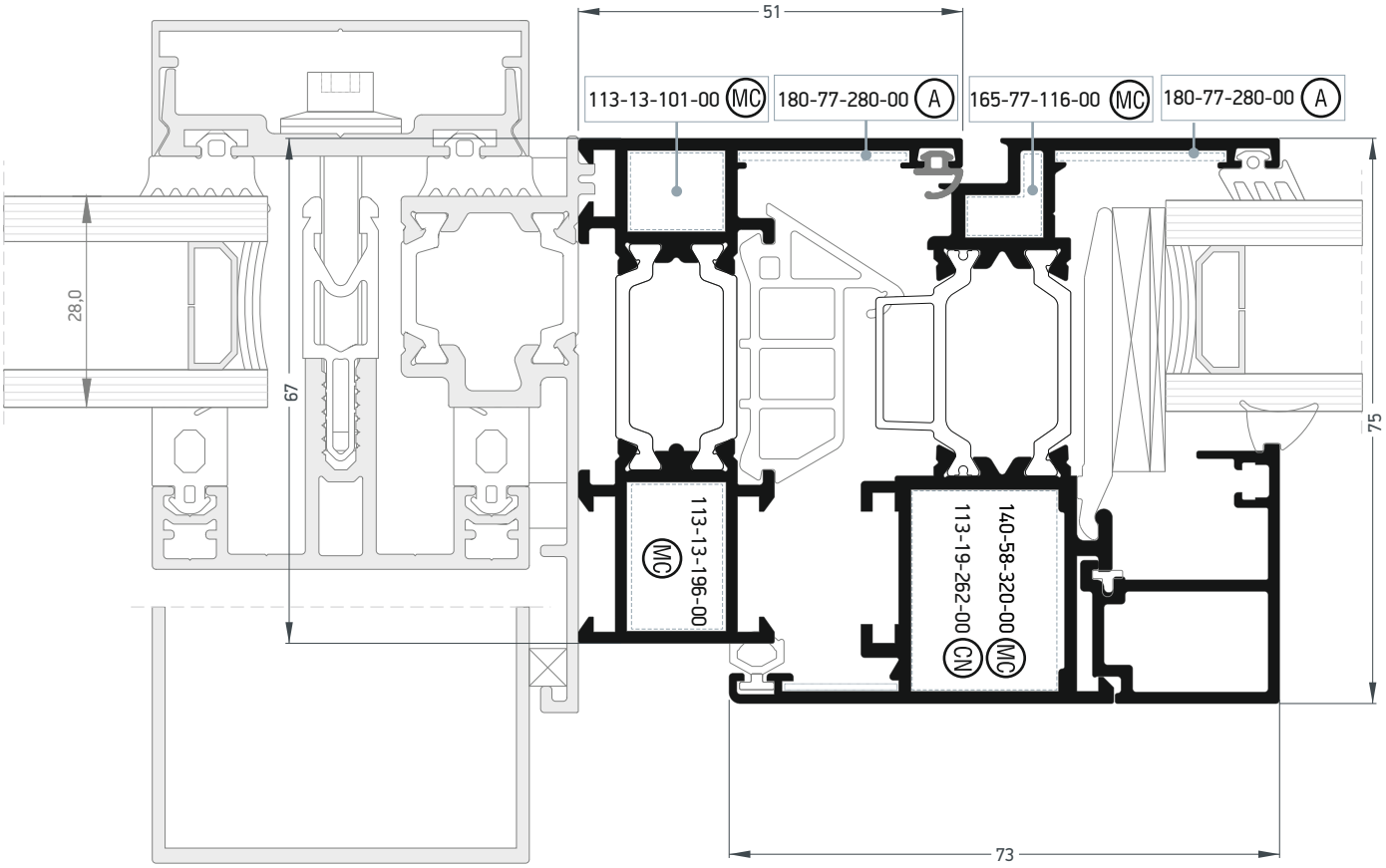

S67508	
Κάσα Frame	
Βάρος - Weight	1223,6 gr/m
Ροπή αδρανείας X-X Moment of inertia x-x	24,68 cm^4
Ροπή αδρανείας Y-Y Moment of inertia y-y	5,8 cm^4
Γωνία σύνδεσης πρεσαριστή καρφωτή ¦ Crimp nail cleat	113-13-101-00 113-13-196-00
Γωνία επιπεδότητας Alignment corner	180-77-280-00

S67936	
Φύλλο Sash	
Βάρος - Weight	1492,7 gr/m
Ροπή αδρανείας X-X Moment of inertia x-x	38,5 cm^4
Ροπή αδρανείας Y-Y Moment of inertia y-y	10,9 cm^4
Γωνία σύνδεσης κουμπωτή αλουμινίου Aluminium spring cleat	140-58-320-00
Γωνία σύνδεσης πρεσαριστή καρφωτή ¦ Crimp nail cleat	113-19-262-00
Γωνία επιπεδότητας Alignment corner	180-77-280-00

*Only for Parallel projected outward window
*Μόνο για παράλληλη προβολή

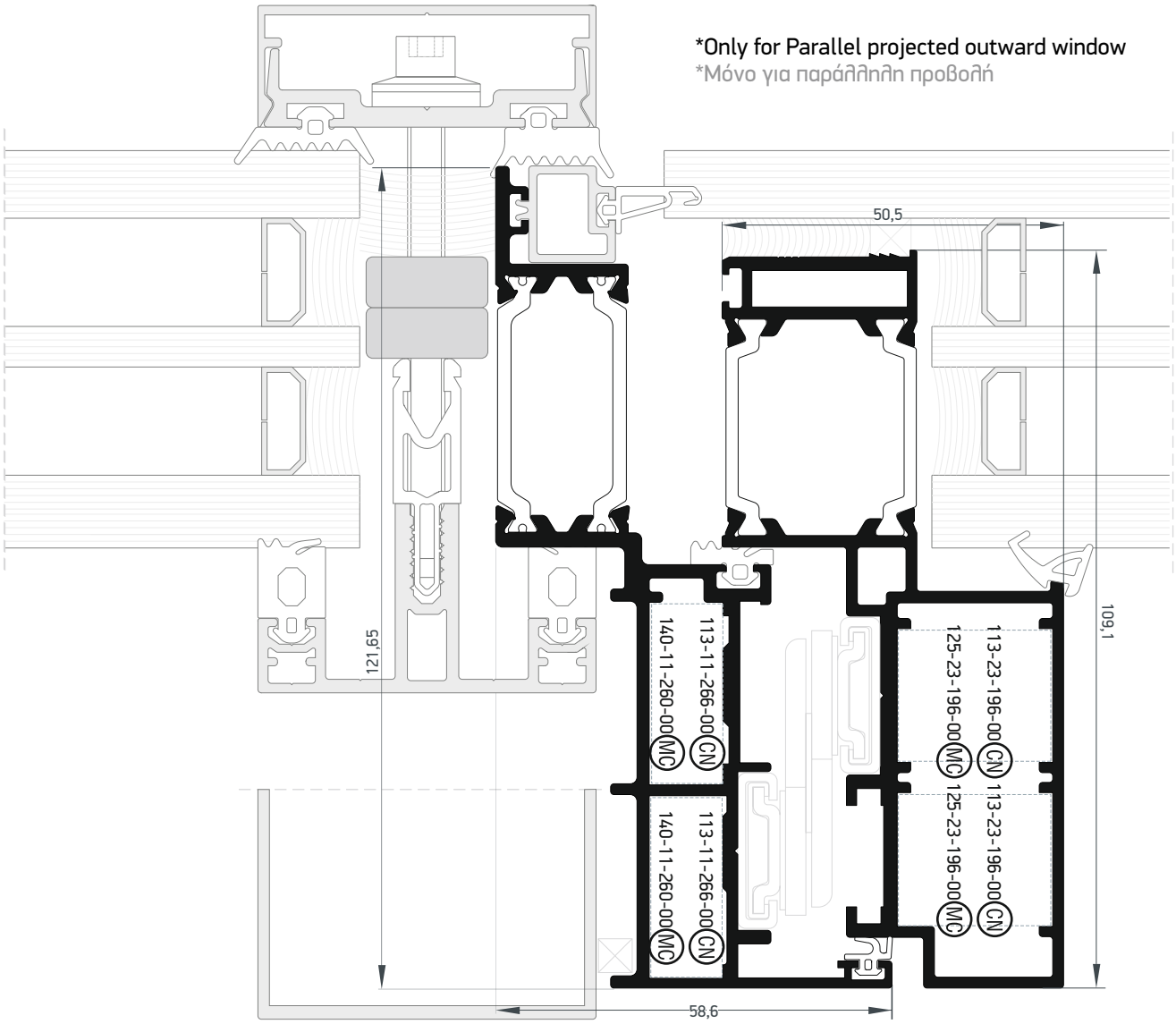

M70123	
Κάσα παράλληλης προβολής Parallel projected frame	
Βάρος - Weight	1785,5gr/m
Ροπή αδρανείας X-X Moment of inertia x-x	94,44 cm^4
Ροπή αδρανείας Y-Y Moment of inertia y-y	13,97 cm^4
Γωνία σύνδεσης πρεσαριστή καρφωτή ¦ Crimp nail cleat	113-19-262-00
Γωνία σύνδεσης κουμπωτή αλουμινίου Aluminium spring cleat	140-11-260-00 140-11-260-00

M70122	
Φύλλο παράλληλης προβολής Parallel projected sash	
Βάρος - Weight	1844,5 gr/m
Ροπή αδρανείας X-X Moment of inertia x-x	82,98 cm^4
Ροπή αδρανείας Y-Y Moment of inertia y-y	16,49 cm^4
Γωνία σύνδεσης πρεσαριστή καρφωτή ¦ Crimp nail cleat	113-13-101-00 113-13-196-00
Γωνία σύνδεσης κουμπωτή αλουμινίου Aluminium spring cleat	125-23-196-00

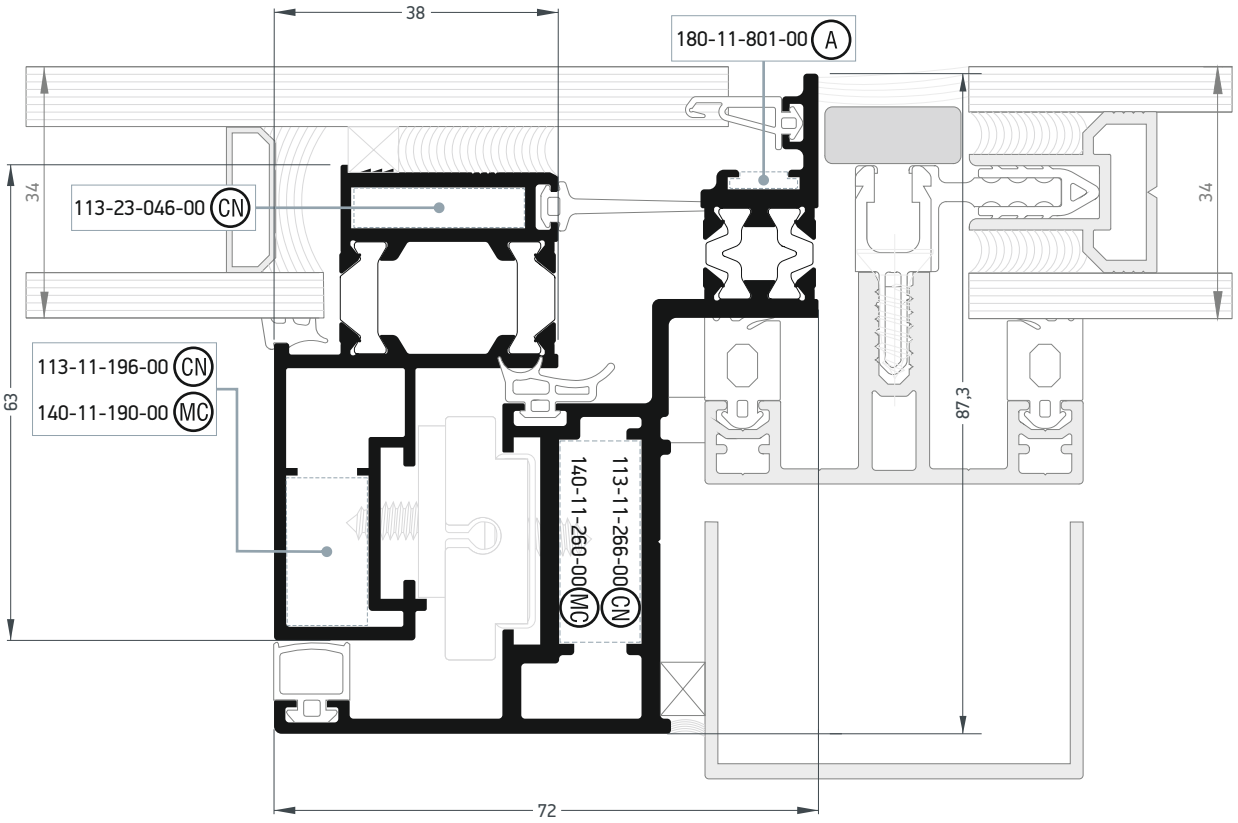

M109910	
Φύλλο προβαλλομένου υαλοπετάσματος Curtain wall projected sash profile	
Βάρος - Weight	1229 gr/m
Ροπή αδρανείας X-X Moment of inertia x-x	17,4 cm^4
Ροπή αδρανείας Y-Y Moment of inertia y-y	6,1 cm^4
Γωνία σύνδεσης πρεσαριστή καρφωτή ¦ Crimp nail cleat	113-23-046-00 113-11-196-00
Γωνία σύνδεσης κουμπωτή αλουμινίου Aluminium spring cleat	140-11-190-00

M109426	
Κάσα προβαλλομένου υαλοπετάσματος Curtain wall projected frame profile	
Βάρος - Weight	1702 gr/m
Ροπή αδρανείας X-X Moment of inertia x-x	19,1 cm^4
Ροπή αδρανείας Y-Y Moment of inertia y-y	47,0 cm^4
Γωνία σύνδεσης πρεσαριστή καρφωτή ¦ Crimp nail cleat	113-11-266-00
Γωνία σύνδεσης κουμπωτή αλουμινίου Aluminium spring cleat	140-11-260-00
Γωνία επιπεδότητας Alignment corner	180-11-801-00

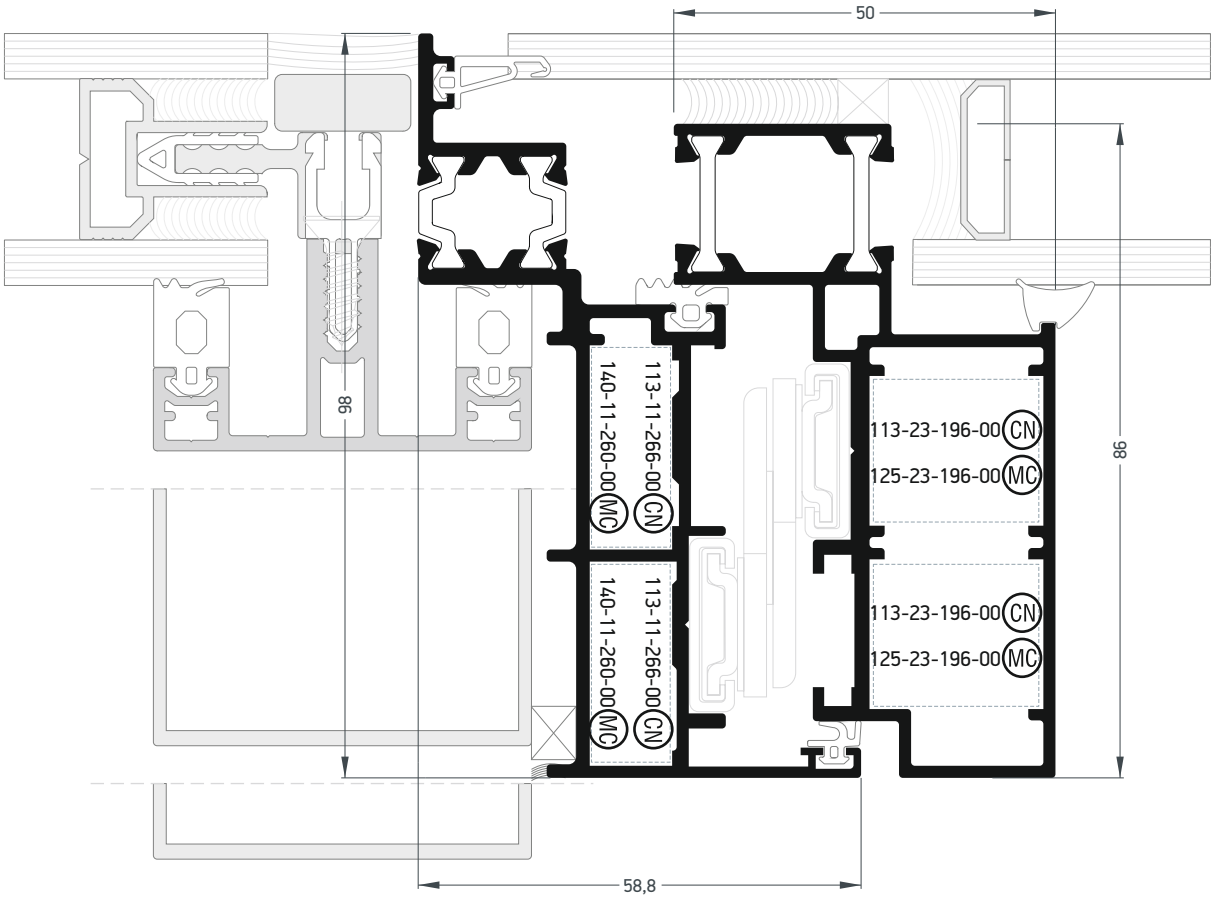

M70032	
Κάσα παράλληλης προβολής Parallel projected frame	
Βάρος - Weight	1665 gr/m
Ροπή αδρανείας X-X Moment of inertia x-x	12,0 cm^4
Ροπή αδρανείας Y-Y Moment of inertia y-y	55,4 cm^4
Γωνία σύνδεσης πρεσαριστή καρφωτή ¦ Crimp nail cleat	113-11-266-00
Γωνία σύνδεσης κουμπωτή αλουμινίου Aluminium spring cleat	140-11-260-00

M70033	
Φύλλο παράλληλης προβολής Parallel projected frame	
Βάρος - Weight	1544 gr/m
Ροπή αδρανείας X-X Moment of inertia x-x	12,8 cm^4
Ροπή αδρανείας Y-Y Moment of inertia y-y	44,7 cm^4
Γωνία σύνδεσης πρεσαριστή καρφωτή ¦ Crimp nail cleat	113-23-196-00
Γωνία σύνδεσης κουμπωτή αλουμινίου Aluminium spring cleat	125-23-196-00

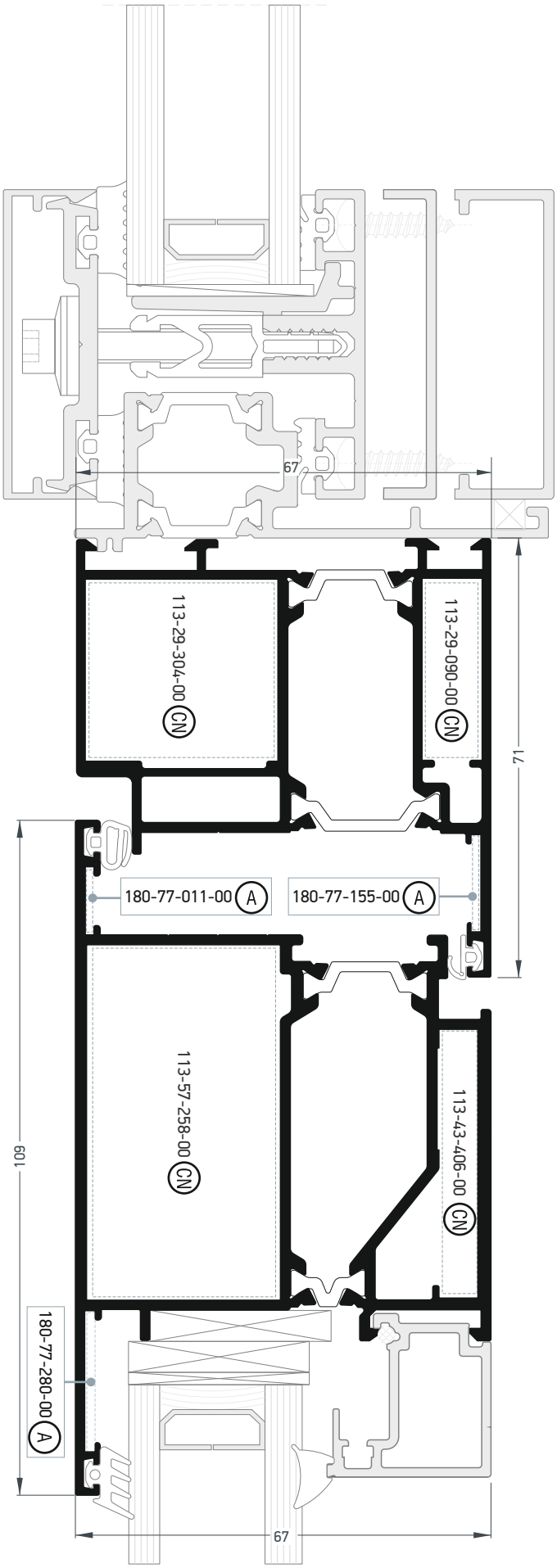

S67586	
Κάσα κύριας εισόδου Hinged frame for entrance door	
Βάρος - Weight	1796 gr/m
Ροπή αδρανείας X-X Moment of inertia x-x	34,66 cm^4
Ροπή αδρανείας Y-Y Moment of inertia y-y	24,32 cm^4
Γωνία σύνδεσης πρεσαριστή καρφωτή¦Crimp nail cleat	113-29-090-00 113-29-304-00
Γωνία επιπεδότητας Alignment corner	180-77-155-00

S67584	
Φύλλο κύριας εισόδου ανοιγόμενης έξω Hinged sash for entrance door outwards	
Βάρος - Weight	2094,4gr/m
Ροπή αδρανείας X-X Moment of inertia x-x	46,1cm^4
Ροπή αδρανείας Y-Y Moment of inertia y-y	53,81cm^4
Γωνία σύνδεσης πρεσαριστή καρφωτή¦Crimp nail cleat	113-43-406-00 113-57-258-00
Γωνία επιπεδότητας Alignment corner	180-77-011-00 180-77-280-00

Προφίλ 1:1¦Profiles1:1

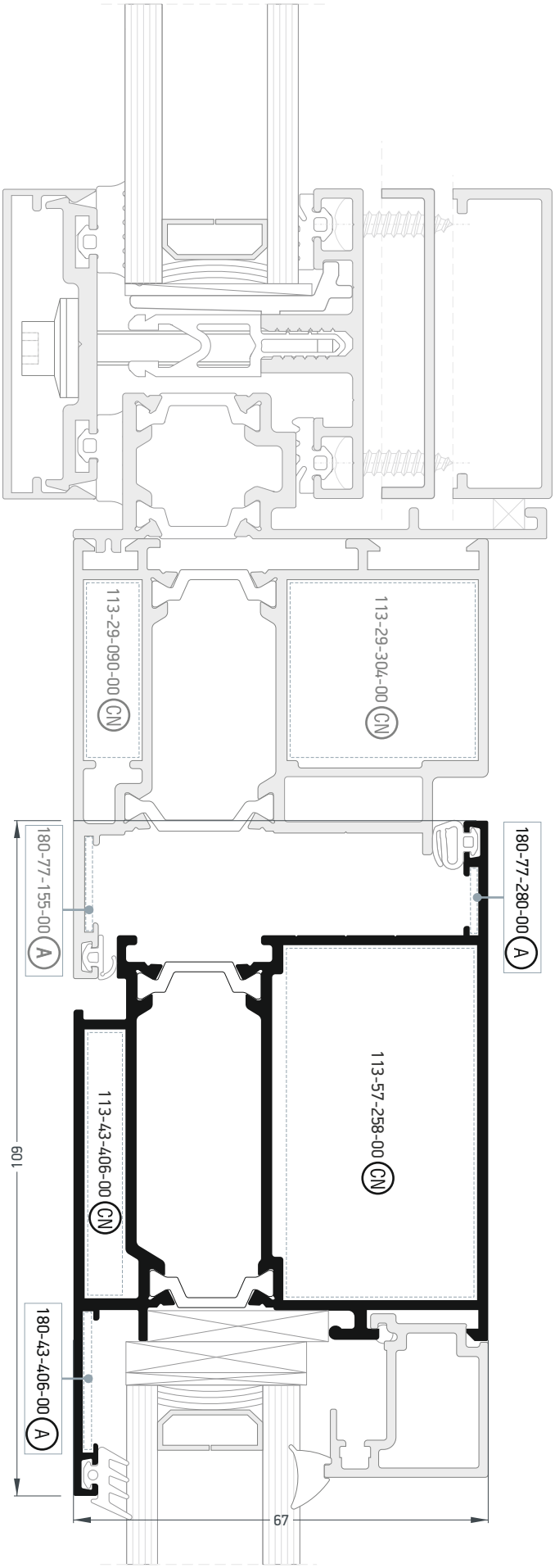

S67582	
Φύλλο κύριας εισόδου ανοιγόμενης μέσα Hinged sash for entrance door inwards	
Βάρος - Weight	2131gr/m
Ροπή αδρανείας X-X Moment of inertia x-x	46,5cm^4
Ροπή αδρανείας Y-Y Moment of inertia y-y	55 cm^4
Γωνία σύνδεσης πρεσαριστή καρφωτή ¦ Crimp nail cleat	113-43-406-00 113-57-258-00
Γωνία επιπεδότητας Alignment corner	180-43-406-00 180-77-280-00

Προφίλ 1:1 ¦ Profiles1:1

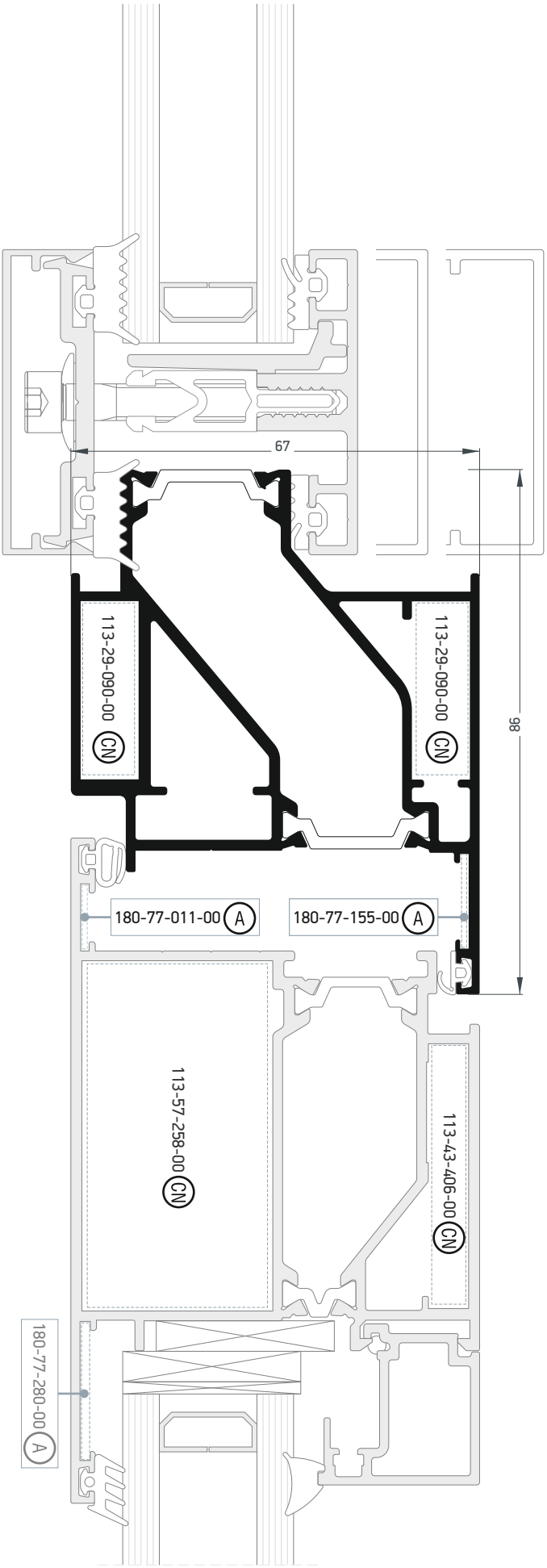

S67336	
Κάσα κύριας εισόδου Hinged frame for entrance door	
Βάρος - Weight	2099 gr/m
Ροπή αδρανείας X-X **Moment of inertia x-x**	30 cm^4
Ροπή αδρανείας Y-Y **Moment of inertia y-y**	38.8 cm^4
Γωνία σύνδεσης πρεσαριστή καρφωτή ¦ Crimp nail cleat	113-29-090-00
Γωνία επιπεδότητας **Alignment corner**	180-77-155-00

S67584
Φύλλο κύριας εισόδου ανοιγόμενης έξω Hinged sash for entrance door outwards

Προφίλ 1:1 ¦ Profiles1:1

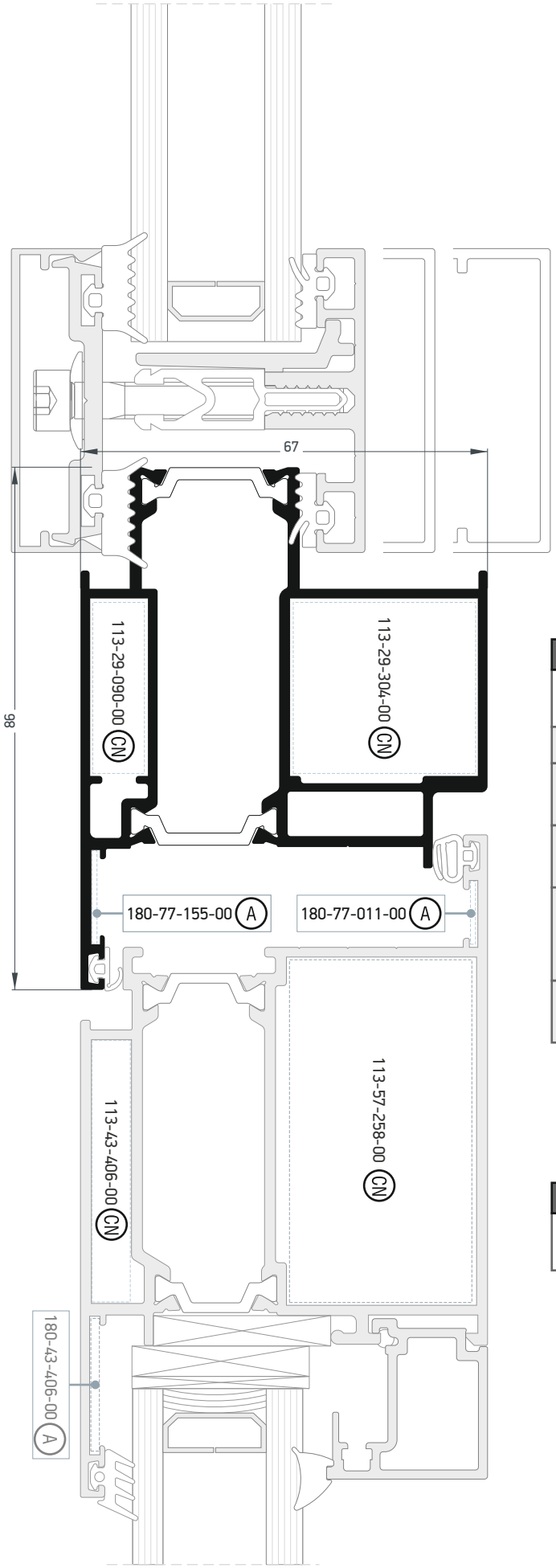

S67334	
Κάσα κύριας εισόδου Hinged frame for entrance door	
Βάρος - Weight	1940,2 gr/m
Ροπή αδρανείας X-X **Moment of inertia x-x**	26,24 cm^4
Ροπή αδρανείας Y-Y **Moment of inertia y-y**	40 cm^4
Γωνία σύνδεσης πρεσαριστή καρφωτή ¦ Crimp nail cleat	113-29-090-00 113-29-304-00
Γωνία επιπεδότητας **Alignment corner**	180-77-155-00

S67582
Φύλλο κύριας εισόδου ανοιγόμενης μέσα Hinged sash for entrance door inwards

Προφίλ 1:1 ¦ Profiles1:1

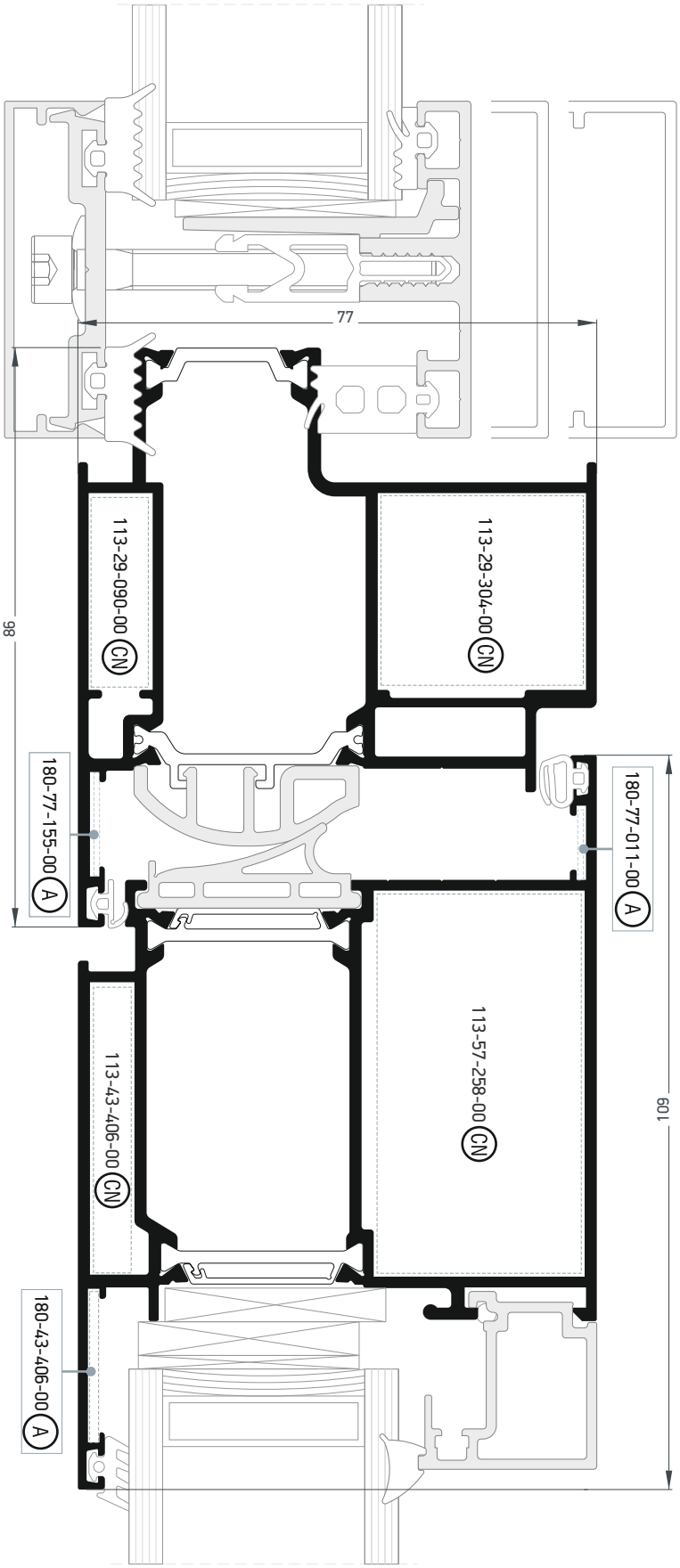

S77334	
Κάσα κύριας εισόδου Hinged frame for entrance door	
Βάρος - Weight	2000,5 gr/m
Ροπή αδρανείας X-X Moment of inertia x-x	37,1 cm^4
Ροπή αδρανείας Y-Y Moment of inertia y-y	40,8 cm^4
Γωνία σύνδεσης πρεσαριστή καρφωτή ¦ Crimp nail cleat	113-29-090-00 113-29-304-00
Γωνία επιπεδότητας Alignment corner	180-77-155-00

S77582	
Φύλλο κύριας εισόδου ανοιγόμενης μέσα Hinged sash for entrance door inwards	
Βάρος - Weight	2227 gr/m
Ροπή αδρανείας X-X Moment of inertia x-x	66,7 cm^4
Ροπή αδρανείας Y-Y Moment of inertia y-y	65,3 cm^4
Γωνία σύνδεσης πρεσαριστή καρφωτή ¦ Crimp nail cleat	113-43-406-00 113-57-258-00
Γωνία επιπεδότητας Alignment corner	180-43-406-00 180-77-011-00

Προφίλ 1:1 ¦ Profiles1:1

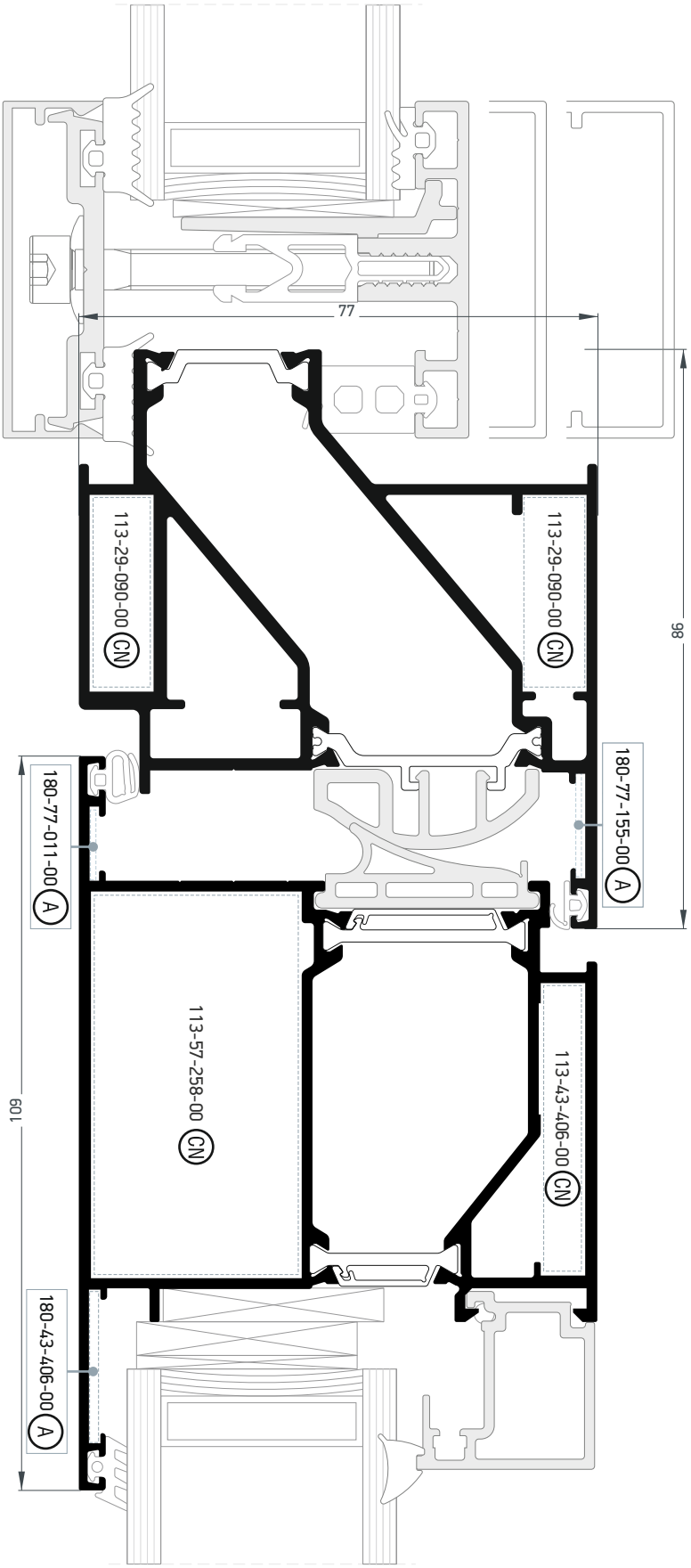

S77336	
Κάσα κύριας εισόδου Hinged frame for entrance door	
Βάρος - Weight	2235 gr/m
Ροπή αδρανείας X-X Moment of inertia x-x	41,7 cm^4
Ροπή αδρανείας Y-Y Moment of inertia y-y	42,24 cm^4
Γωνία επιπεδότητας Alignment corner	180-77-155-00
Γωνία σύνδεσης πρεσαριστή καρφωτή¦Crimp nail cleat	113-29-090-00

S67584	
Φύλλο κύριας εισόδου ανοιγόμενης έξω Hinged sash for entrance door outwards	
Βάρος - Weight	2181 gr/m
Ροπή αδρανείας X-X Moment of inertia x-x	65,9 cm^4
Ροπή αδρανείας Y-Y Moment of inertia y-y	62,7 cm^4
Γωνία σύνδεσης πρεσαριστή καρφωτή¦Crimp nail cleat	113-43-406-00 113-57-258-00
Γωνία επιπεδότητας Alignment corner	180-43-406-00 180-77-011-00

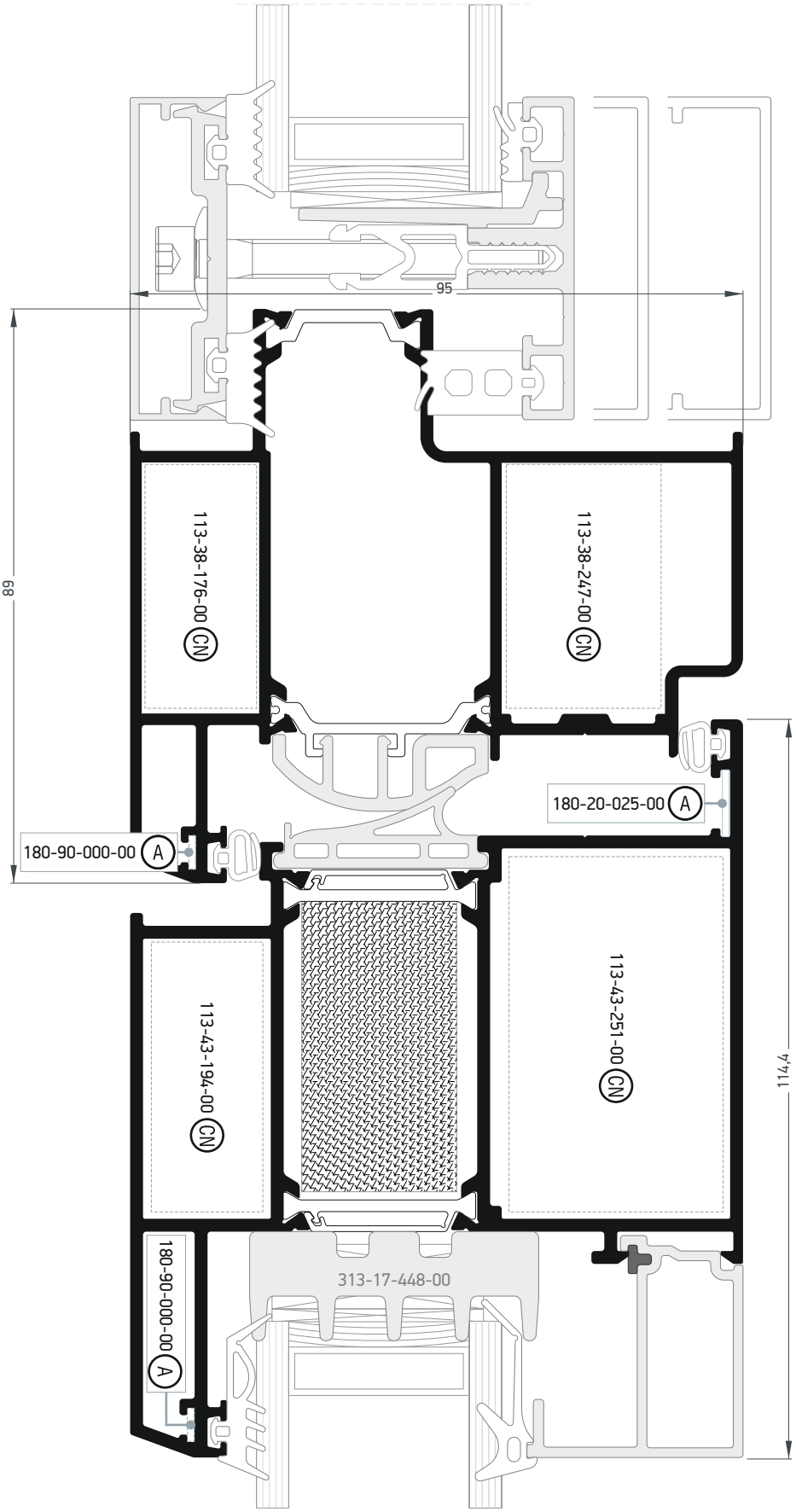

S95778	
Κάσα κύριας εισόδου Hinged frame for entrance door	
Βάρος - Weight	2409 gr/m
Ροπή αδρανείας X-X Moment of inertia x-x	61,23 cm^4
Ροπή αδρανείας Y-Y Moment of inertia y-y	59,58 cm^4
Γωνία επιπεδότητας Alignment corner	180-90-000-00
Γωνία σύνδεσης πρεσαριστή καρφωτή ¦ Crimp nail cleat	113-38-176-00 113-38-247-00

S95004	
Φύλλο κύριας εισόδου ανοιγόμενης μέσα Hinged sash for entrance door inwards	
Βάρος - Weight	2941 gr/m
Ροπή αδρανείας X-X Moment of inertia x-x	123 cm^4
Ροπή αδρανείας Y-Y Moment of inertia y-y	96 cm^4
Γωνία επιπεδότητας Alignment corner	180-90-000-00 180-20-025-00
Γωνία σύνδεσης πρεσαριστή καρφωτή ¦ Crimp nail cleat	113-43-251-00 113-43-194-00

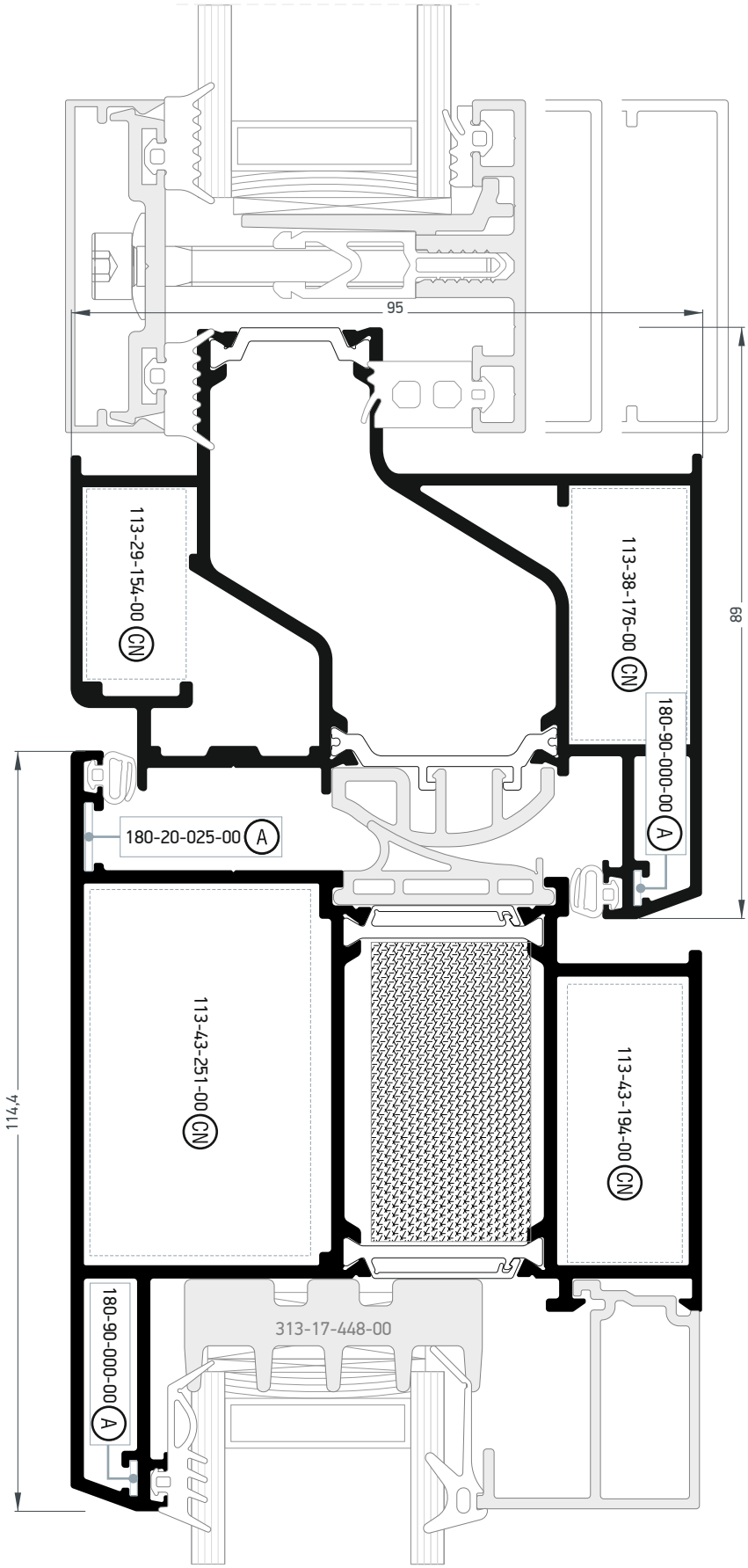

S95776	
Κάσα κύριας εισόδου Hinged frame for entrance door	
Βάρος - Weight	2660.3 gr/m
Ροπή αδρανείας X-X Moment of inertia x-x	68,5 cm^4
Ροπή αδρανείας Y-Y Moment of inertia y-y	60,84 cm^4
Γωνία επιπεδότητας Alignment corner	180-90-000-00
Γωνία σύνδεσης πρεσαριστή καρφωτή ¦ Crimp nail cleat	113-38-176-00 113-29-154-00

S95006	
Φύλλο κύριας εισόδου ανοιγόμενης έξω Hinged sash for entrance door outwards	
Βάρος - Weight	2941 gr/m
Ροπή αδρανείας X-X Moment of inertia x-x	122,4 cm^4
Ροπή αδρανείας Y-Y Moment of inertia y-y	96,1 cm^4
Γωνία επιπεδότητας Alignment corner	180-20-025-00
Γωνία σύνδεσης πρεσαριστή καρφωτή ¦ Crimp nail cleat	113-43-251-00 113-43-194-00

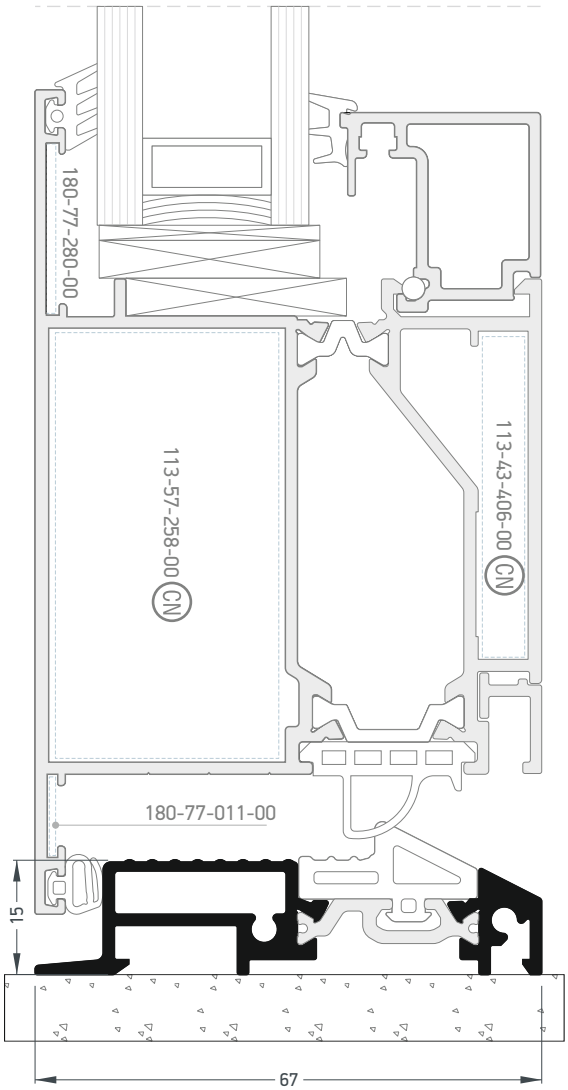

S67774	
Κατωκάσι Threshold	
Βάρος - Weight	714 gr/m
Ροπή αδρανείας X-X Moment of inertia x-x	10,91 cm^4
Ροπή αδρανείας Y-Y Moment of inertia y-y	0,46 cm^4
Τάπα End cap	310-67-774-03

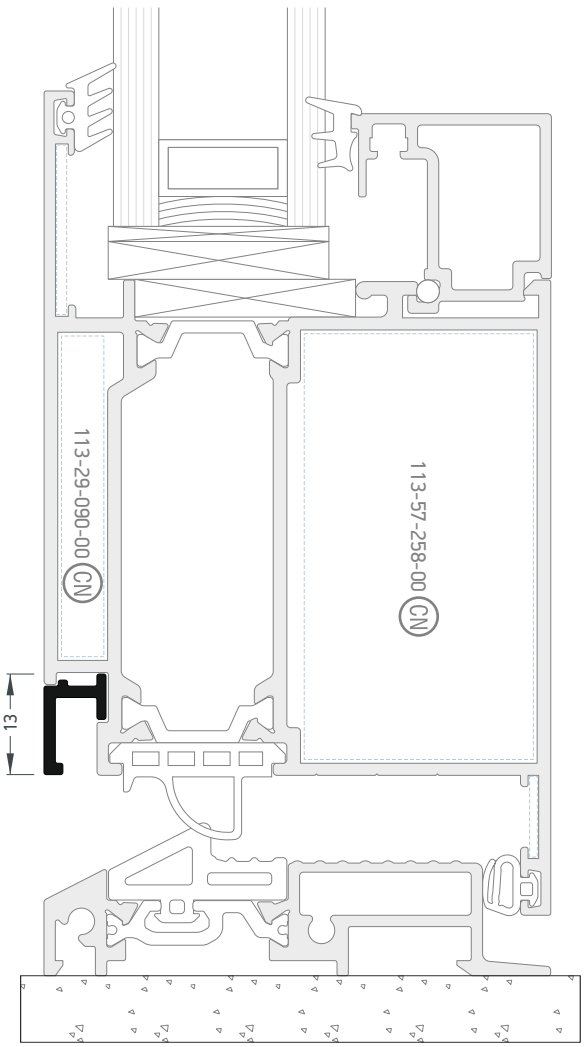

S77116	
Νεροσταλάκτης Water dripper	
Βάρος - Weight	95,5 gr/m
Ροπή αδρανείας X-X Moment of inertia x-x	0,05 cm^4
Ροπή αδρανείας Y-Y Moment of inertia y-y	0,03 cm^4
Τάπα End cap	310-77-116-03

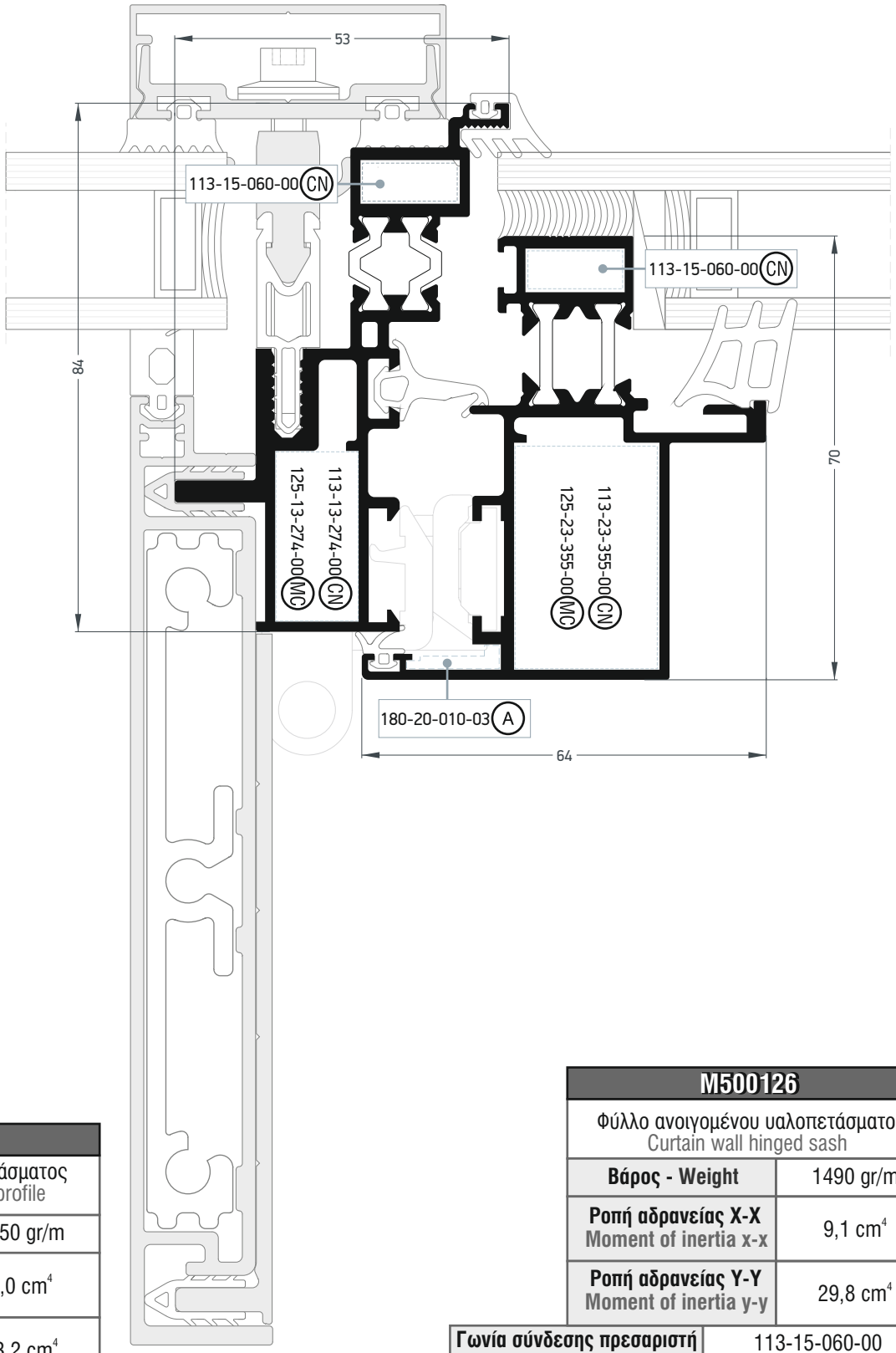

M500129	
Κάσα ανοιγομένου υαλοπετάσματος Curtain wall hinged frame profile	
Βάρος - Weight	1650 gr/m
Ροπή αδρανείας X-X Moment of inertia x-x	8,0 cm^4
Ροπή αδρανείας Y-Y Moment of inertia y-y	33,2 cm^4
Γωνία σύνδεσης πρεσαριστή καρφωτή ¦ Crimp nail cleat	113-15-060-00
Γωνία σύνδεσης κουμπωτή αλουμινίου Aluminium spring cleat	125-13-274-00

M500126	
Φύλλο ανοιγομένου υαλοπετάσματος Curtain wall hinged sash	
Βάρος - Weight	1490 gr/m
Ροπή αδρανείας X-X Moment of inertia x-x	9,1 cm^4
Ροπή αδρανείας Y-Y Moment of inertia y-y	29,8 cm^4
Γωνία σύνδεσης πρεσαριστή καρφωτή ¦ Crimp nail cleat	113-15-060-00 113-23-355-00
Γωνία σύνδεσης κουμπωτή αλουμινίου Aluminium spring cleat	125-23-355-00
Γωνία επιπεδότητας Alignment corner	180-20-010-03

M10840	
Φύλλο προβαλλομένου M10800 Projected sash profile M10800	
Βάρος - Weight	2191 gr/m
Ροπή αδρανείας X-X Moment of inertia x-x	39,8 cm^4
Ροπή αδρανείας Y-Y Moment of inertia y-y	47,0 cm^4
Γωνία σύνδεσης πρεσαριστή καρφωτή ¦ Crimp nail cleat	113-33-156-00 113-11-196-00 113-23-270-00
Γωνία σύνδεσης κουμπωτή αλουμινίου Aluminium spring cleat	140-11-190-00 140-23-270-00

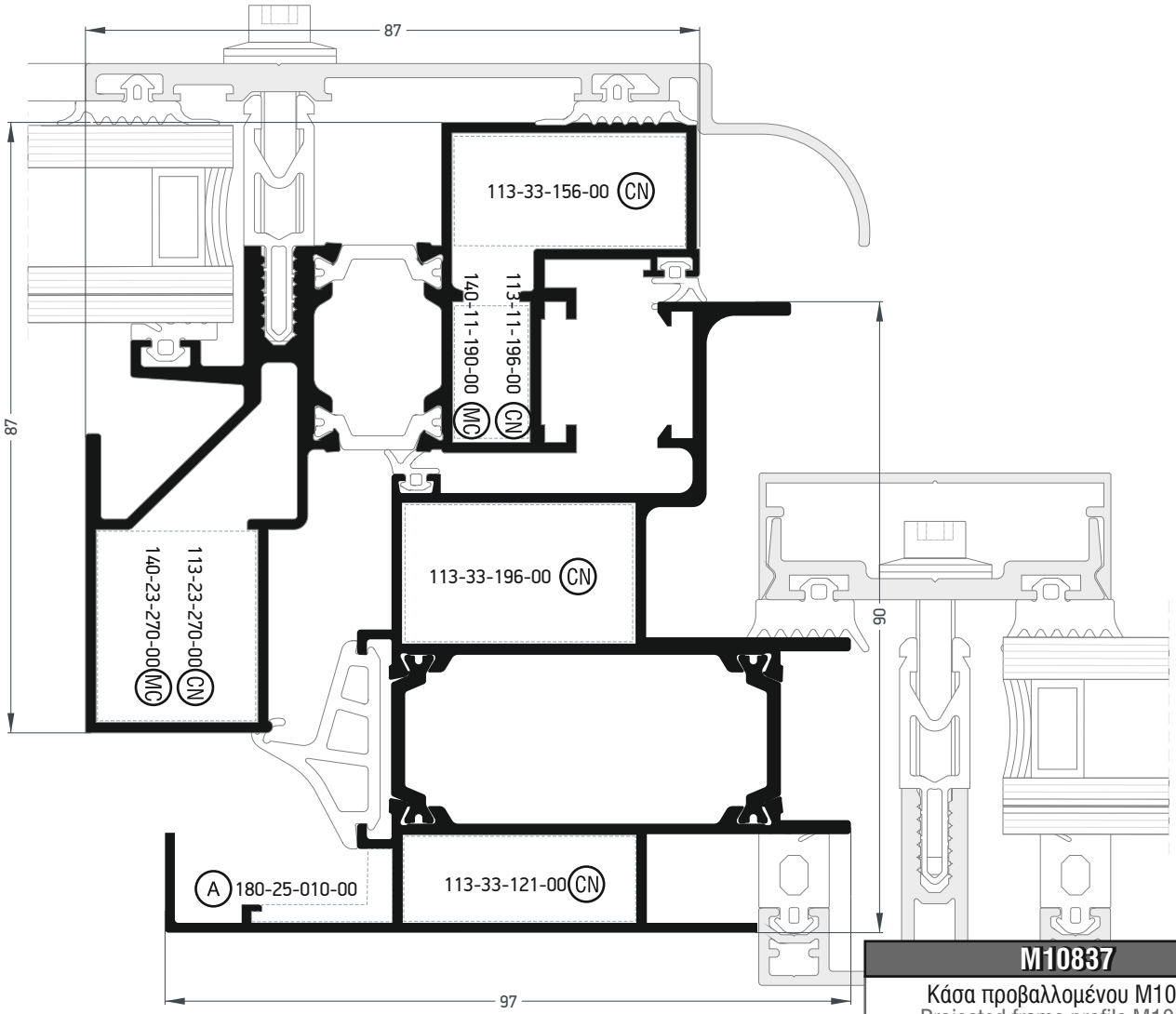

M10837	
Κάσα προβαλλομένου M10800 Projected frame profile M10800	
Βάρος - Weight	2114 gr/m
Ροπή αδρανείας X-X Moment of inertia x-x	54,8 cm^4
Ροπή αδρανείας Y-Y Moment of inertia y-y	48,7 cm^4
Γωνία σύνδεσης πρεσαριστή καρφωτή ¦ Crimp nail cleat	113-33-196-00 113-33-121-00
Γωνία επιπεδότητας Alignment corner	180-25-010-00

M70129	
Διακοσμητικό προφίλ Additional profile	
Βάρος - Weight	563,7 gr/m
Ροπή αδρανείας X-X Moment of inertia x-x	0,24 cm^4
Ροπή αδρανείας Y-Y Moment of inertia y-y	10,12 cm^4

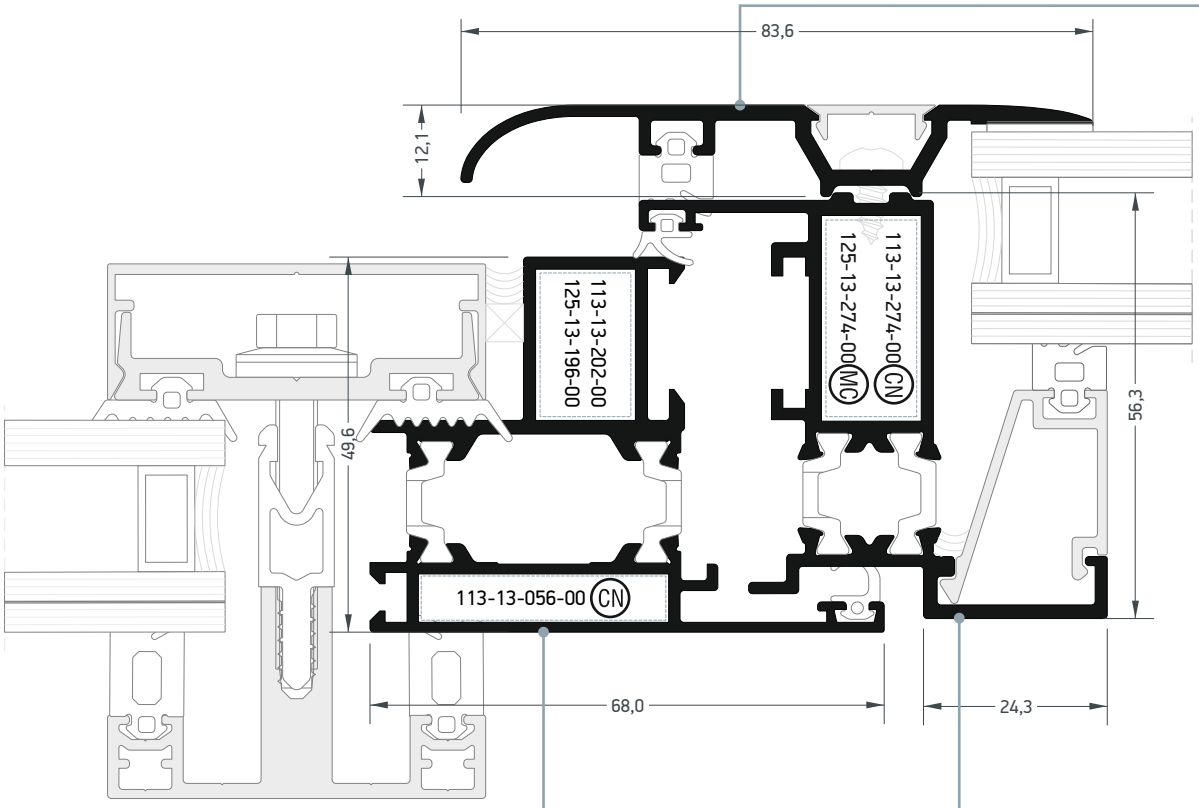

M70124	
Κάσα ανοιγομένου οροφής Hinged frame	
Βάρος - Weight	1307 gr/m
Ροπή αδρανείας X-X Moment of inertia x-x	11,40 cm^4
Ροπή αδρανείας Y-Y Moment of inertia y-y	13,33 cm^4
Γωνία σύνδεσης πρεσαριστή καρφωτή ¦ Crimp nail cleat	113-13-056-00 113-13-202-00
Γωνία σύνδεσης κουμπωτή αλουμινίου Aluminium spring cleat	125-13-196-00

M70127	
Φύλλο ανοιγομένου οροφής Hinged sash	
Βάρος - Weight	1168 gr/m
Ροπή αδρανείας X-X Moment of inertia x-x	16,61 cm^4
Ροπή αδρανείας Y-Y Moment of inertia y-y	6,71 cm^4
Γωνία σύνδεσης πρεσαριστή καρφωτή ¦ Crimp nail cleat	113-13-274-00
Γωνία σύνδεσης κουμπωτή αλουμινίου Aluminium spring cleat	125-13-196-00

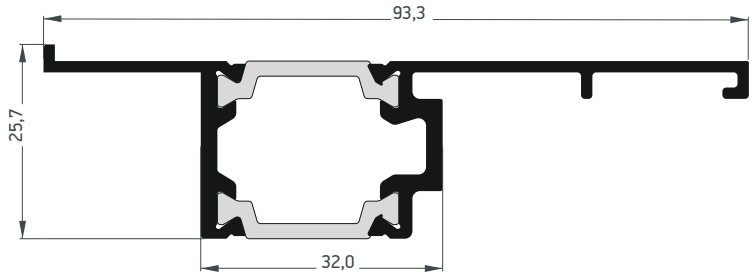

M500099	
Πρόσθετο υαλοπετάσματος Curtain wall additional profile	
Βάρος - Weight	935 gr/m
Ροπή αδρανείας X-X Moment of inertia x-x	3,0 cm^4
Ροπή αδρανείας Y-Y Moment of inertia y-y	17,7 cm^4

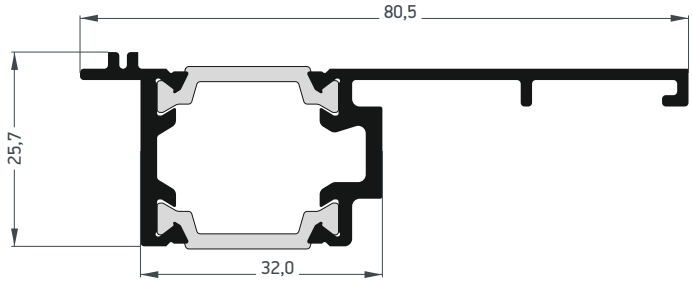

M500070	
Πρόσθετο υαλοπετάσματος Curtain wall additional profile	
Βάρος - Weight	892 gr/m
Ροπή αδρανείας X-X Moment of inertia x-x	2,9 cm^4
Ροπή αδρανείας Y-Y Moment of inertia y-y	15,1 cm^4

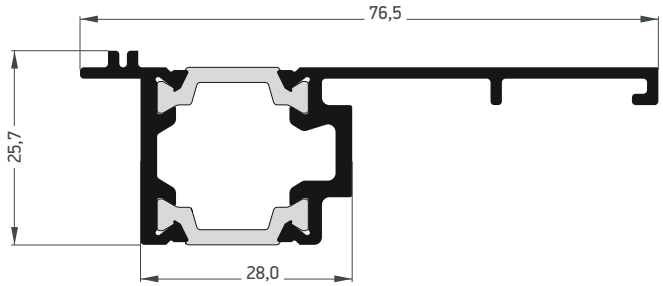

M500071	
Πρόσθετο υαλοπετάσματος Curtain wall additional profile	
Βάρος - Weight	870 gr/m
Ροπή αδρανείας X-X Moment of inertia x-x	2,7 cm^4
Ροπή αδρανείας Y-Y Moment of inertia y-y	12,8 cm^4

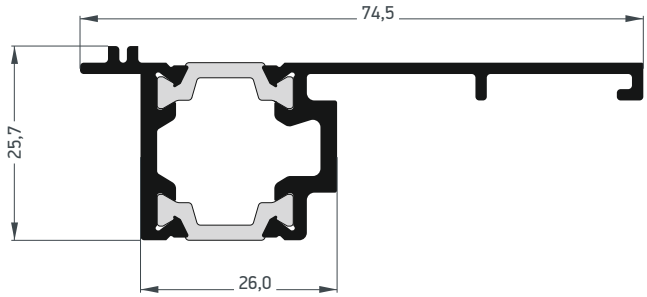

M500072	
Πρόσθετο υαλοπετάσματος Curtain wall additional profile	
Βάρος - Weight	860 gr/m
Ροπή αδρανείας X-X Moment of inertia x-x	2,6 cm^4
Ροπή αδρανείας Y-Y Moment of inertia y-y	11,8 cm^4

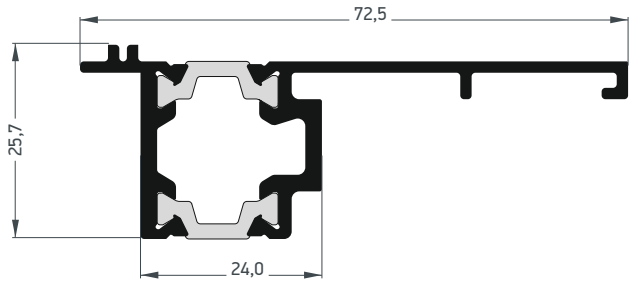

M500073	
Πρόσθετο υαλοπετάσματος Curtain wall additional profile	
Βάρος - Weight	850 gr/m
Ροπή αδρανείας X-X Moment of inertia x-x	2,5 cm^4
Ροπή αδρανείας Y-Y Moment of inertia y-y	10,8 cm^4

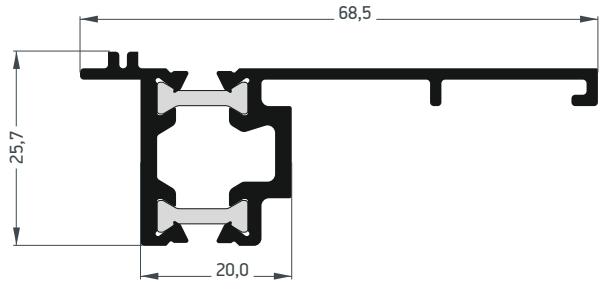

M500074	
Πρόσθετο υαλοπετάσματος Curtain wall additional profile	
Βάρος - Weight	806 gr/m
Ροπή αδρανείας X-X Moment of inertia x-x	2,1 cm^4
Ροπή αδρανείας Y-Y Moment of inertia y-y	9,0 cm^4

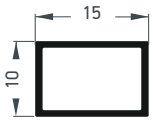

15x10x1,5	
Πρόσθετο Additional profile	
Βάρος - Weight	178,2 gr/m
Ροπή αδρανείας X-X Moment of inertia x-x	0,09 cm^4
Ροπή αδρανείας Y-Y Moment of inertia y-y	0,18 cm^4

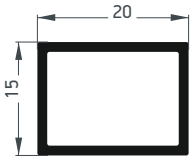

20x15x1,2	
Πρόσθετο Additional profile	
Βάρος - Weight	211 gr/m
Ροπή αδρανείας X-X Moment of inertia x-x	0,43 cm^4
Ροπή αδρανείας Y-Y Moment of inertia y-y	0,3 cm^4

S-30x15x1,3	
Πρόσθετο Additional profile	
Βάρος - Weight	298 gr/m
Ροπή αδρανείας X-X Moment of inertia x-x	0,41 cm^4
Ροπή αδρανείας Y-Y Moment of inertia y-y	1,25 cm^4

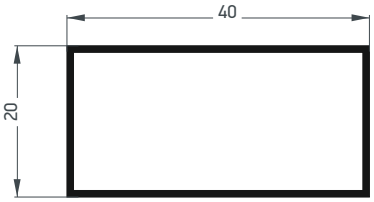

S-40x20x1,2	
Πρόσθετο Additional profile	
Βάρος - Weight	373,2 gr/m
Ροπή αδρανείας X-X Moment of inertia x-x	0,96 cm^4
Ροπή αδρανείας Y-Y Moment of inertia y-y	2,87 cm^4

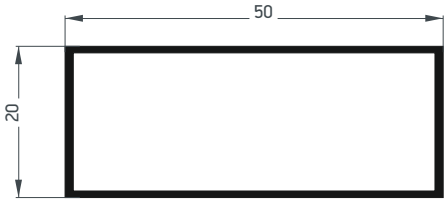

S-50x20x1,3	
Πρόσθετο Additional profile	
Βάρος - Weight	473,1 gr/m
Ροπή αδρανείας X-X Moment of inertia x-x	1,25 cm^4
Ροπή αδρανείας Y-Y Moment of inertia y-y	5,40 cm^4

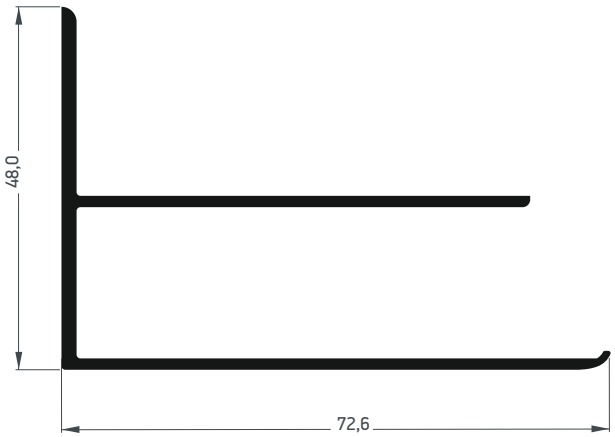

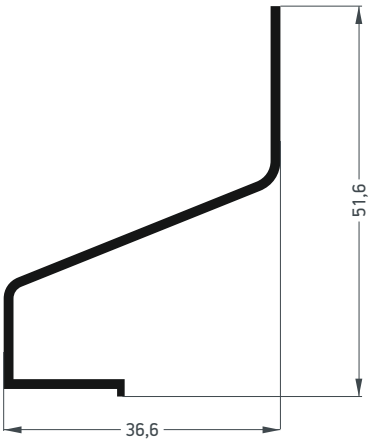

M9962	
Πρόσθετο Additional profile	
Βάρος - Weight	783 gr/m
Ροπή αδρανείας X-X Moment of inertia x-x	5,1 cm^4
Ροπή αδρανείας Y-Y Moment of inertia y-y	14,41 cm^4

M9970	
Πρόσθετο Additional profile	
Βάρος - Weight	313 gr/m
Ροπή αδρανείας X-X Moment of inertia x-x	2,4 cm^4
Ροπή αδρανείας Y-Y Moment of inertia y-y	2,2 cm^4

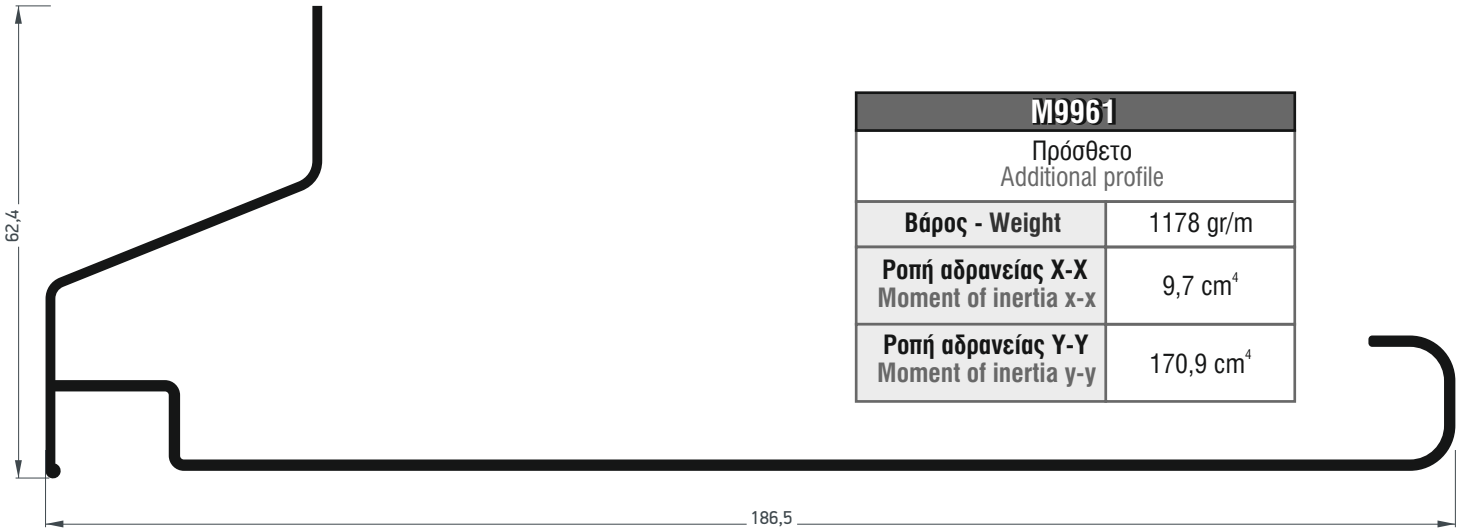

M9961	
Πρόσθετο Additional profile	
Βάρος - Weight	1178 gr/m
Ροπή αδρανείας X-X Moment of inertia x-x	9,7 cm^4
Ροπή αδρανείας Y-Y Moment of inertia y-y	170,9 cm^4

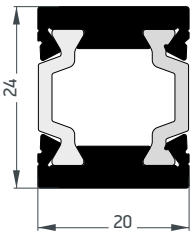

M71118	
Πρόσθετο Additional profile	
Βάρος - Weight	643 gr/m
Ροπή αδρανείας X-X Moment of inertia x-x	2,08 cm^4
Ροπή αδρανείας Y-Y Moment of inertia y-y	1,23 cm^4

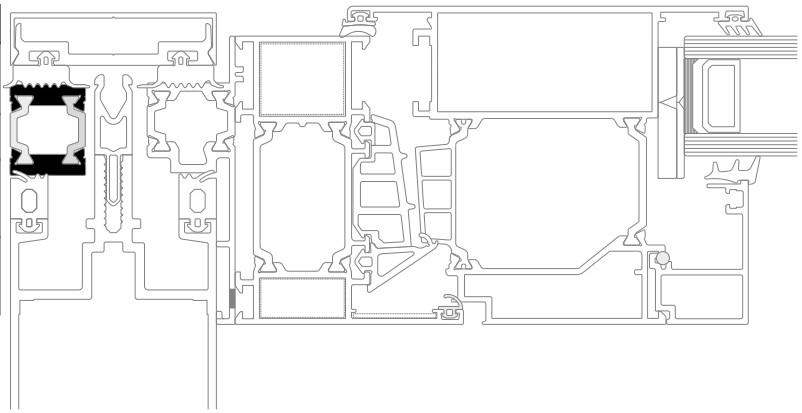

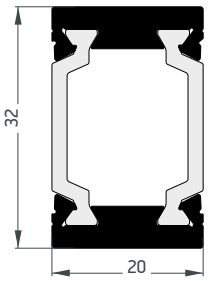

M71120	
Πρόσθετο Additional profile	
Βάρος - Weight	691 gr/m
Ροπή αδρανείας X-X Moment of inertia x-x	4,45 cm^4
Ροπή αδρανείας Y-Y Moment of inertia y-y	1,51 cm^4

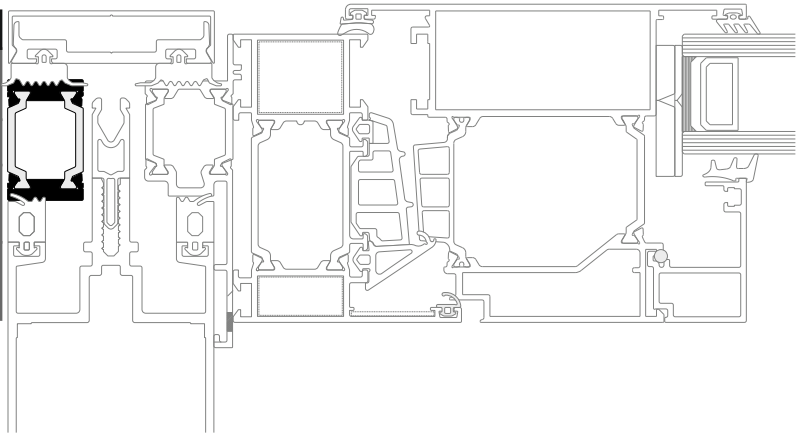

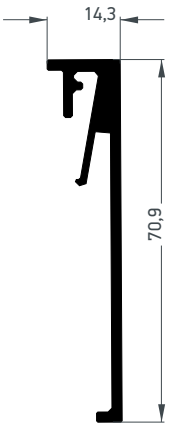

M71121	
Προστατευτικό Καπάκι End Cap	
Βάρος - Weight	656 gr/m
Ροπή αδρανείας X-X Moment of inertia x-x	0,28 cm^4
Ροπή αδρανείας Y-Y Moment of inertia y-y	11,93 cm^4

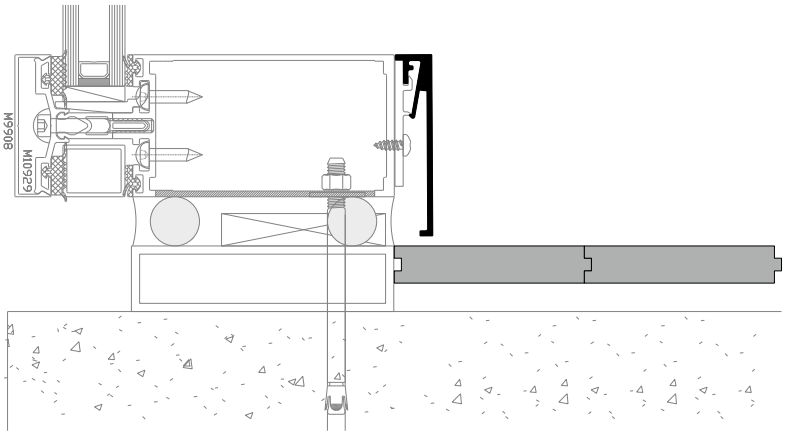

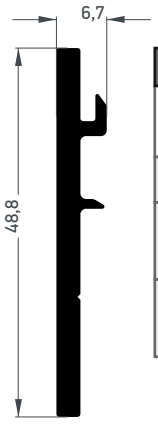

M71967	
Προστατευτικό Καπάκι End Cap	
Βάρος - Weight	458,6 gr/m
Ροπή αδρανείας X-X Moment of inertia x-x	3,30 cm^4
Ροπή αδρανείας Y-Y Moment of inertia y-y	0,03 cm^4

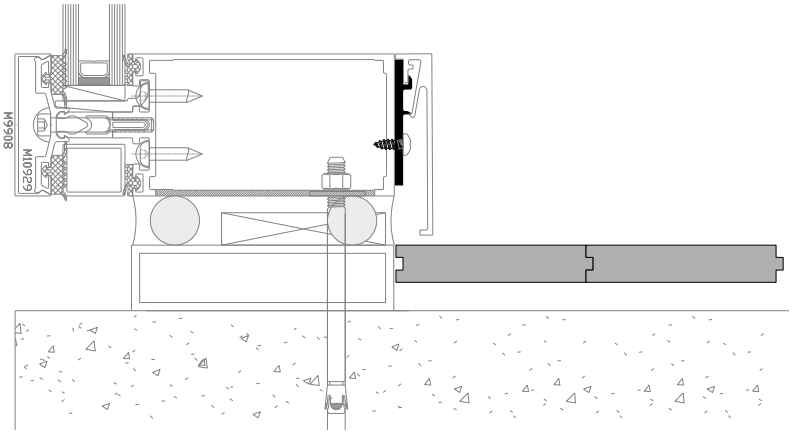

Βασικές Τυπολογίες
Basic Typologies

M7 Standard

Βασικές Τομές - Standard sections

Ανοιγόμενο - ανακλινόμενο παράθυρο
One sash tilt & casement window

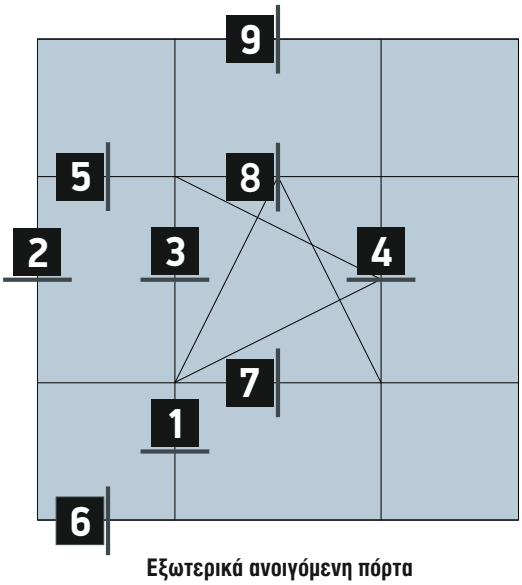

Προβαλόμενο παράθυρο , παράθυρο παράλληλης προβολής
Projected window & Parallel projected window

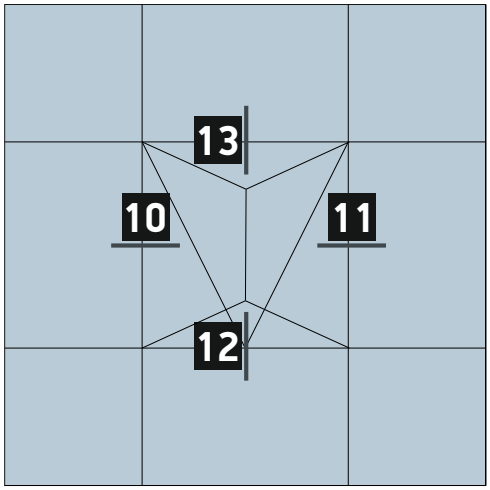

Εξωτερικά ανοιγόμενη πόρτα
Opening outside door

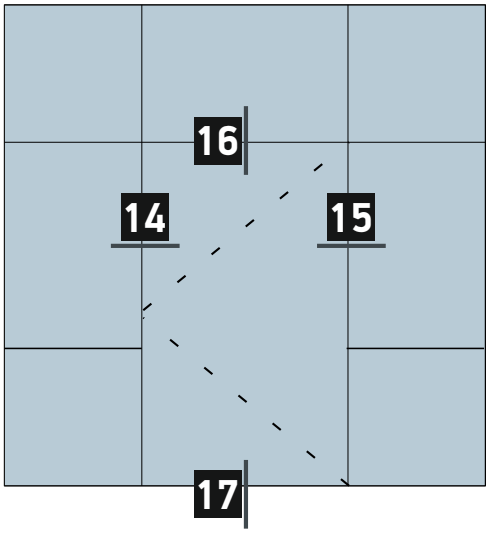

Εσωτερικά ανοιγόμενη πόρτα
Opening inside door

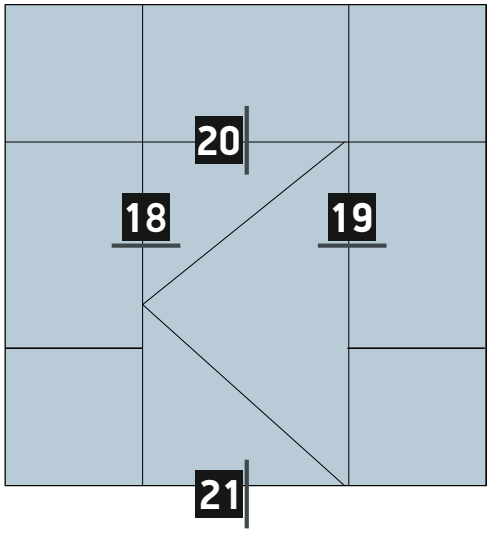

Προβαλόμενο παράθυρο με λάστιχα
Projected window with gaskets

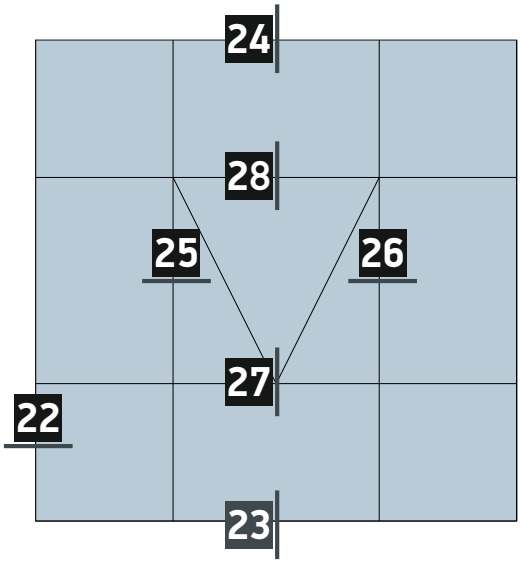

M7 Structural

Βασικές Τομές - Standard sections

Προβαλόμενο παράθυρο με λάστιχα
Projected window with gaskets

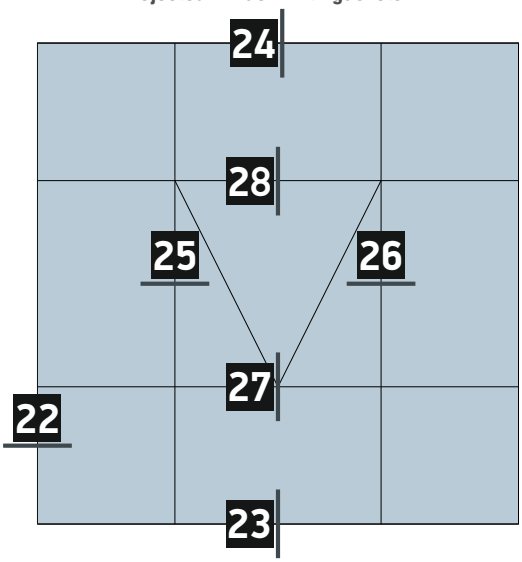

Προβαλόμενο παράθυρο με σιλικόνη
Projected window with silicone

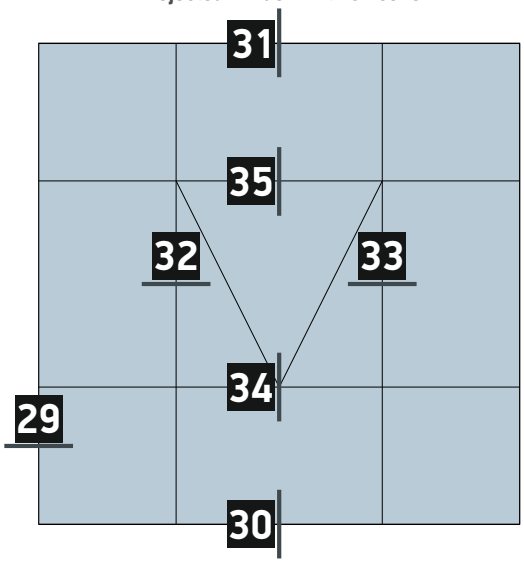

Παράθυρο παράλληλης προβολής με λάστιχα
Parallel projected window with gaskets

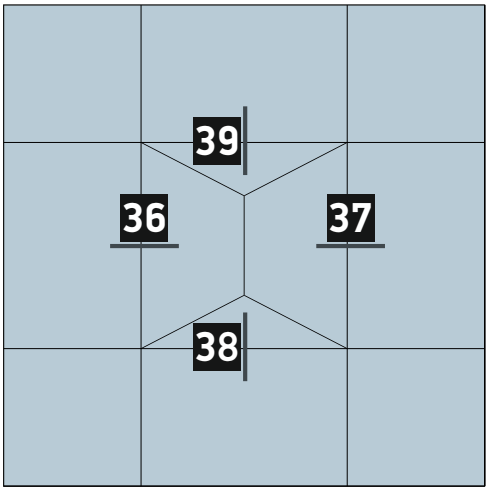

Παράθυρο παράλληλης προβολής με σιλικόνη
Parallel projected window with silicone

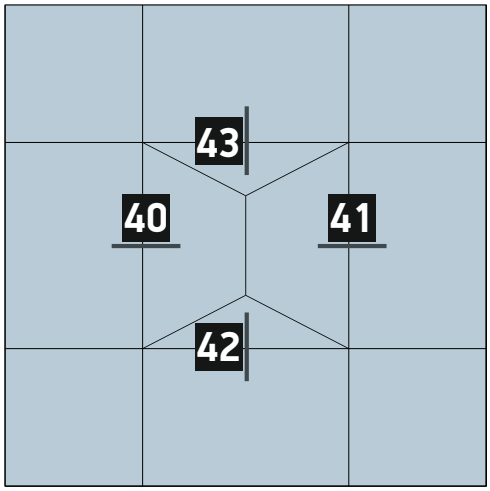

Τομές 1:1

Sections 1:1

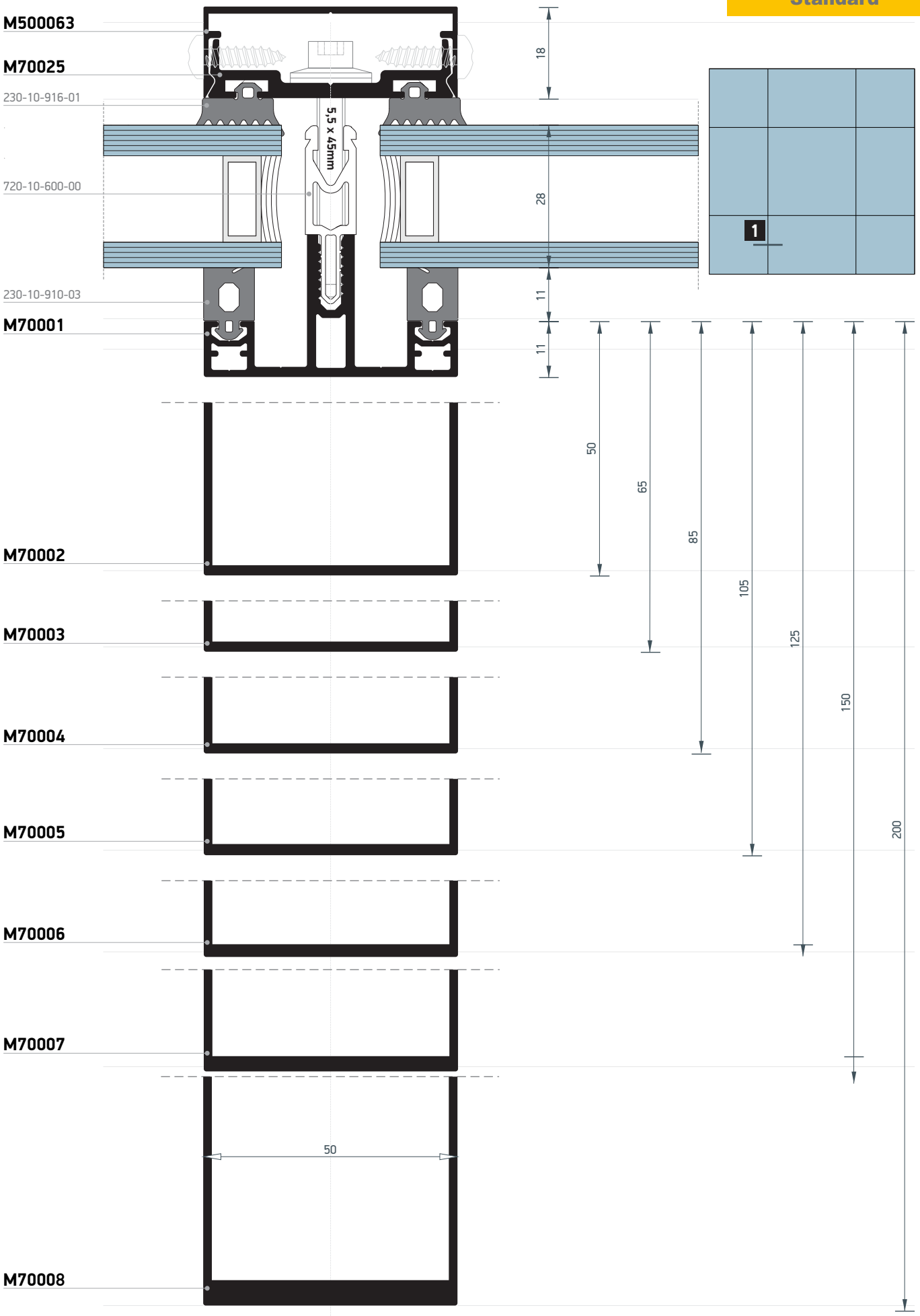

Τομές 1:1 | Section 1:1

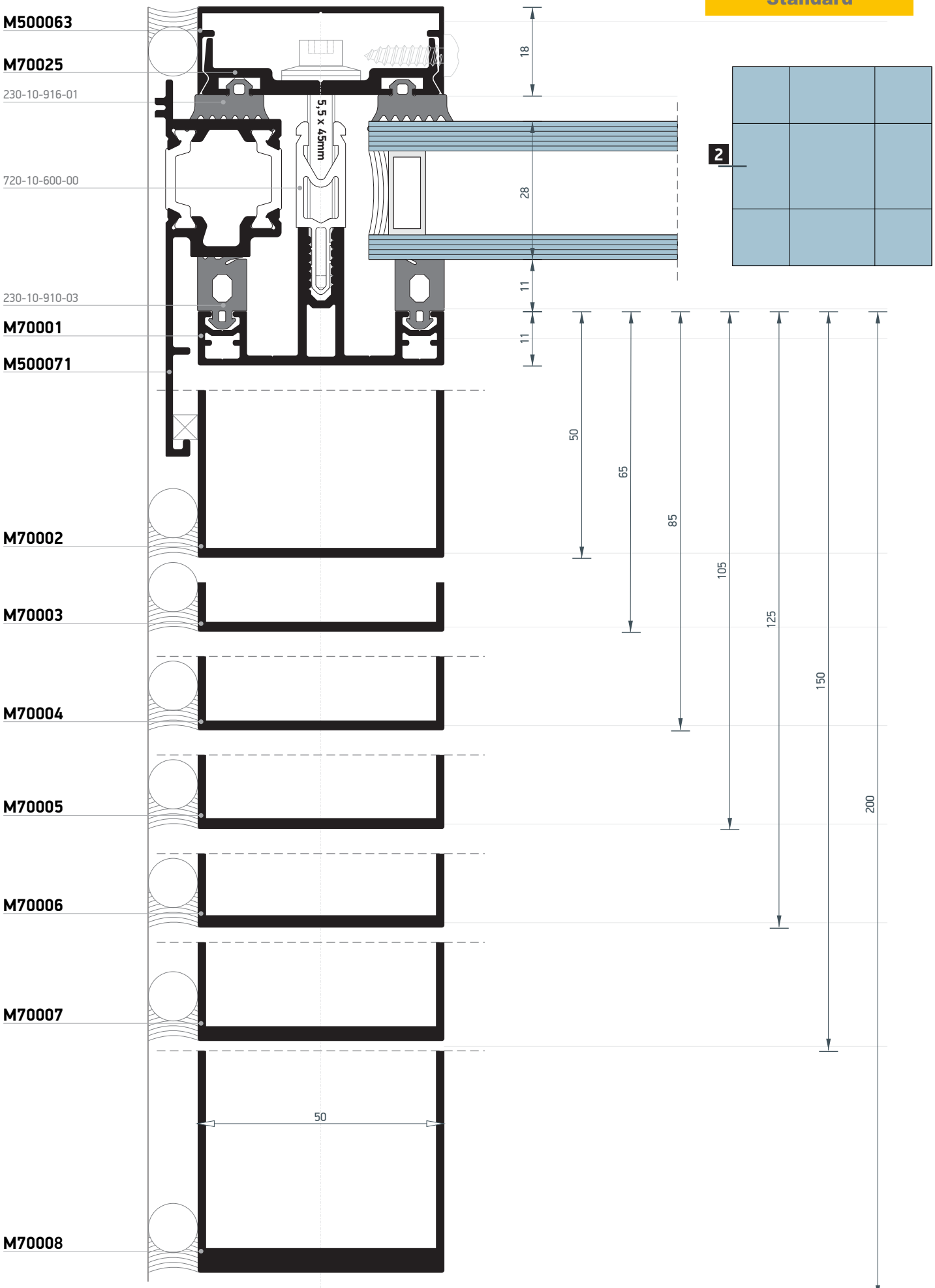

Τομές 1:1 | Section 1:1

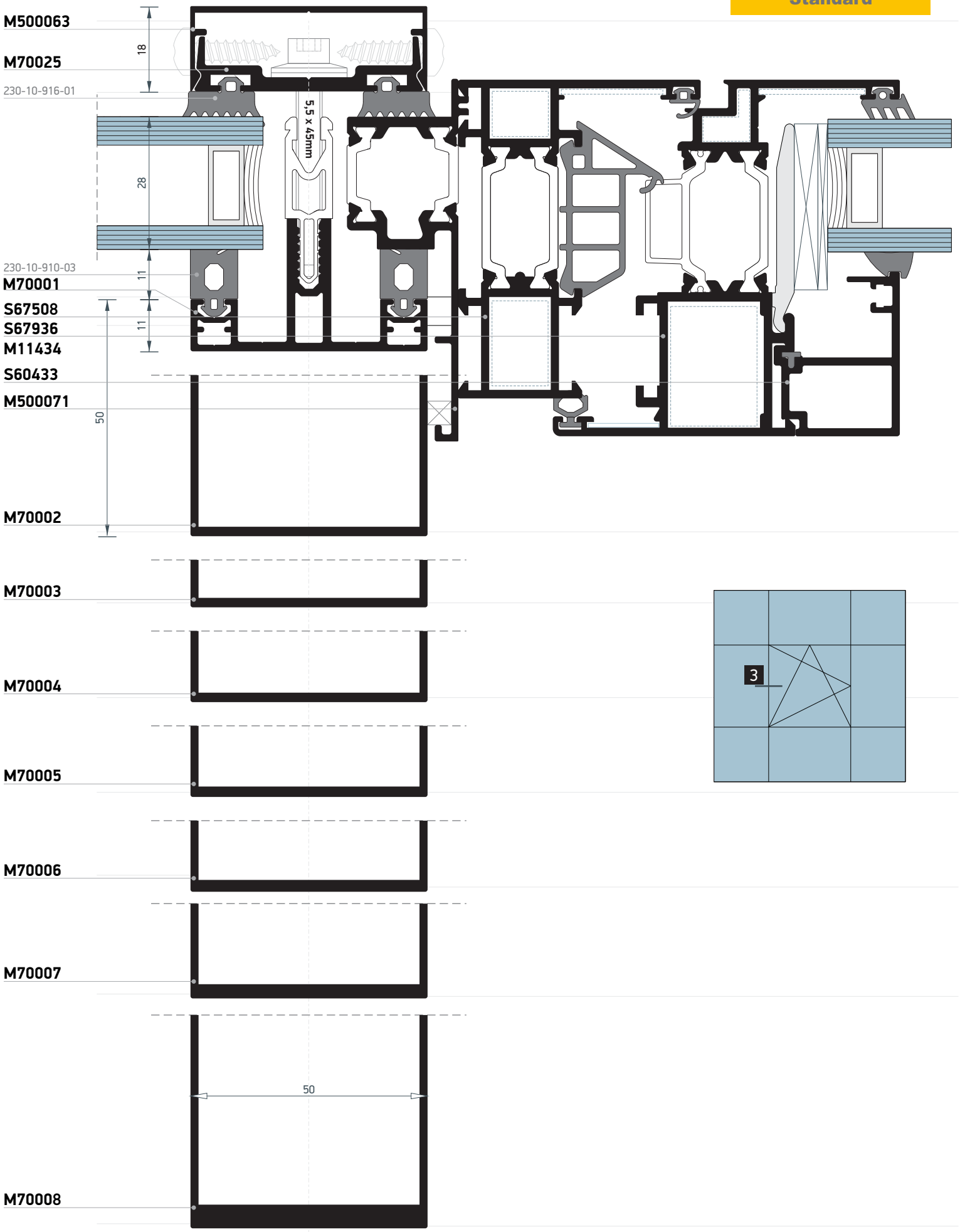

Τομές 1:1 | Section 1:1

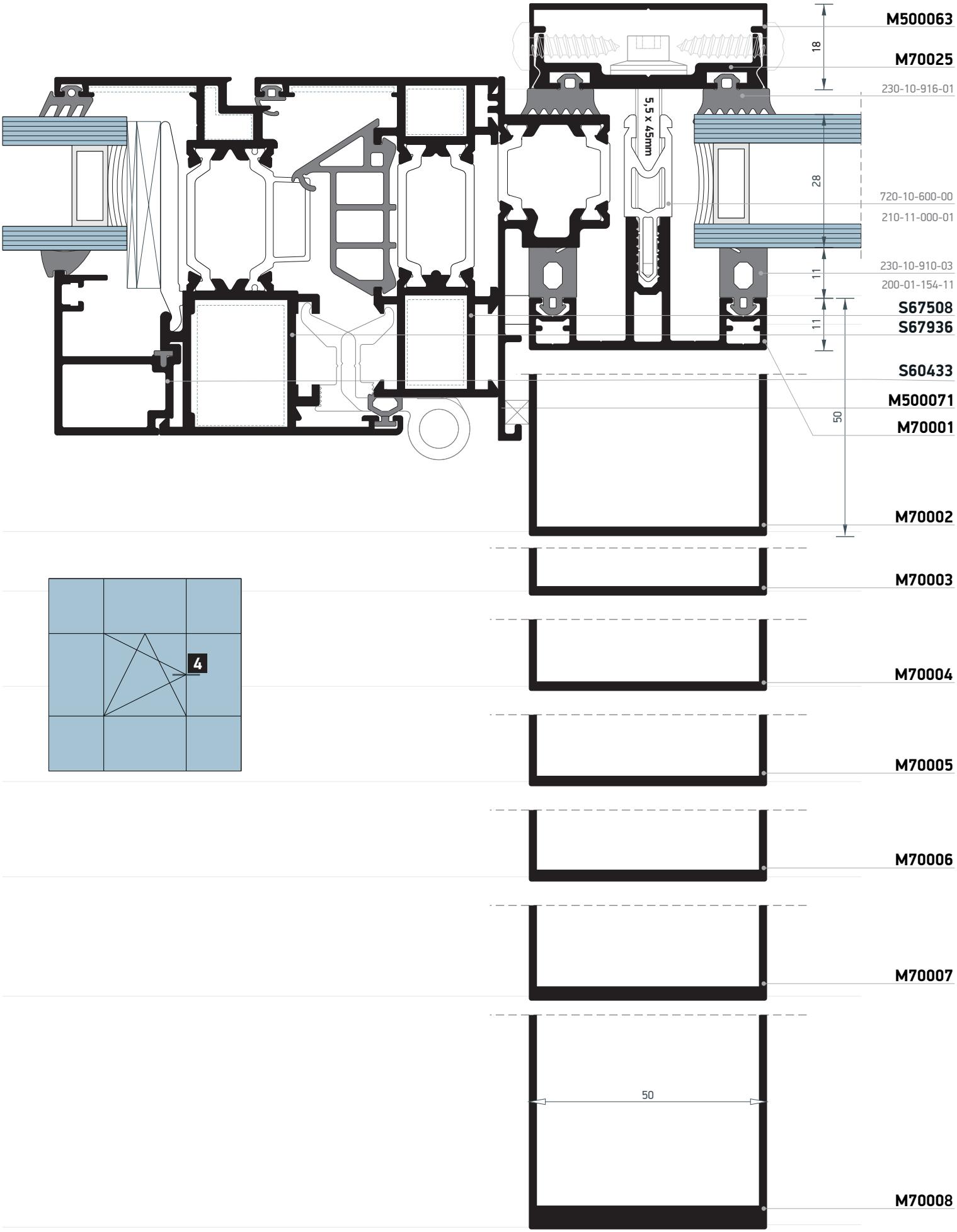

Τομές 1:1 | Section 1:1

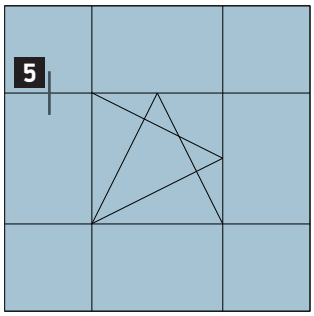
5

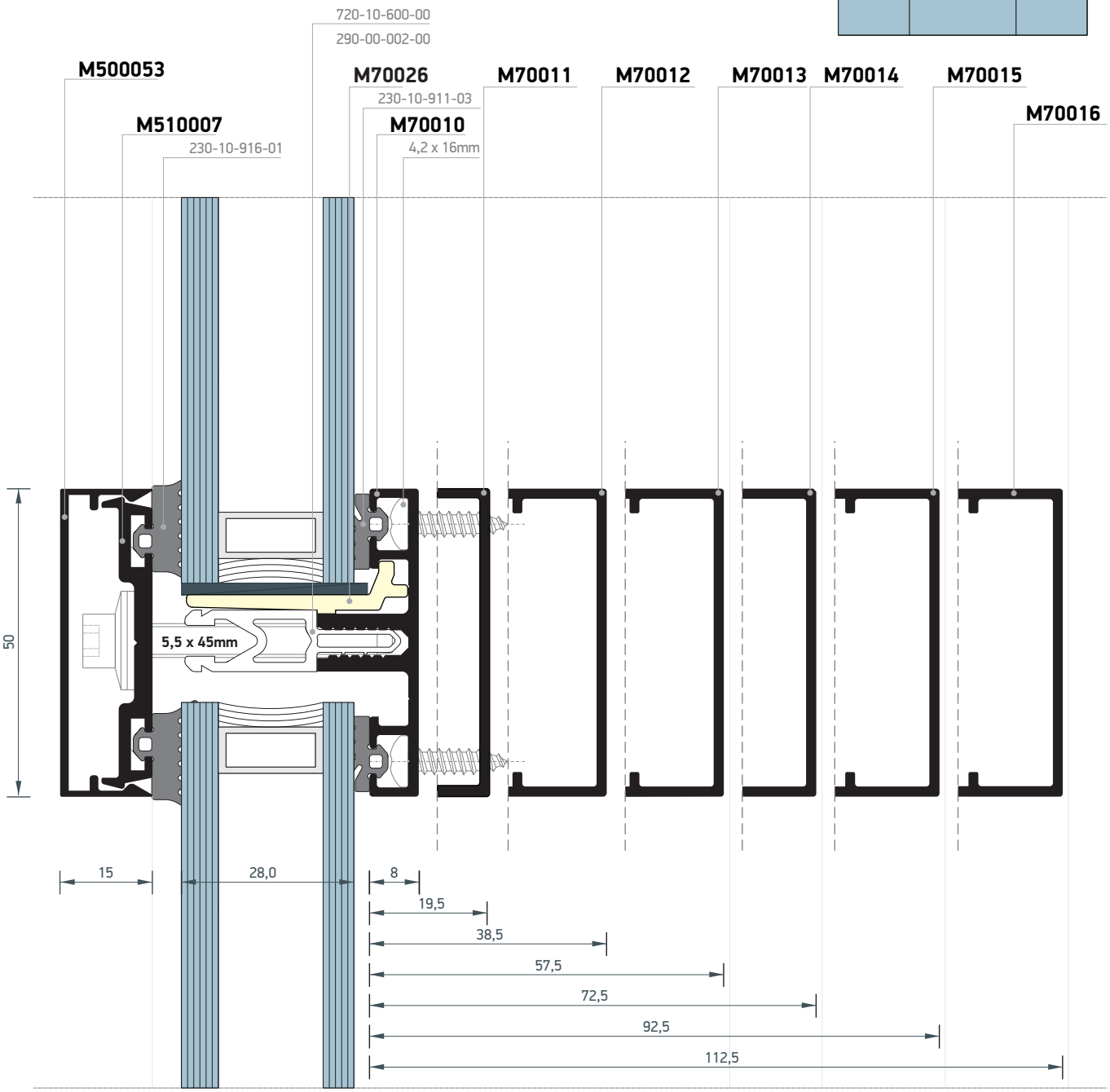
720-10-600-00
290-00-002-00
M500053
M70026
M70011
M70012
M70013
M70014
M70015
230-10-911-03
M510007
M70010
M70016
230-10-916-01
4,2 x 16mm
5,5 x 45mm
50
15
28,0
8
19,5
38,5
57,5
72,5
92,5
112,5

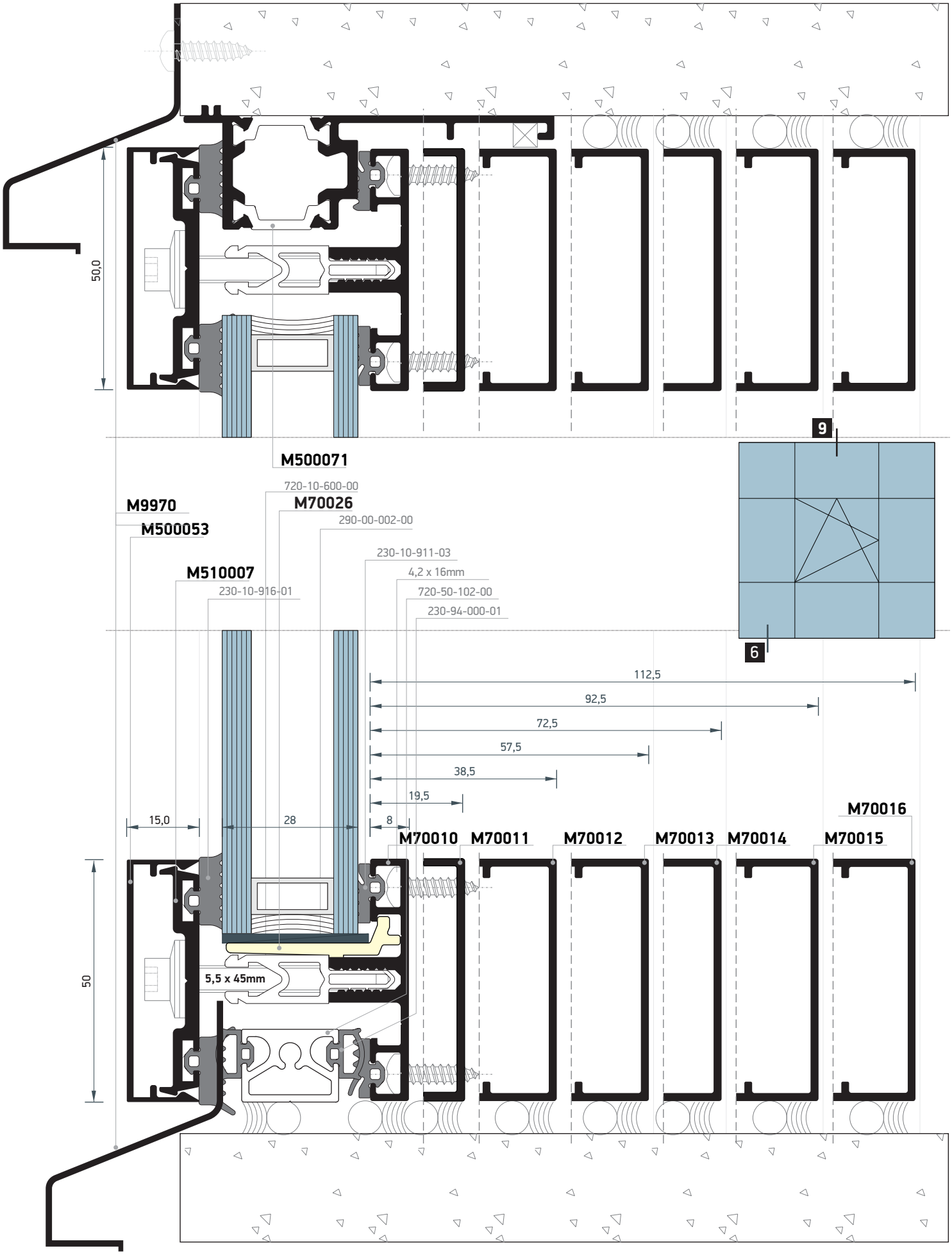

Τομές 1:1 | Section 1:1

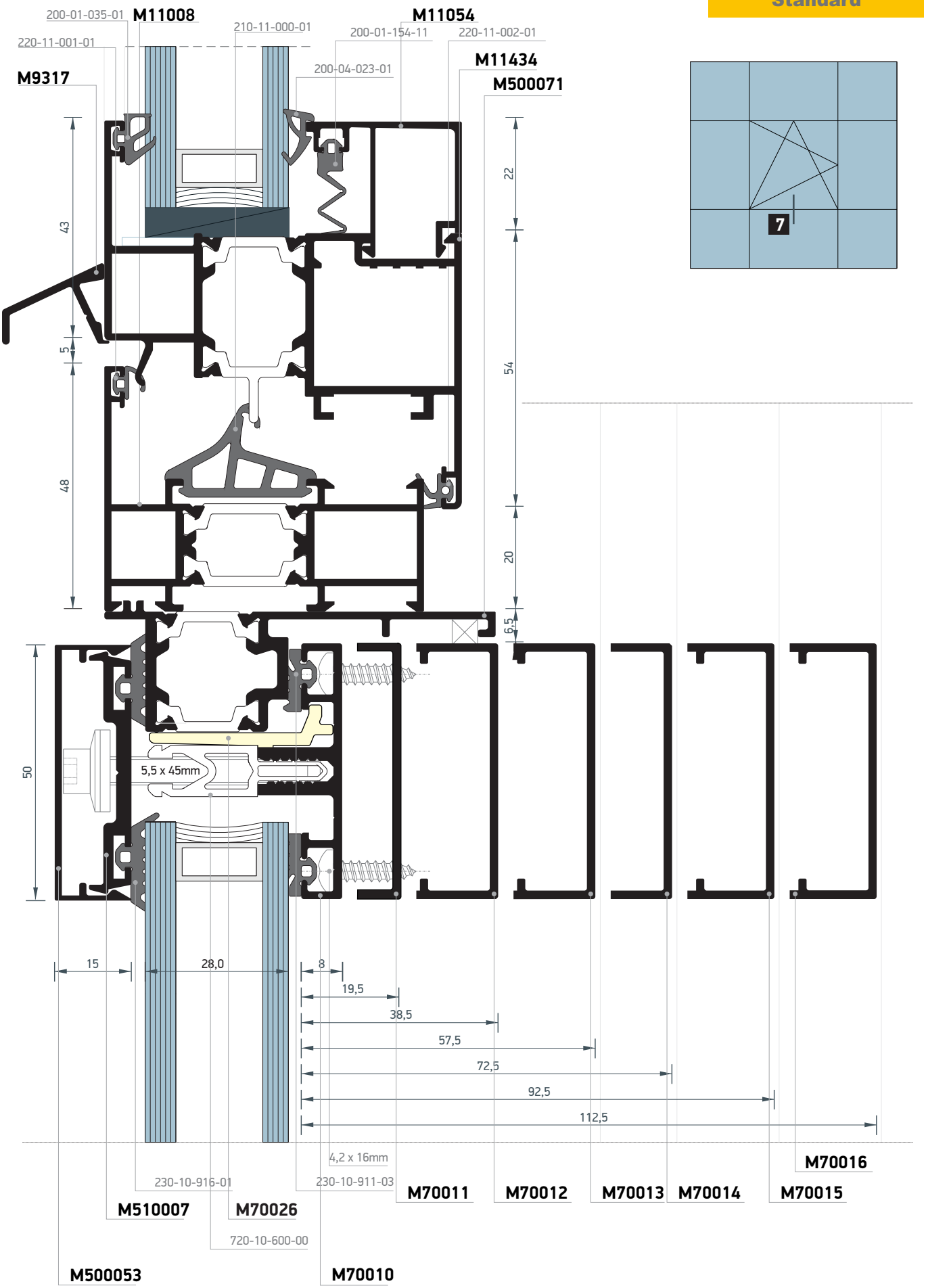

Τομές 1:1 | Section 1:1

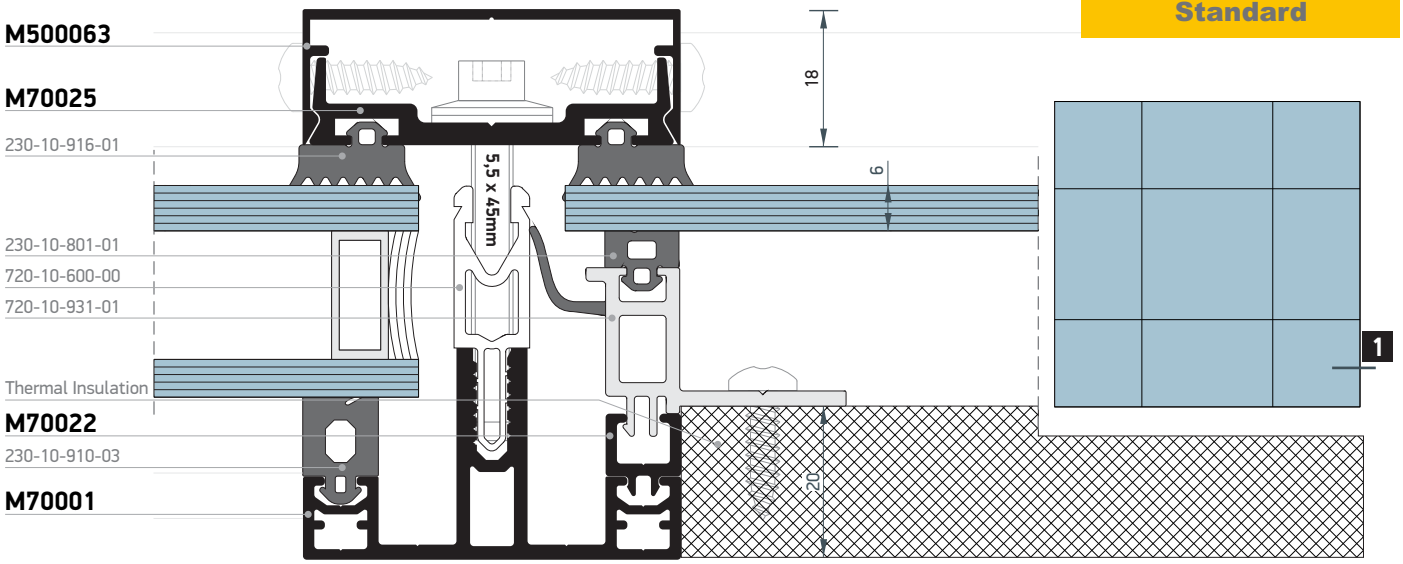

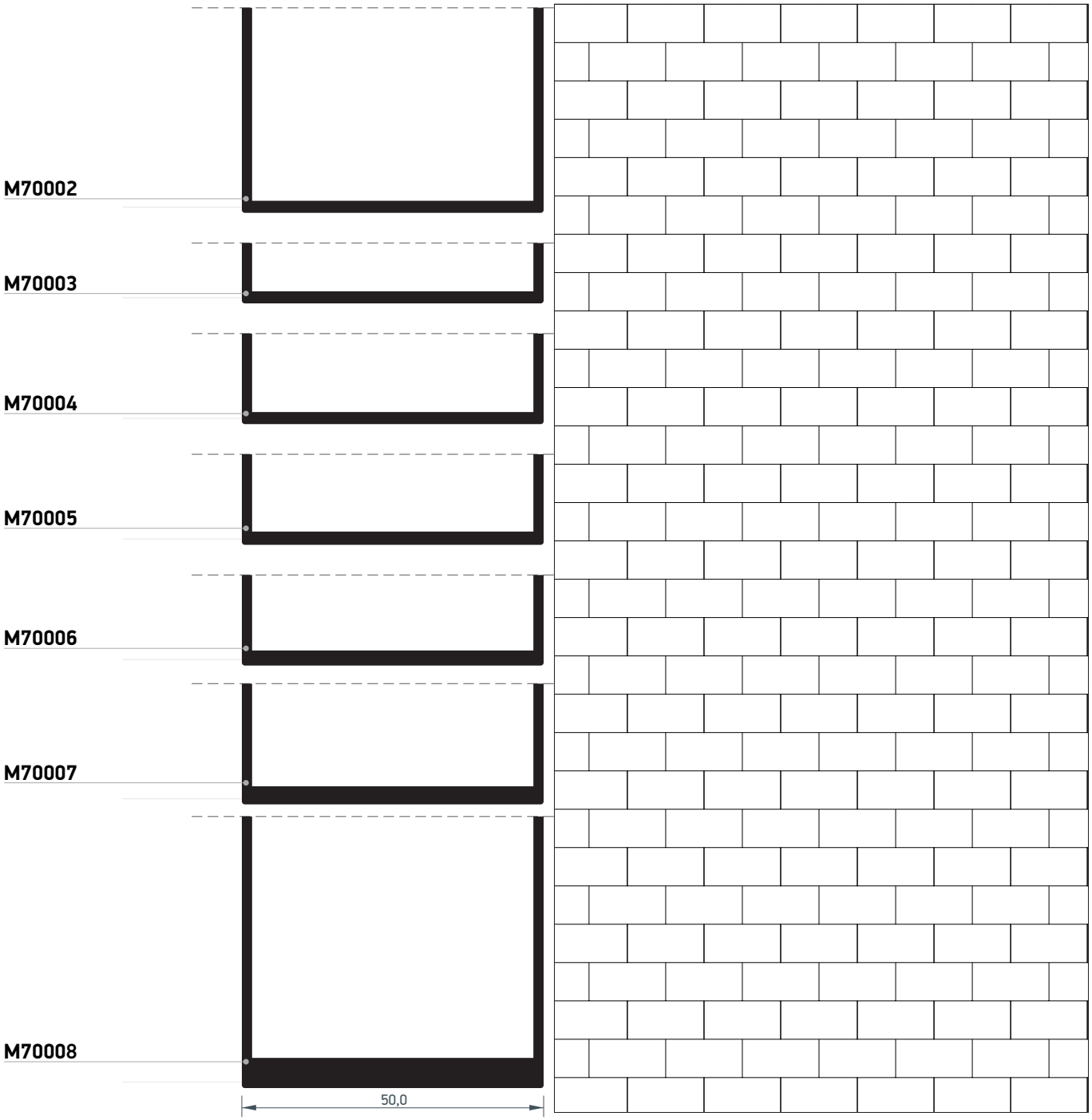

Τομές 1:1 | Section 1:1

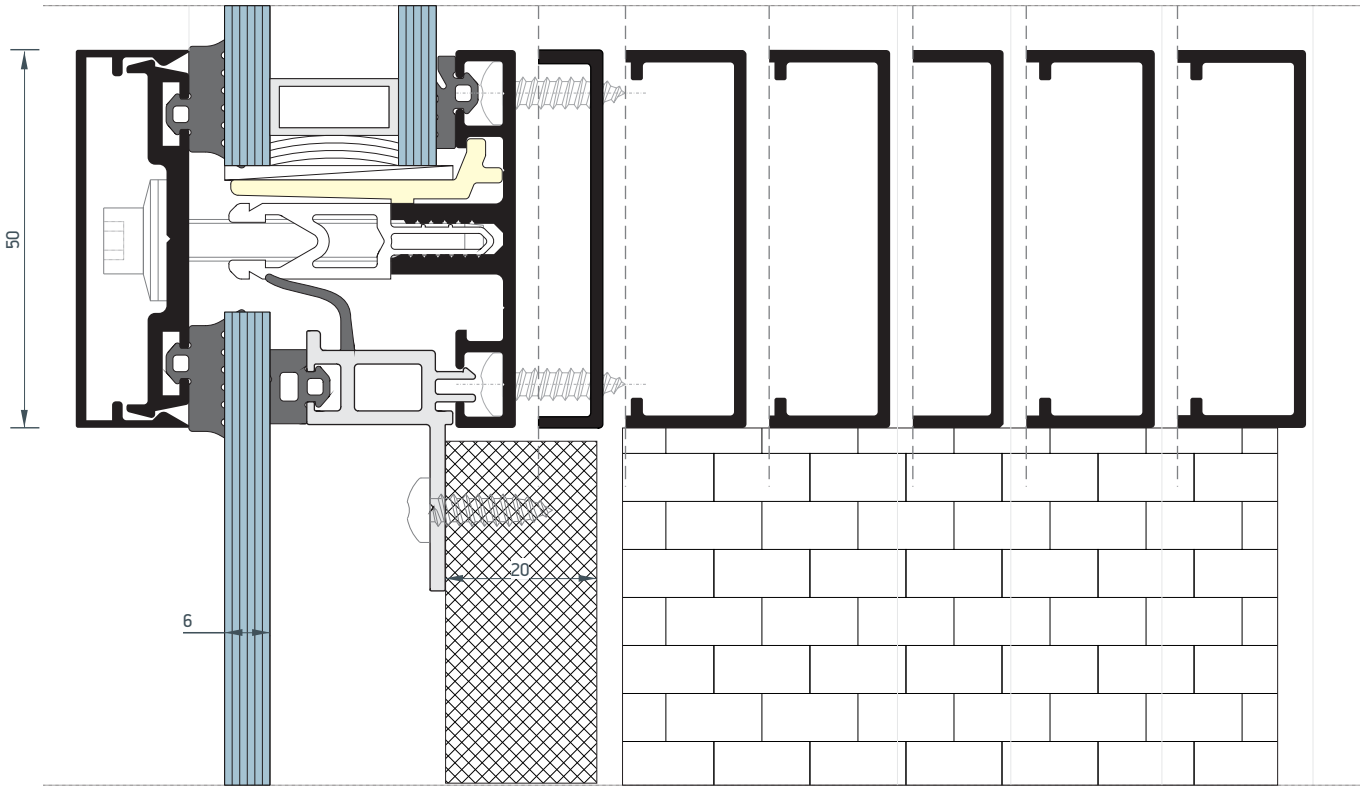

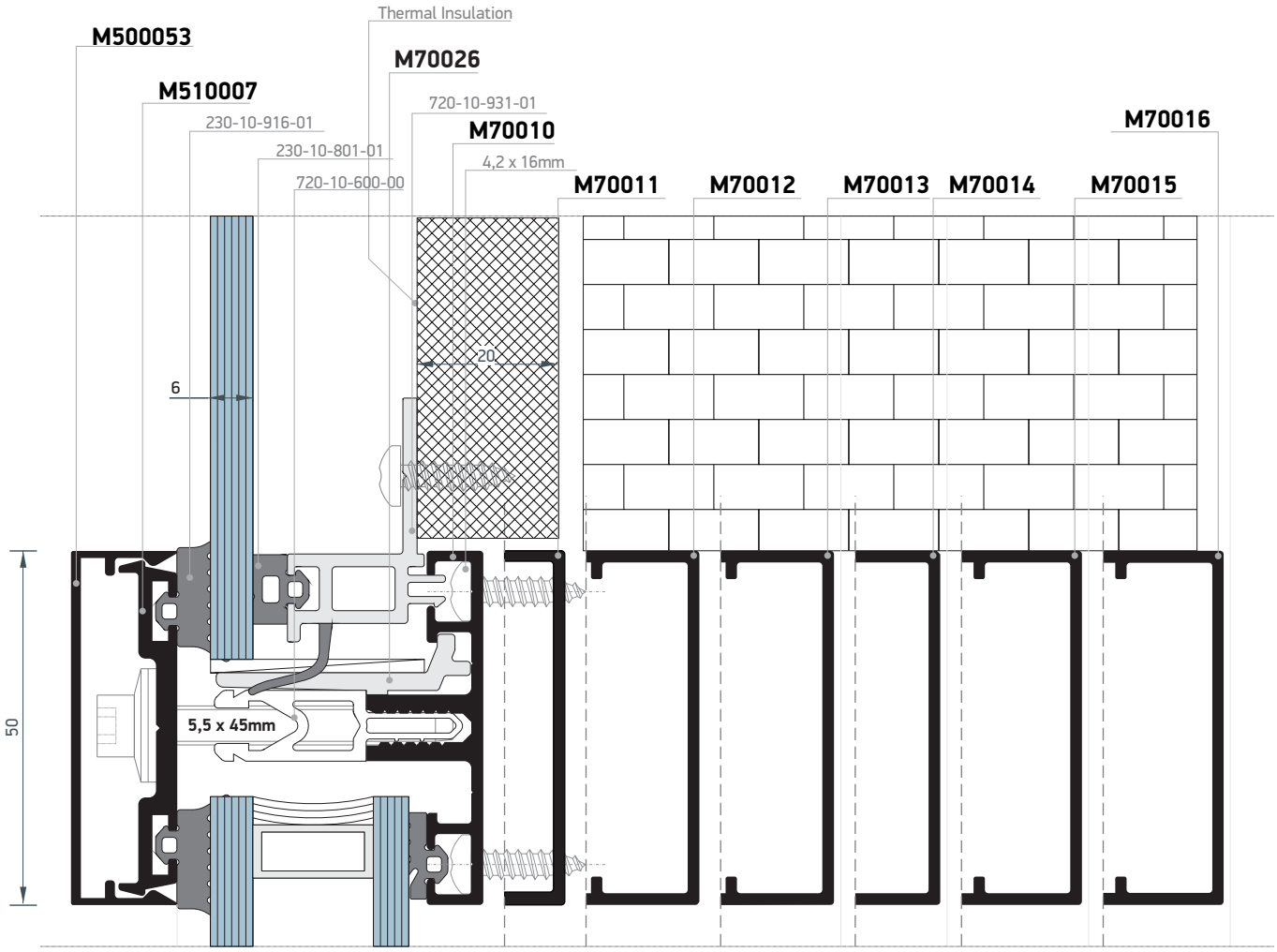

Τομές 1:1 | Section 1:1

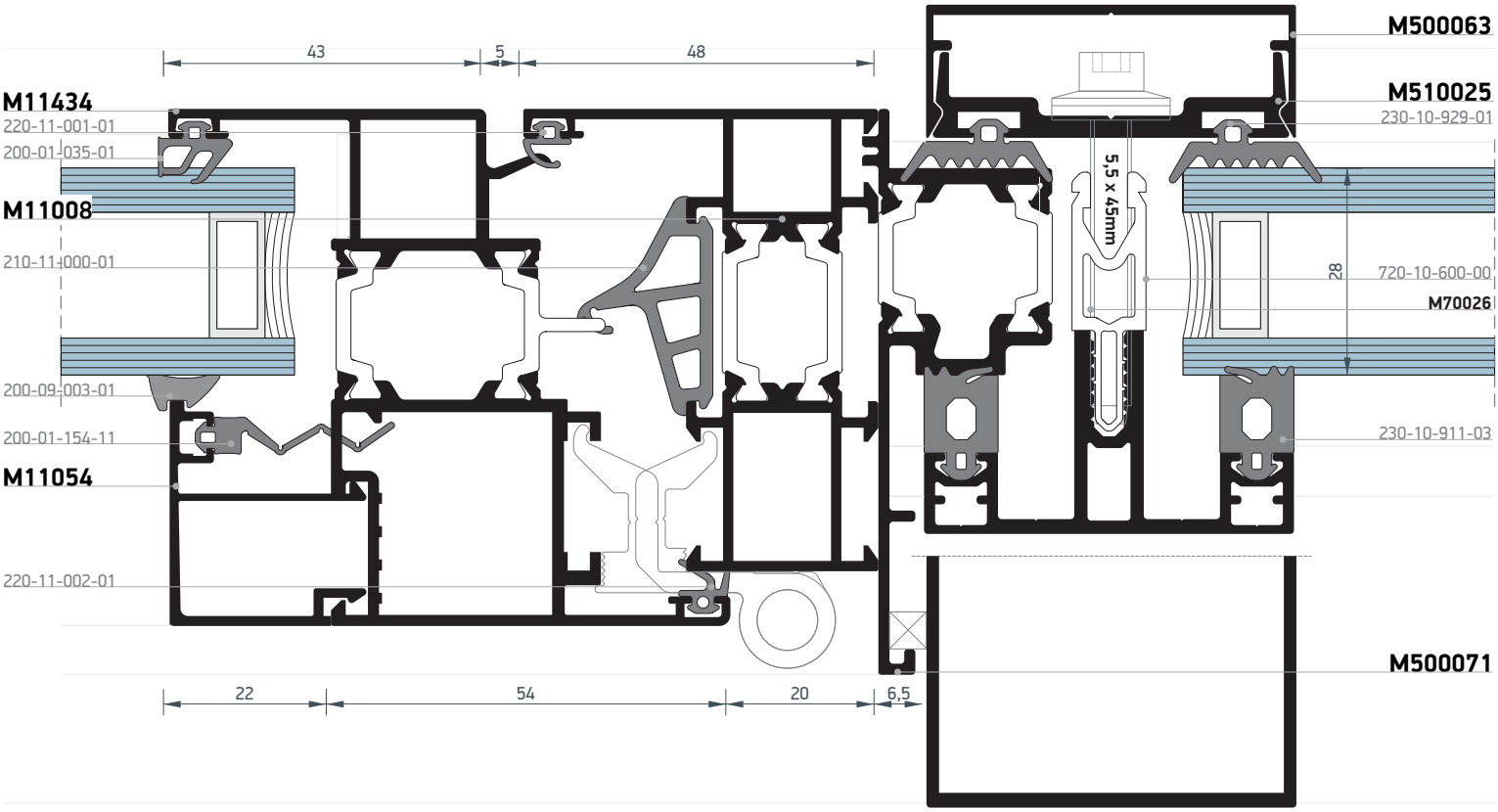

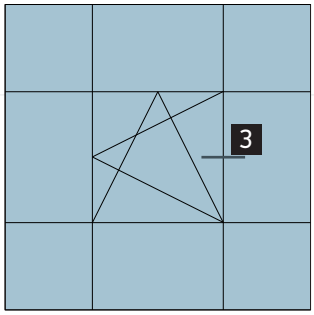

Τομές 1:1 | Section 1:1

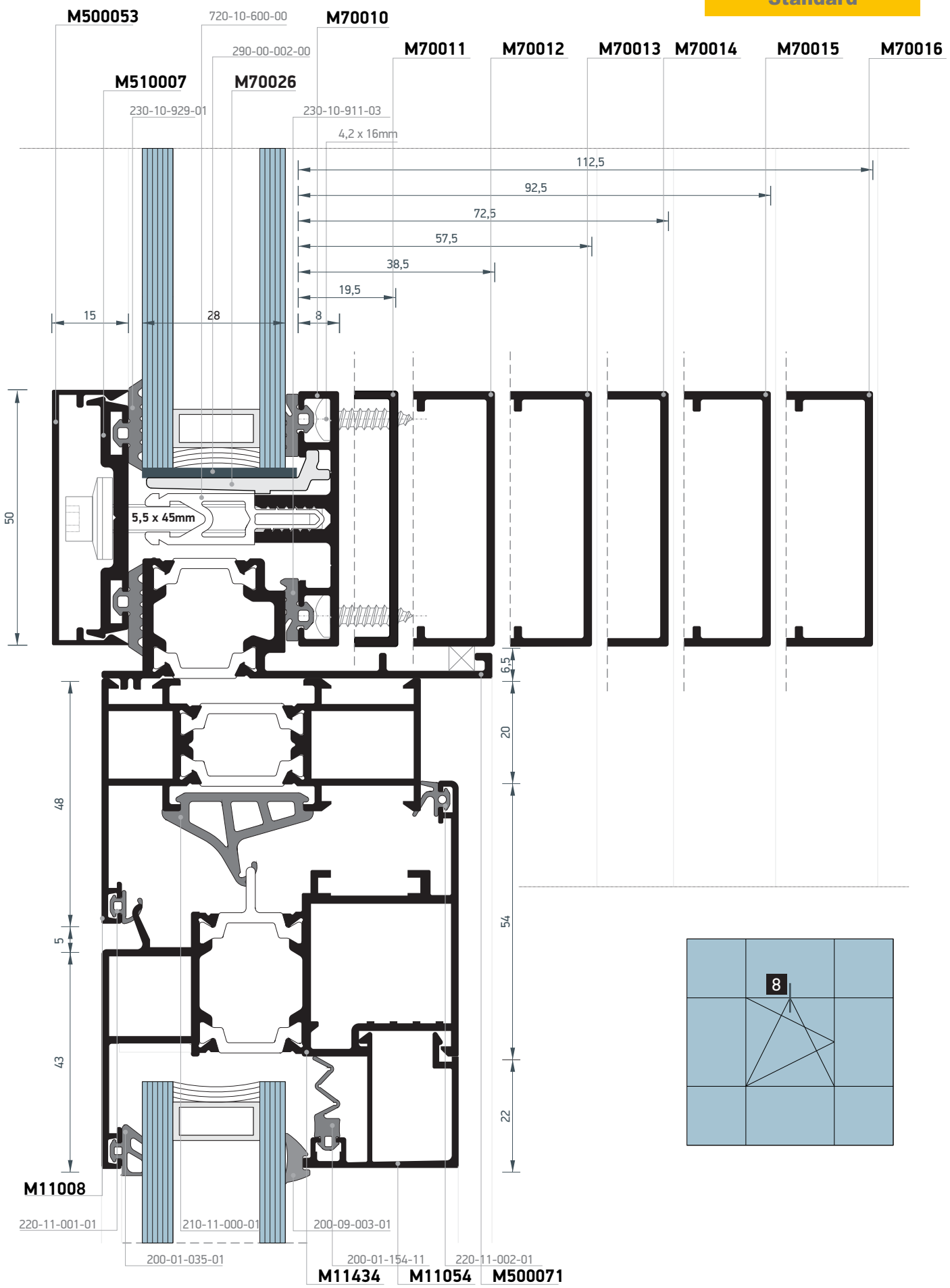

Τομές 1:1 | Section 1:1

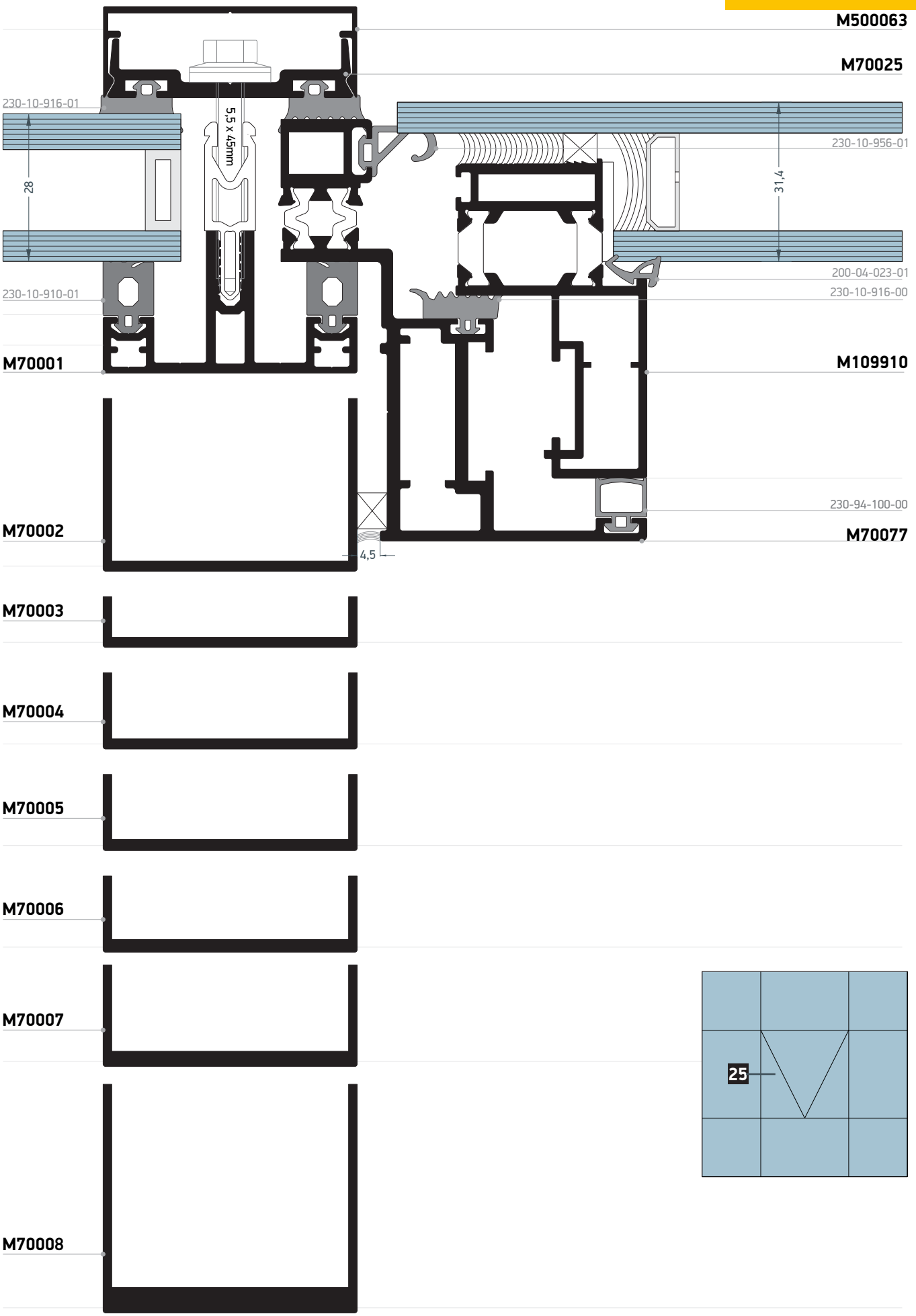

Τομές 1:1 | Section 1:1

Τομές 1:1 | Section 1:1

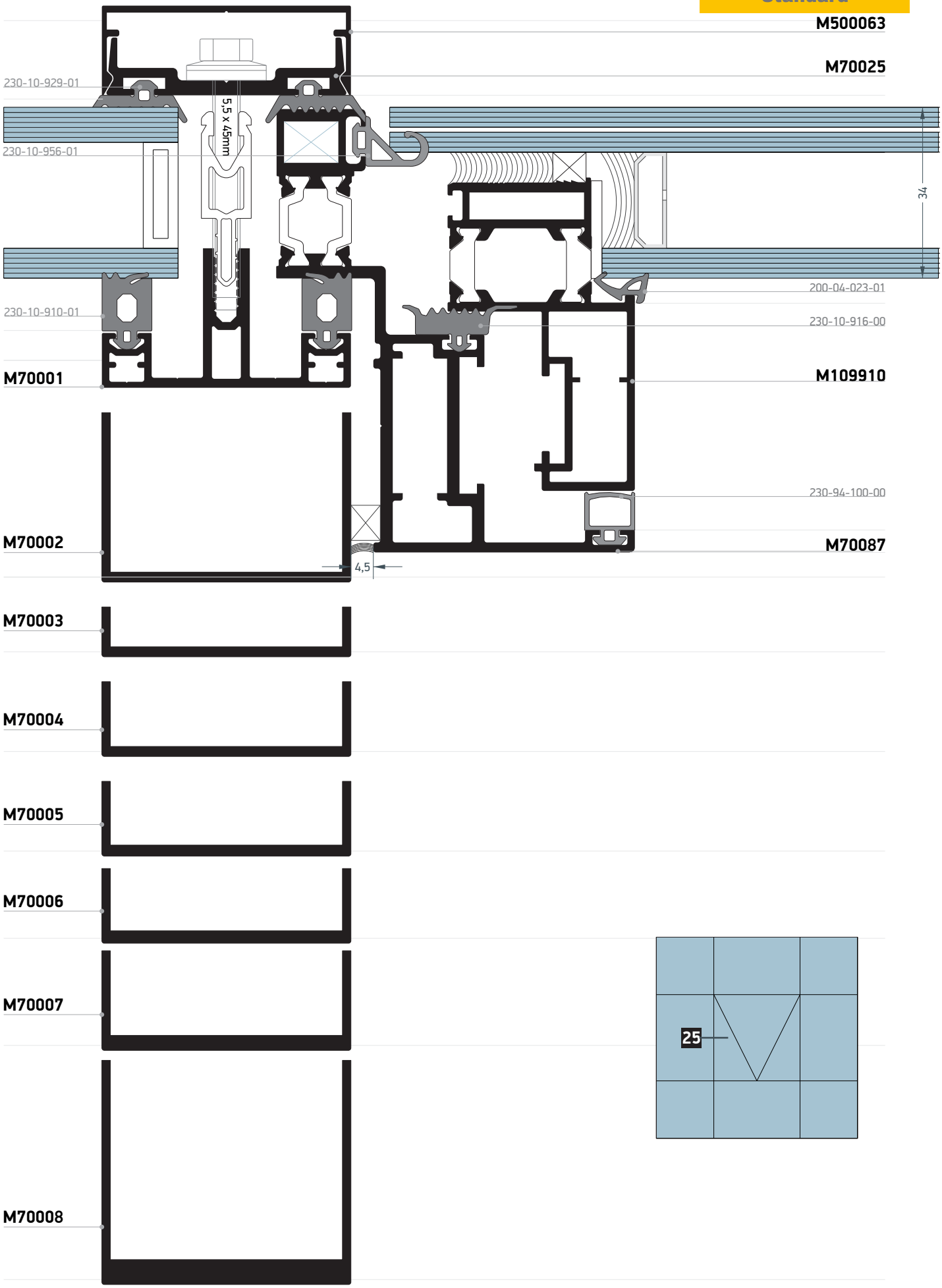

Τομές 1:1 | Section 1:1

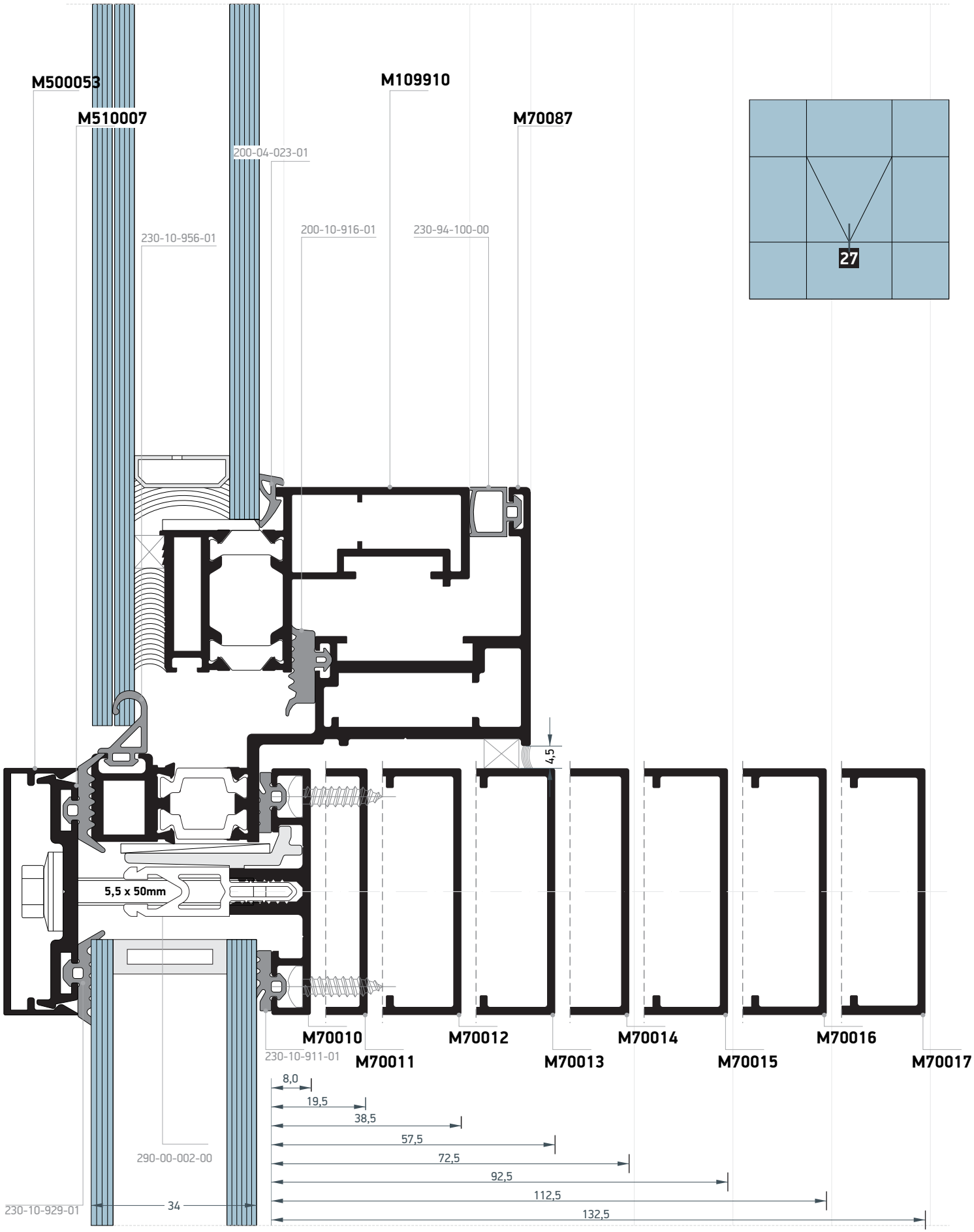

Τομές 1:1 | Section 1:1

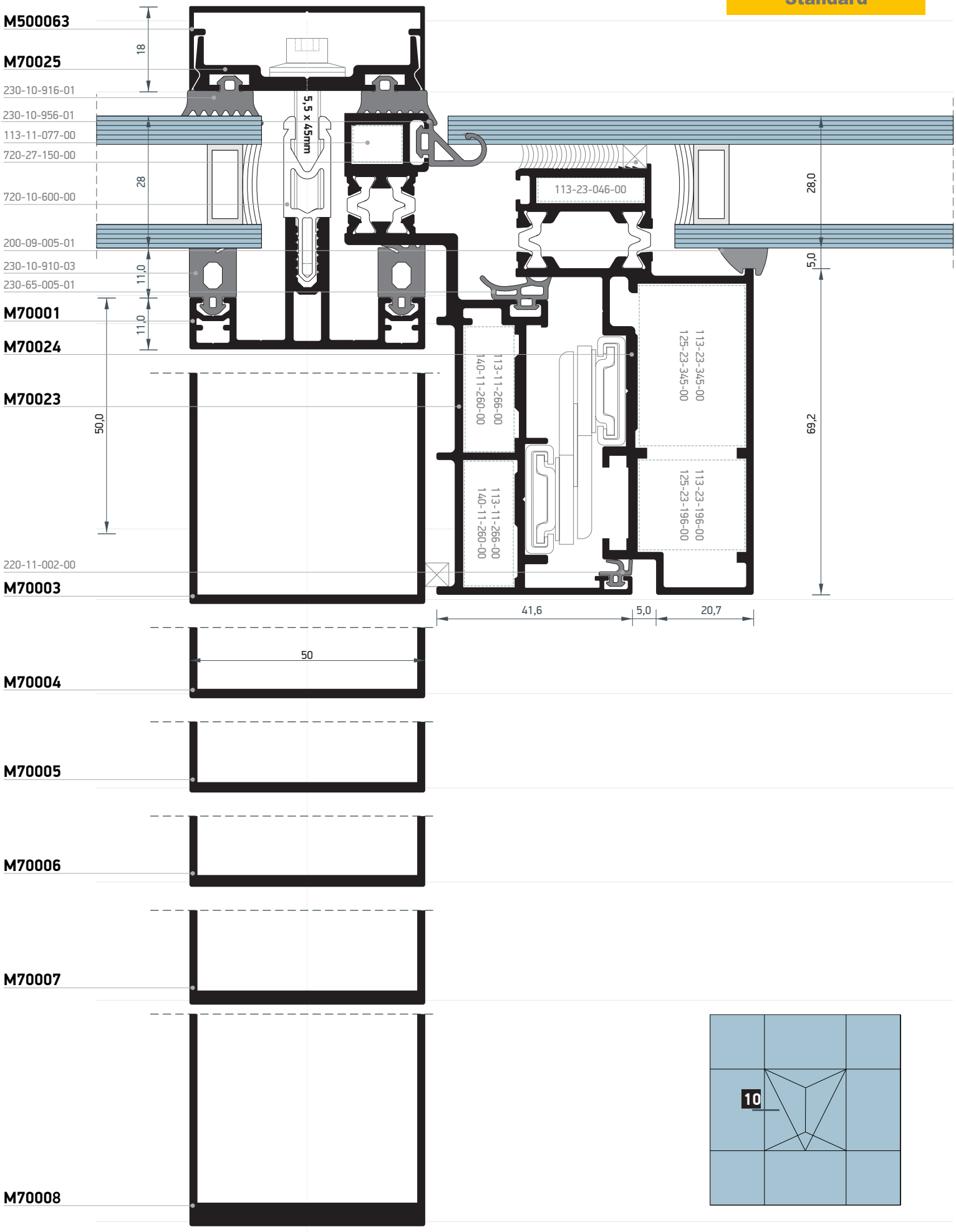

Τομές 1:1 | Section 1:1

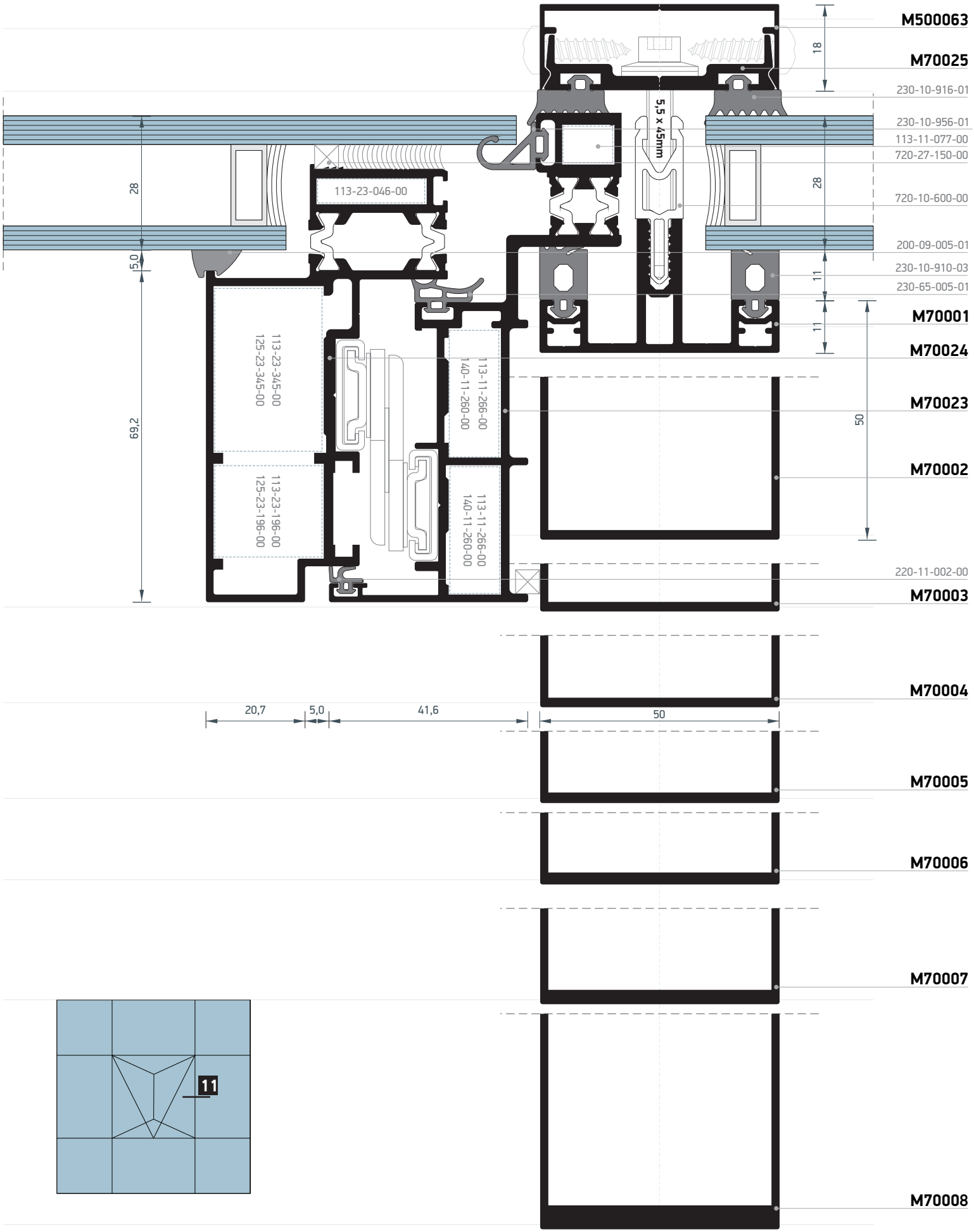

Τομές 1:1 | Section 1:1

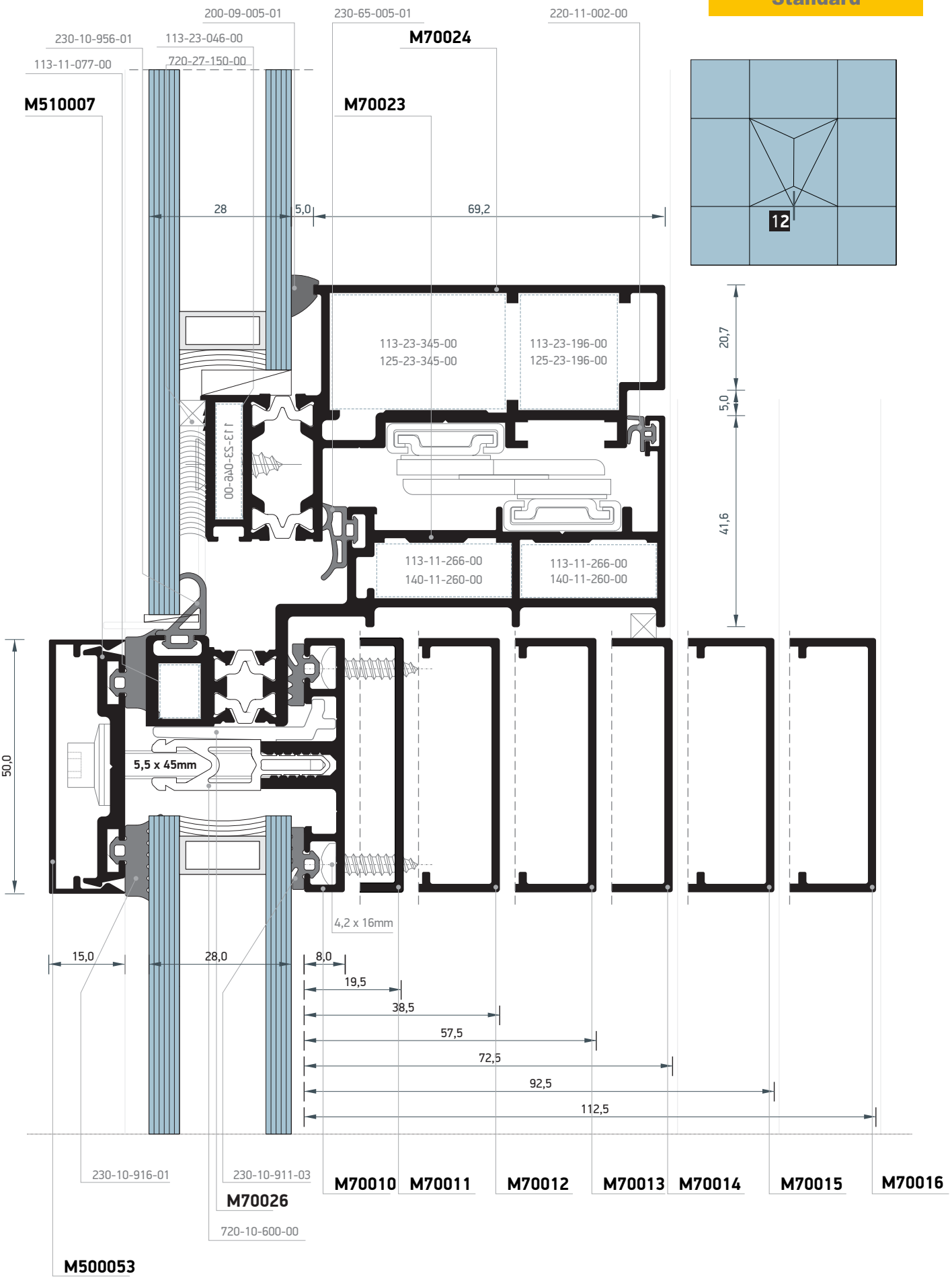
200-09-005-01
230-65-005-01
220-11-002-00
230-10-956-01
113-23-046-00
720-27-150-00
113-11-077-00
M70024
M510007
M70023
28
5,0
69,2
12
113-23-345-00
125-23-345-00
113-23-196-00
125-23-196-00
20,7
5,0
41,6
113-23-046-00
113-11-266-00
140-11-260-00
113-11-266-00
140-11-260-00
50,0
5,5 x 45mm
4,2 x 16mm
15,0
28,0
8,0
19,5
38,5
57,5
72,5
92,5
112,5
230-10-916-01
230-10-911-03
M70010
M70011
M70012
M70013
M70014
M70015
M70016
M70026
720-10-600-00
M500053

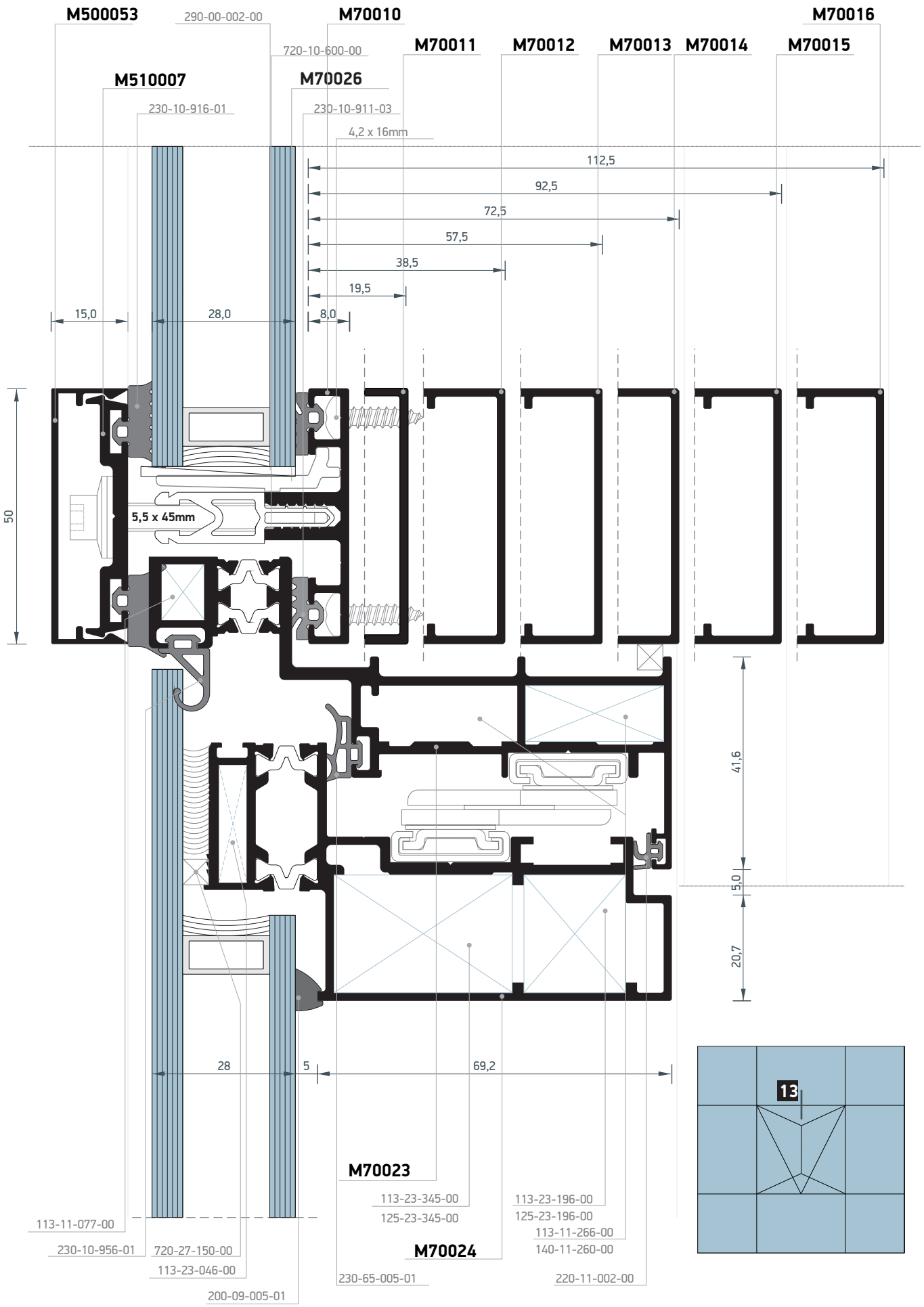

Τομές 1:1 | Section 1:1

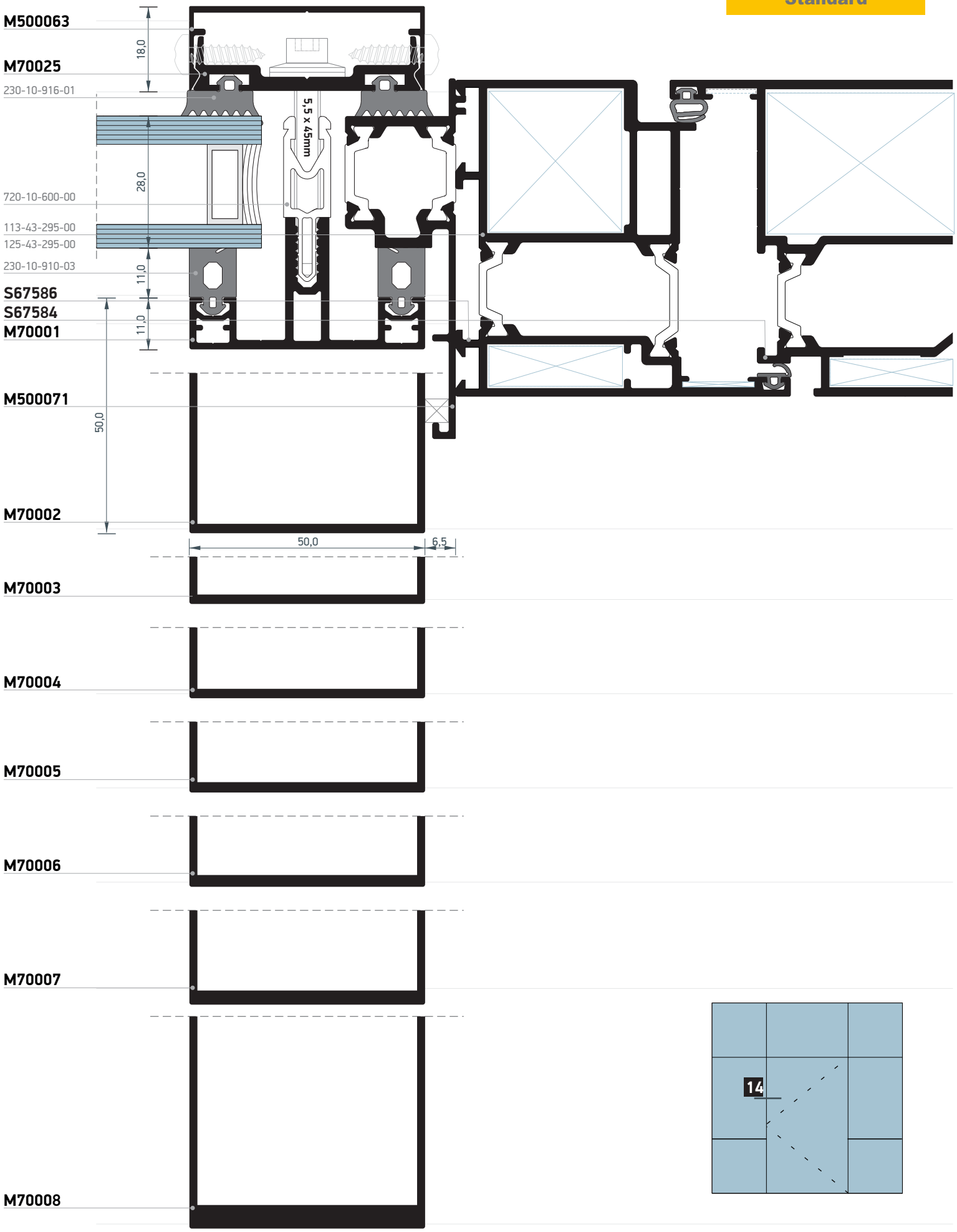

Τομές 1:1 | Section 1:1

Τομές 1:1 | Section 1:1

Standard

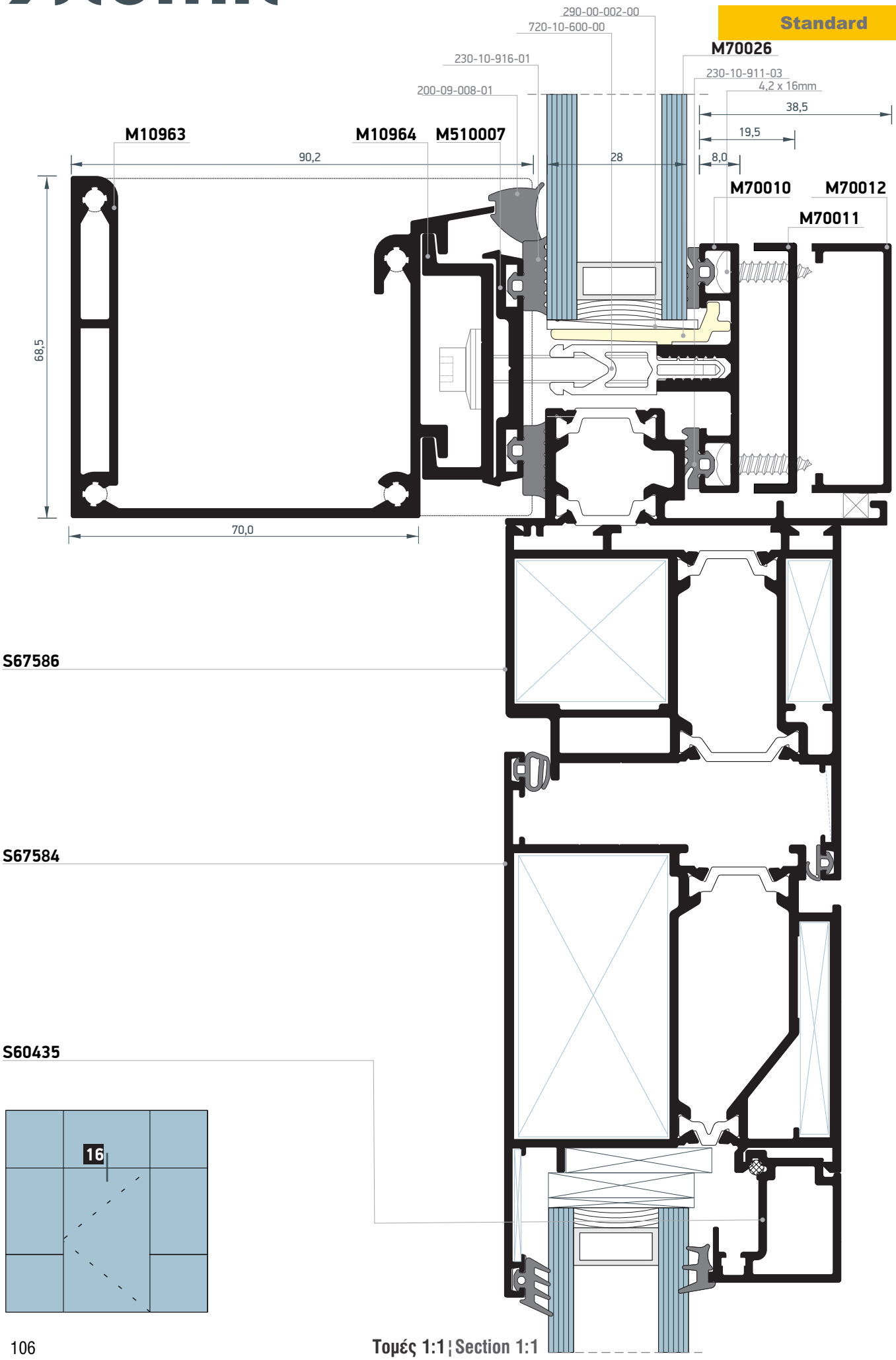

Τομές 1:1 | Section 1:1

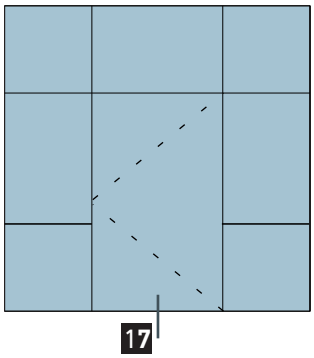
17

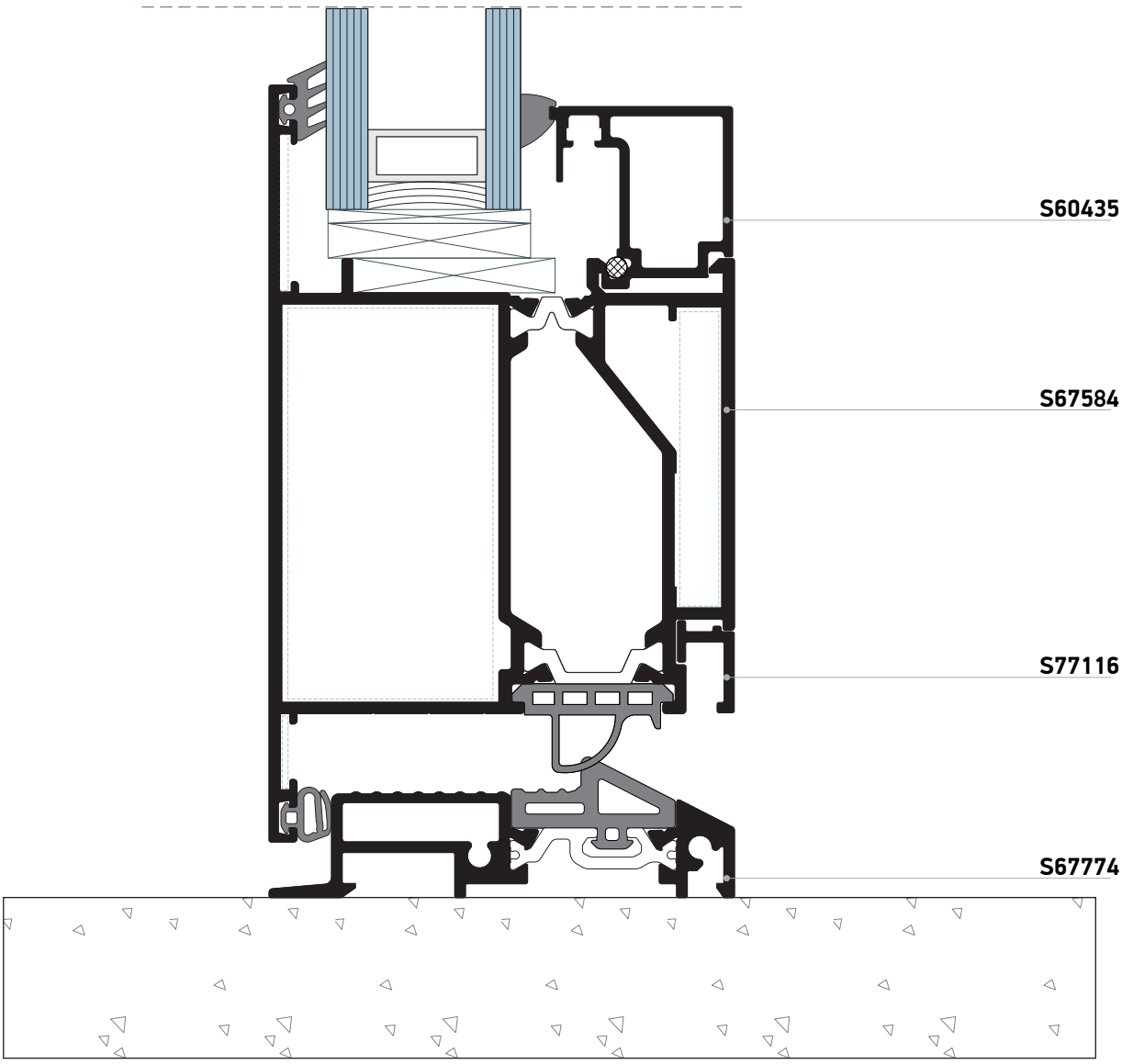
S60435
S67584
S77116
S67774

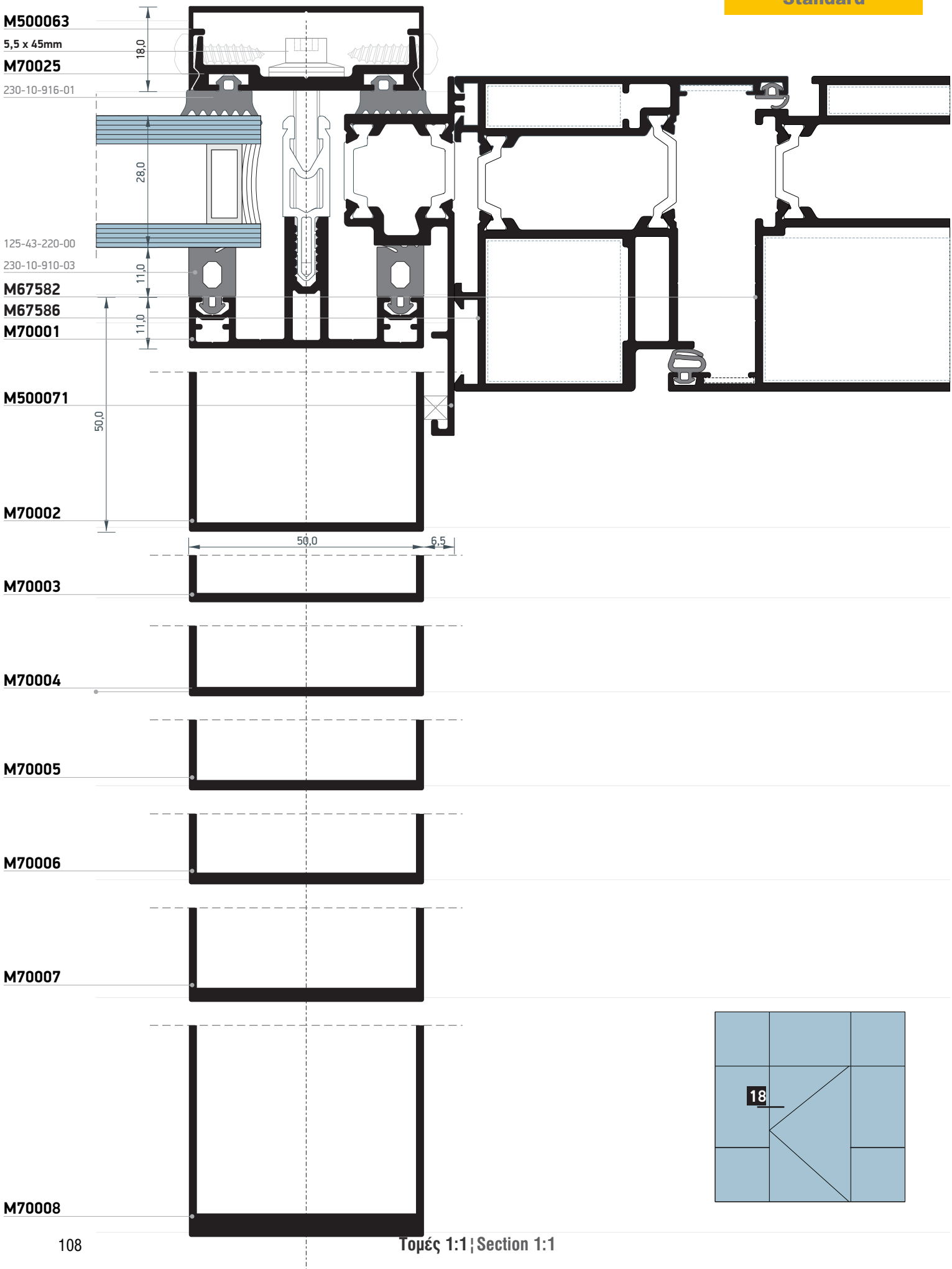

Τομές 1:1 | Section 1:1

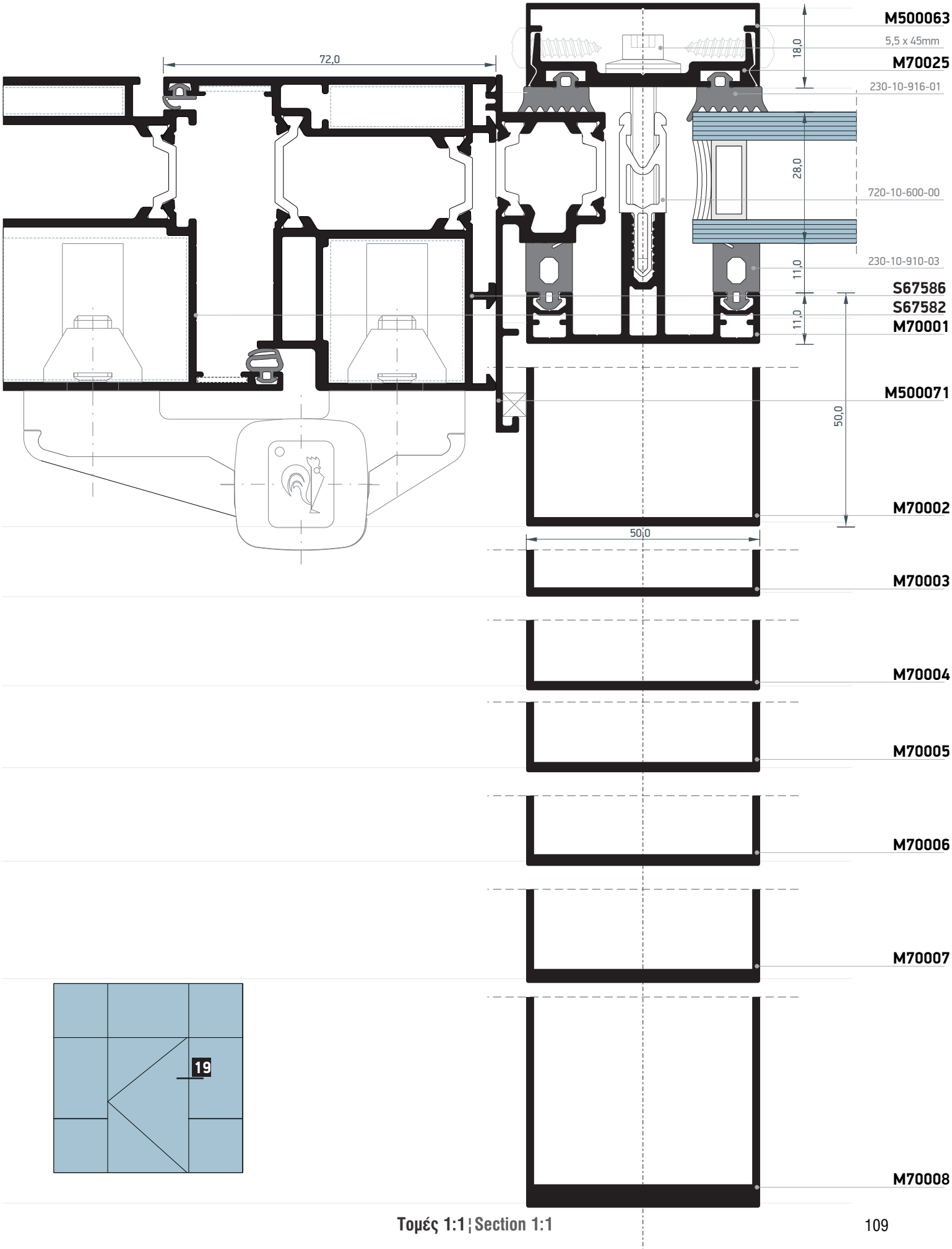

Τομές 1:1 | Section 1:1

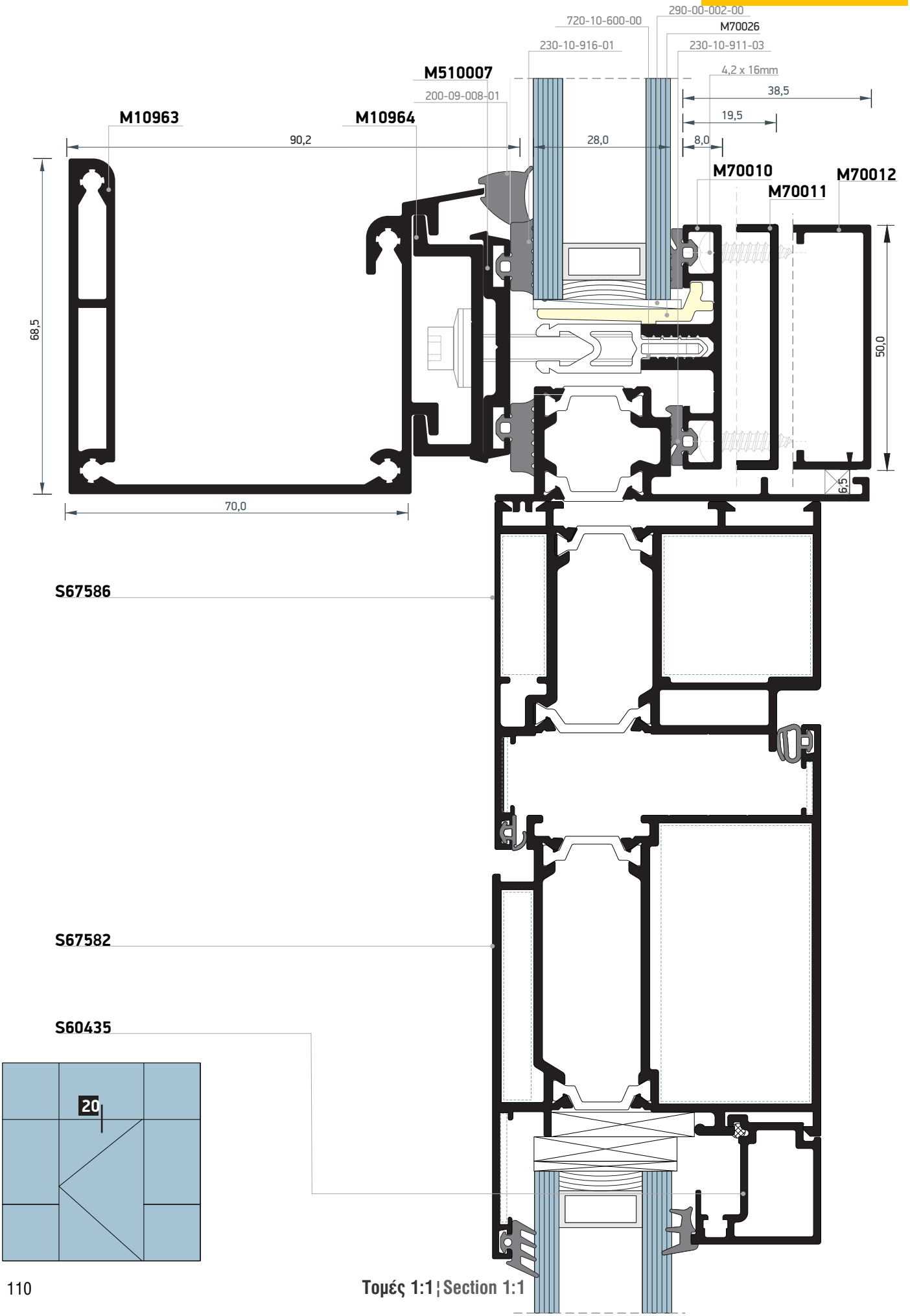
720-10-600-00
290-00-002-00
M70026
230-10-916-01
230-10-911-03
M510007
4,2 x 16mm
200-09-008-01
38,5
19,5
M10963
M10964
90,2
28,0
8,0
M70010
M70012
M70011
68,5
50,0
6,5
70,0
S67586
S67582
S60435
20

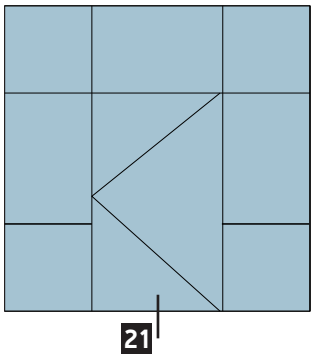
21

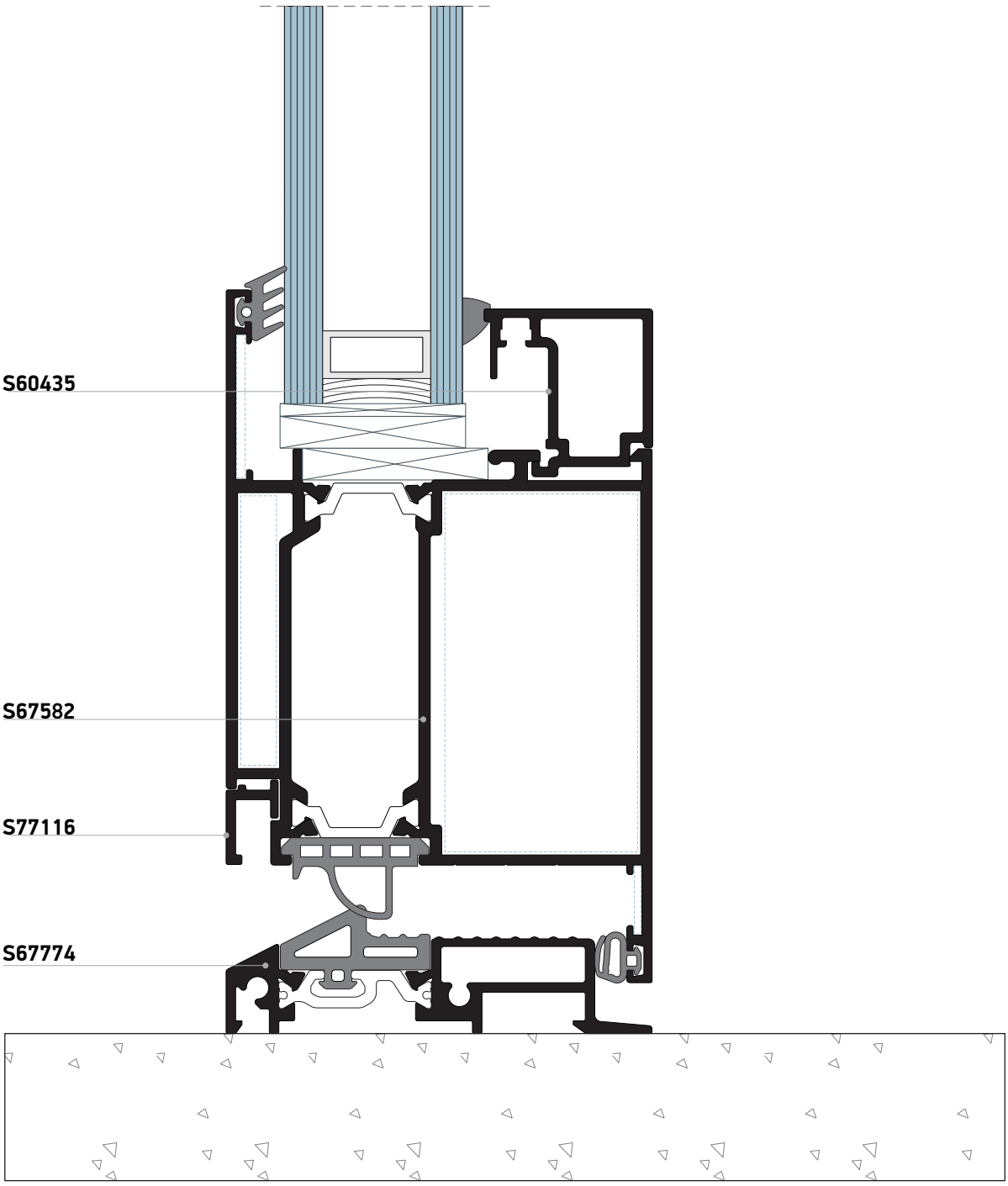
S60435
S67582
S77116
S67774

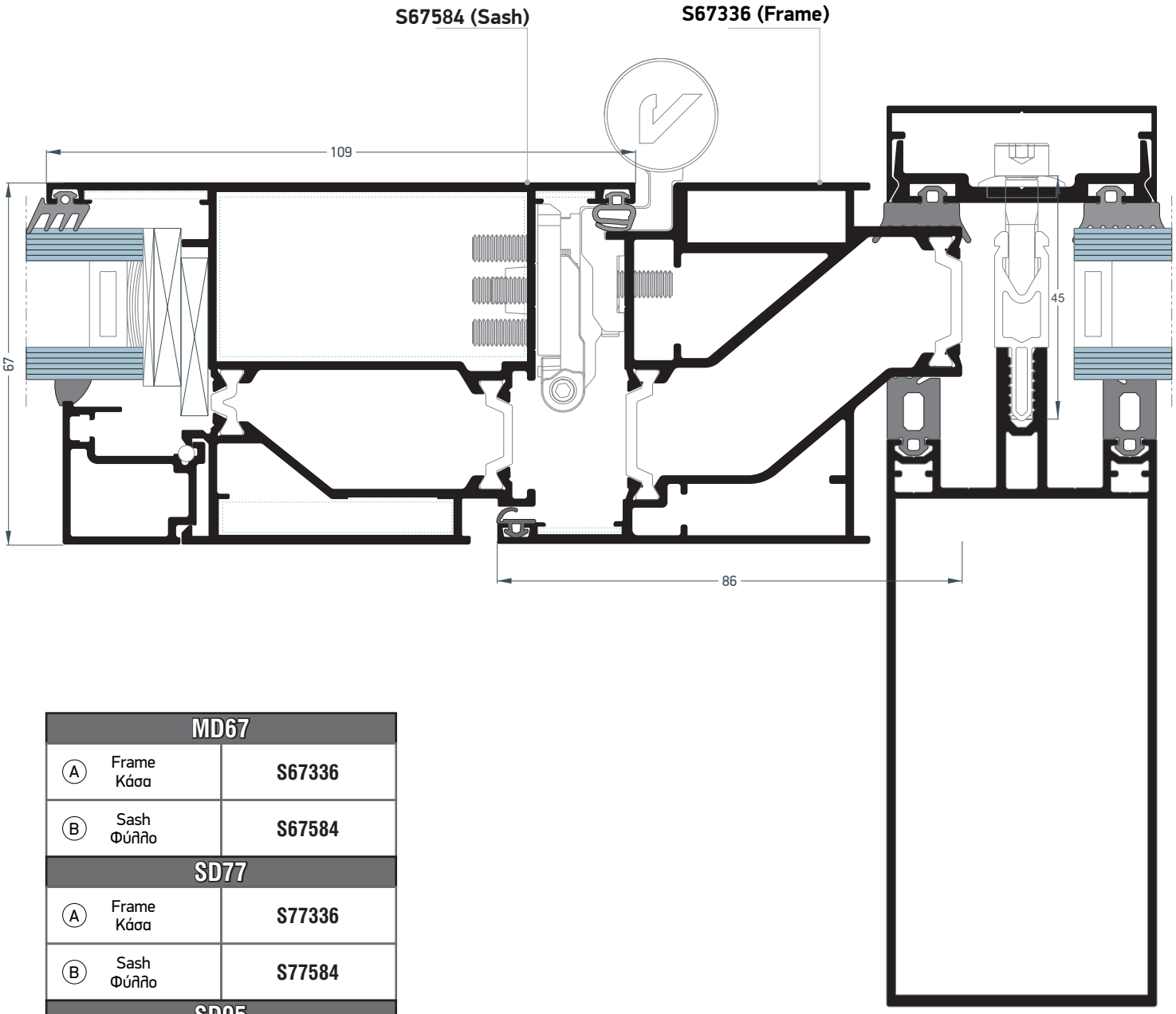

MD67		
A	Frame Κάσα	S67336
B	Sash Φύλλο	S67584
SD77		
A	Frame Κάσα	S77336
B	Sash Φύλλο	S77584
SD95		
A	Frame Κάσα	S95776
B	Sash Φύλλο	S95006

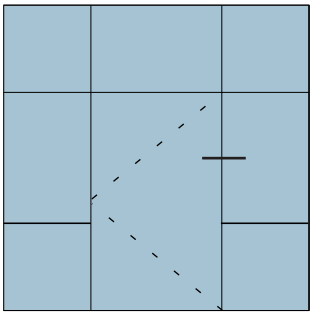

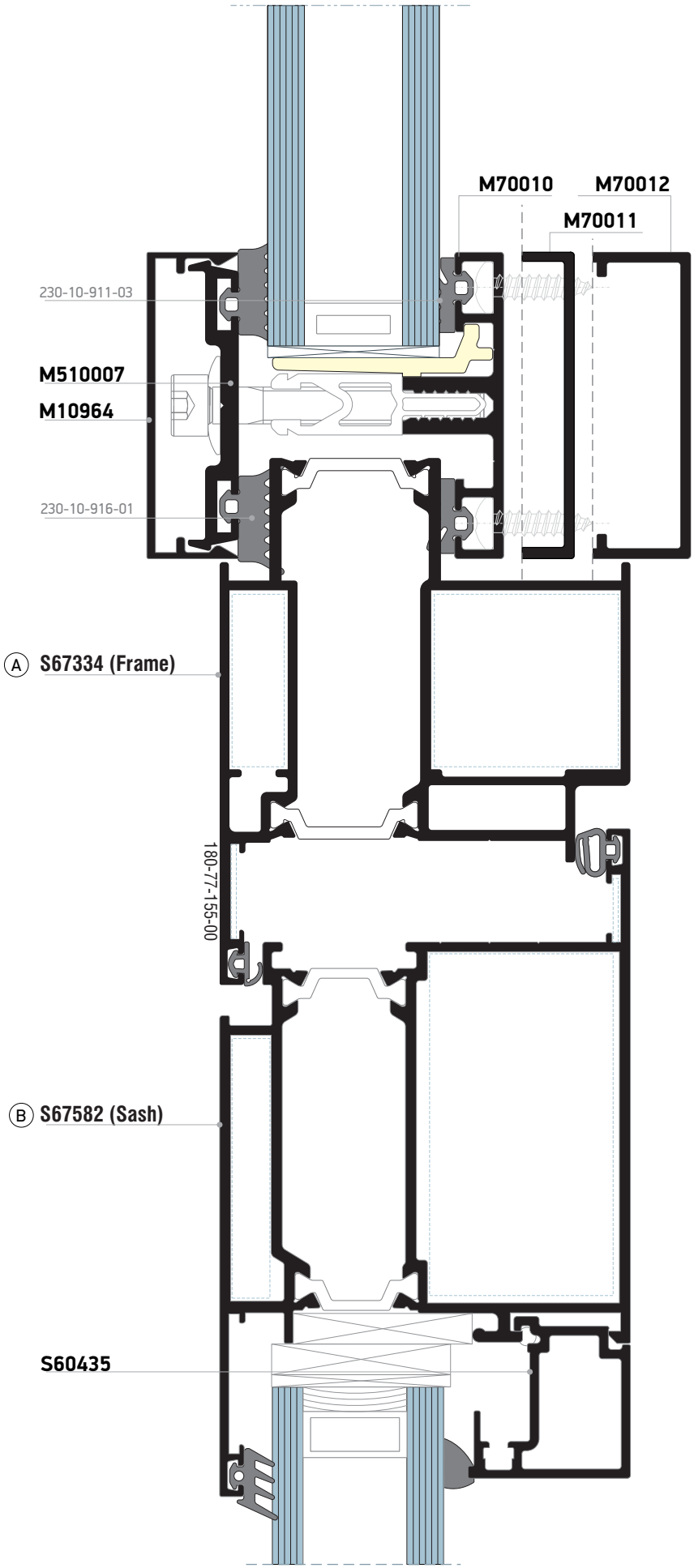

MD67		
A	Frame Κάσα	S67334
B	Sash Φύλλο	S67582
SD77		
A	Frame Κάσα	S77334
B	Sash Φύλλο	S77582
SD95		
A	Frame Κάσα	S95778
B	Sash Φύλλο	S95004

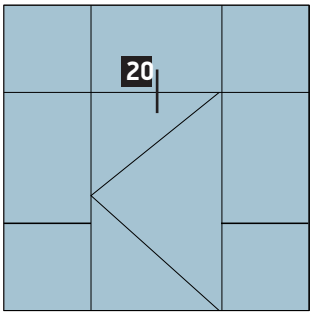

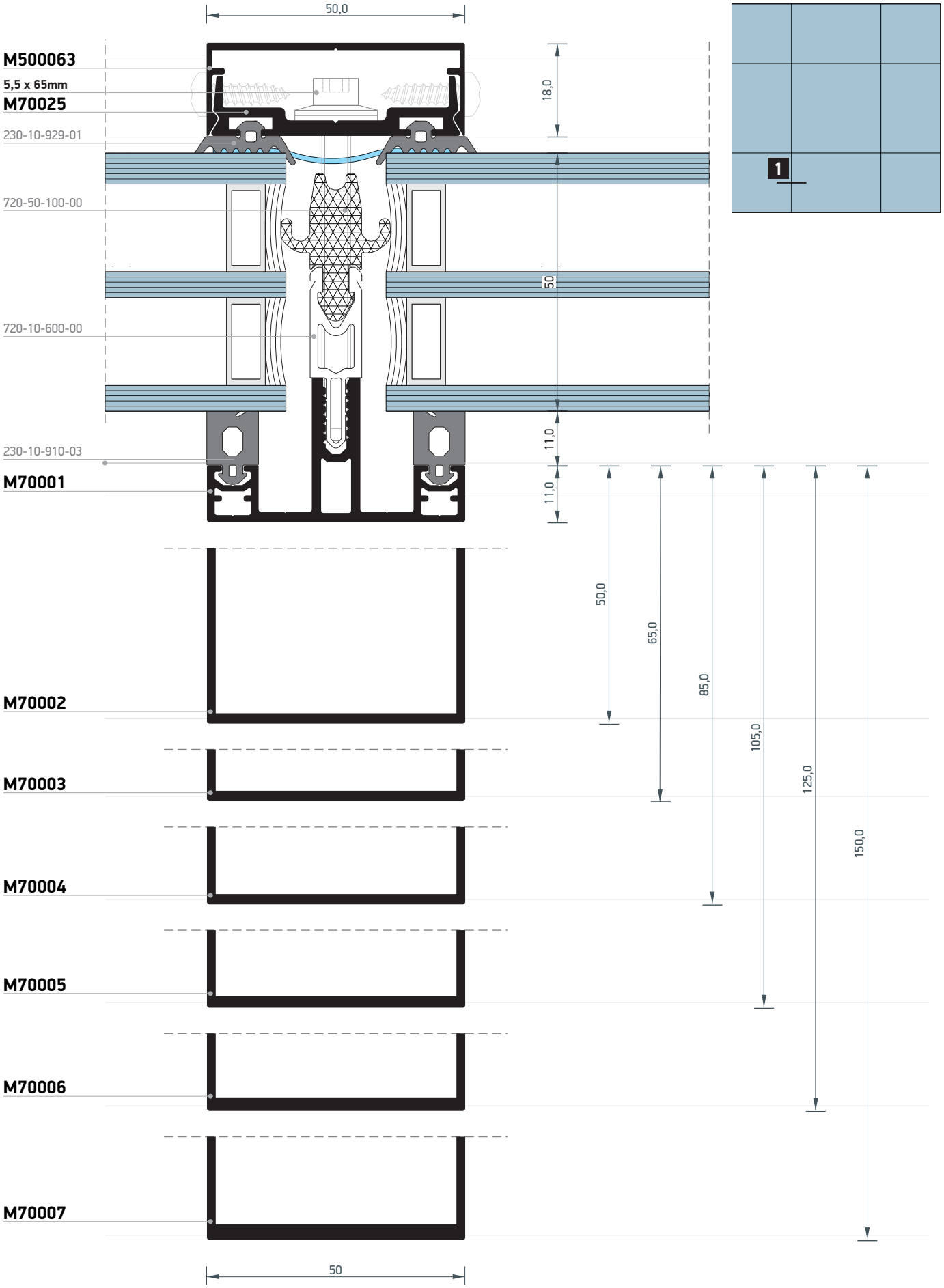

Τομές 1:1 | Section 1:1

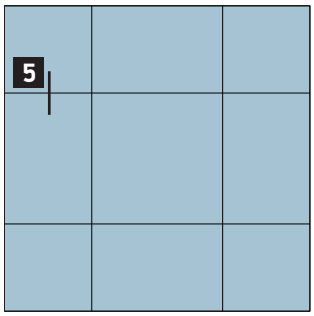
5

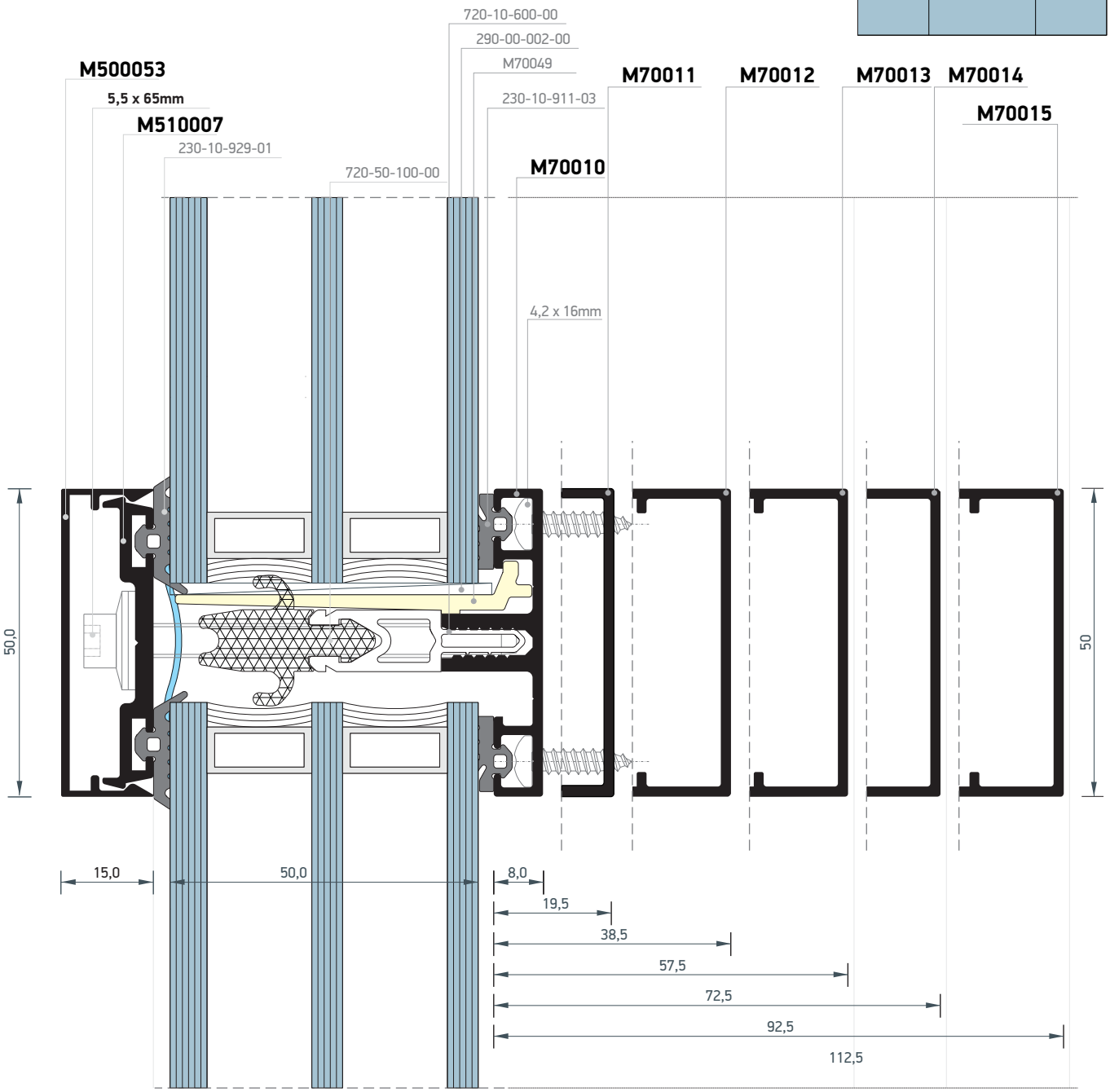
720-10-600-00
290-00-002-00
M70049
230-10-911-03
M500053
5,5 x 65mm
M510007
230-10-929-01
720-50-100-00
M70010
M70011
M70012
M70013
M70014
M70015
4,2 x 16mm
50,0
50
15,0
50,0
8,0
19,5
38,5
57,5
72,5
92,5
112,5

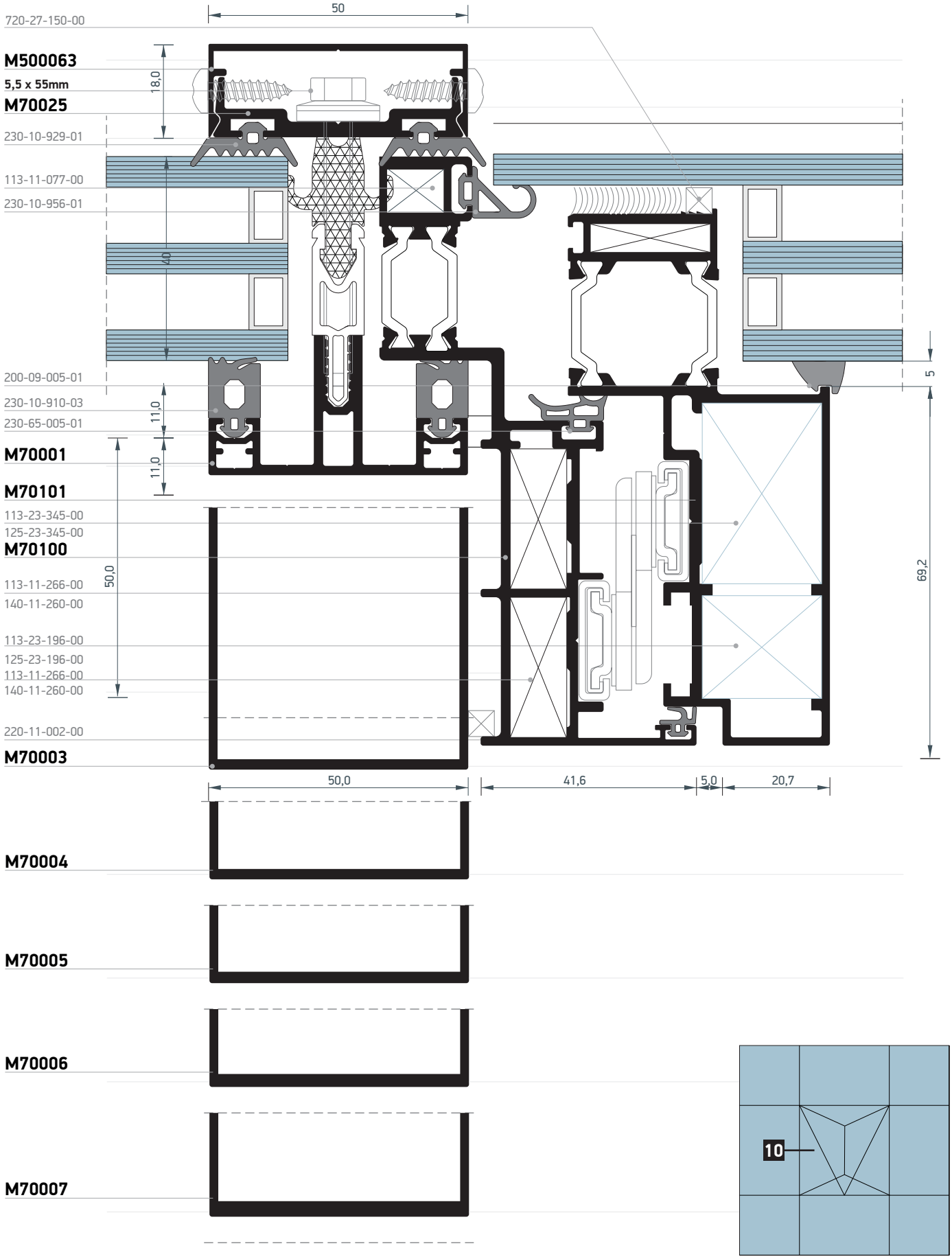
720-27-150-00
50
M500063
5,5 x 55mm
M70025
18,0
230-10-929-01
113-11-077-00
230-10-956-01
40
200-09-005-01
230-10-910-03
230-65-005-01
11,0
11,0
M70001
M70101
113-23-345-00
125-23-345-00
M70100
113-11-266-00
140-11-260-00
50,0
113-23-196-00
125-23-196-00
113-11-266-00
140-11-260-00
220-11-002-00
M70003
5
69,2
50,0
41,6
5,0
20,7
M70004
M70005
M70006
M70007
10

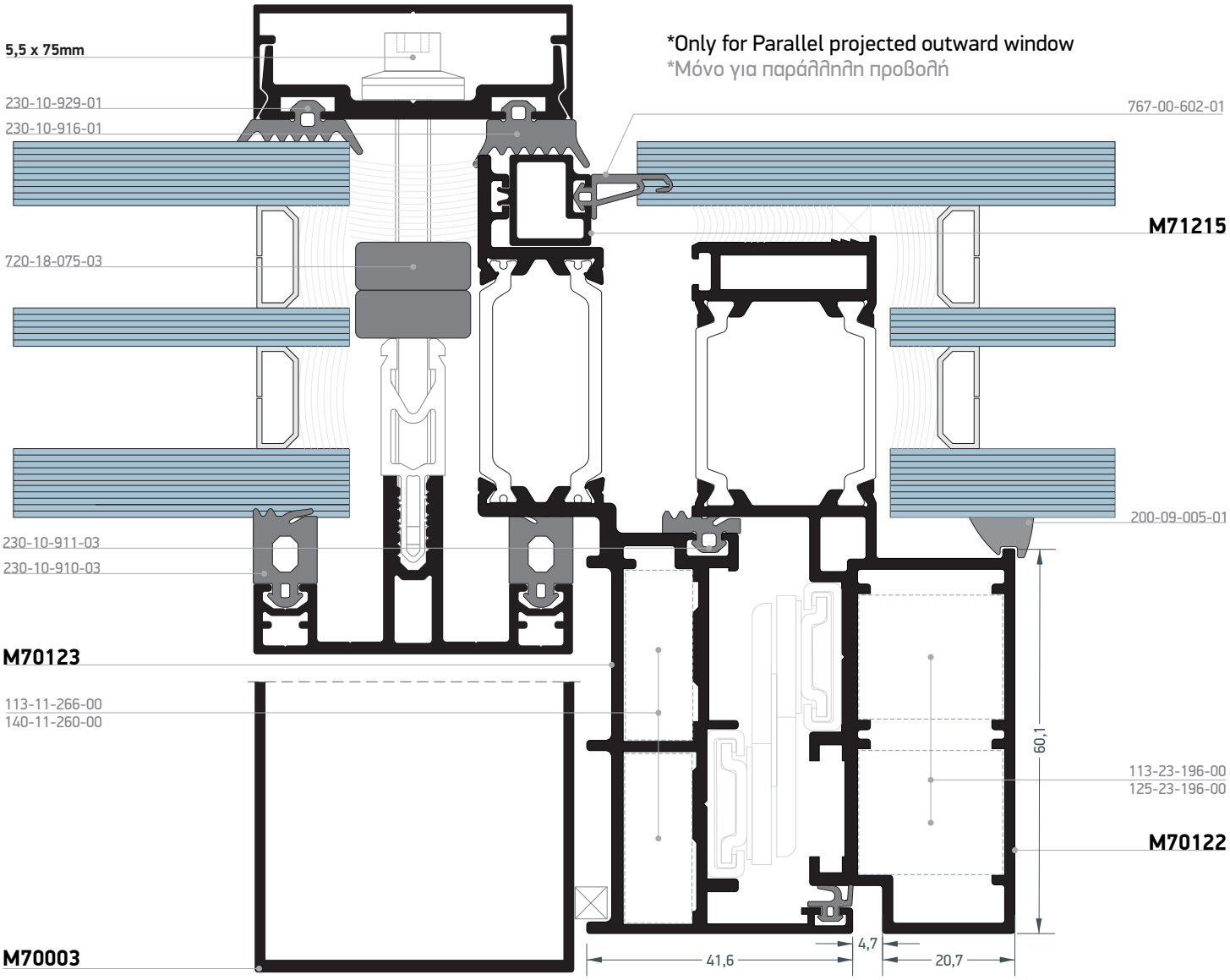
5,5 x 75mm
230-10-929-01
230-10-916-01
720-18-075-03
230-10-911-03
230-10-910-03
M70123
113-11-266-00
140-11-260-00
M70003
*Only for Parallel projected outward window
*Μόνο για παράλληλη προβολή
767-00-602-01
M71215
200-09-005-01
60,1
113-23-196-00
125-23-196-00
M70122
41,6
4,7
20,7

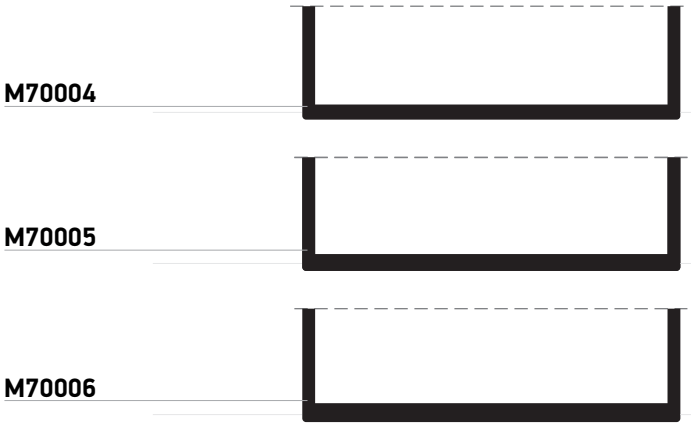
M70004
M70005
M70006

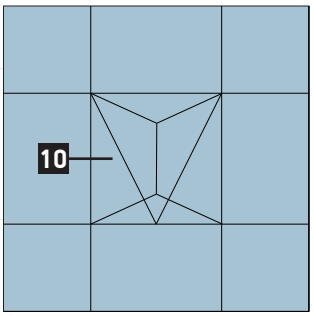
10

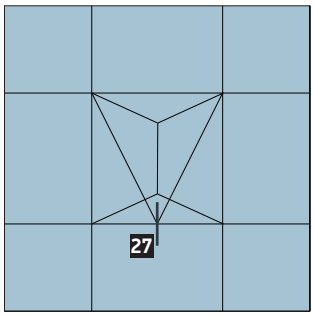
27

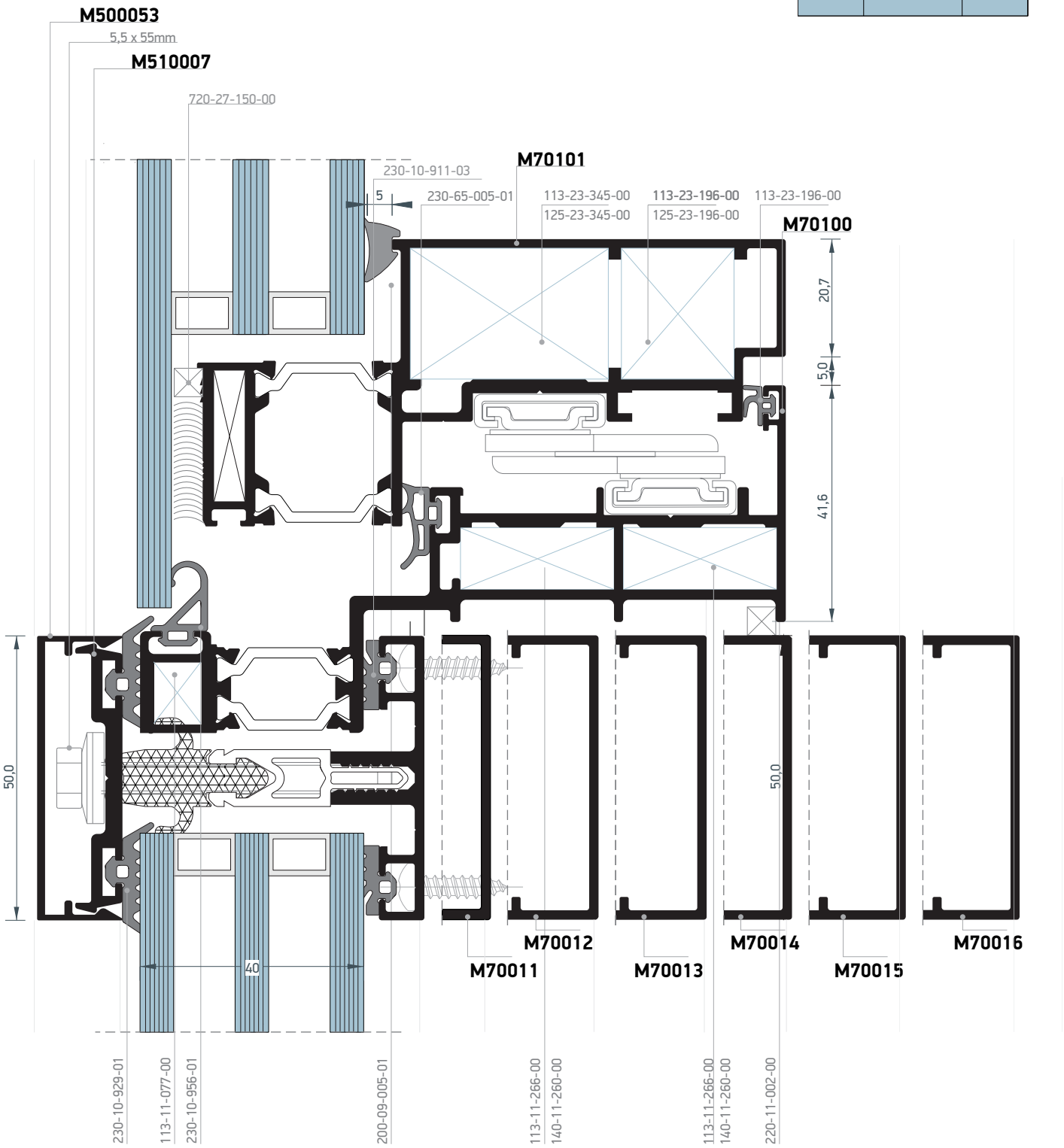
M500053
5,5 x 55mm
M510007
720-27-150-00
M70101
230-10-911-03
5
230-65-005-01
113-23-345-00
125-23-345-00
113-23-196-00
125-23-196-00
113-23-196-00
M70100
20,7
5,0
41,6
50,0
50,0
40
M70011
M70012
M70013
M70014
M70015
M70016
230-10-929-01
113-11-077-00
230-10-956-01
200-09-005-01
113-11-266-00
140-11-260-00
113-11-266-00
140-11-260-00
220-11-002-00

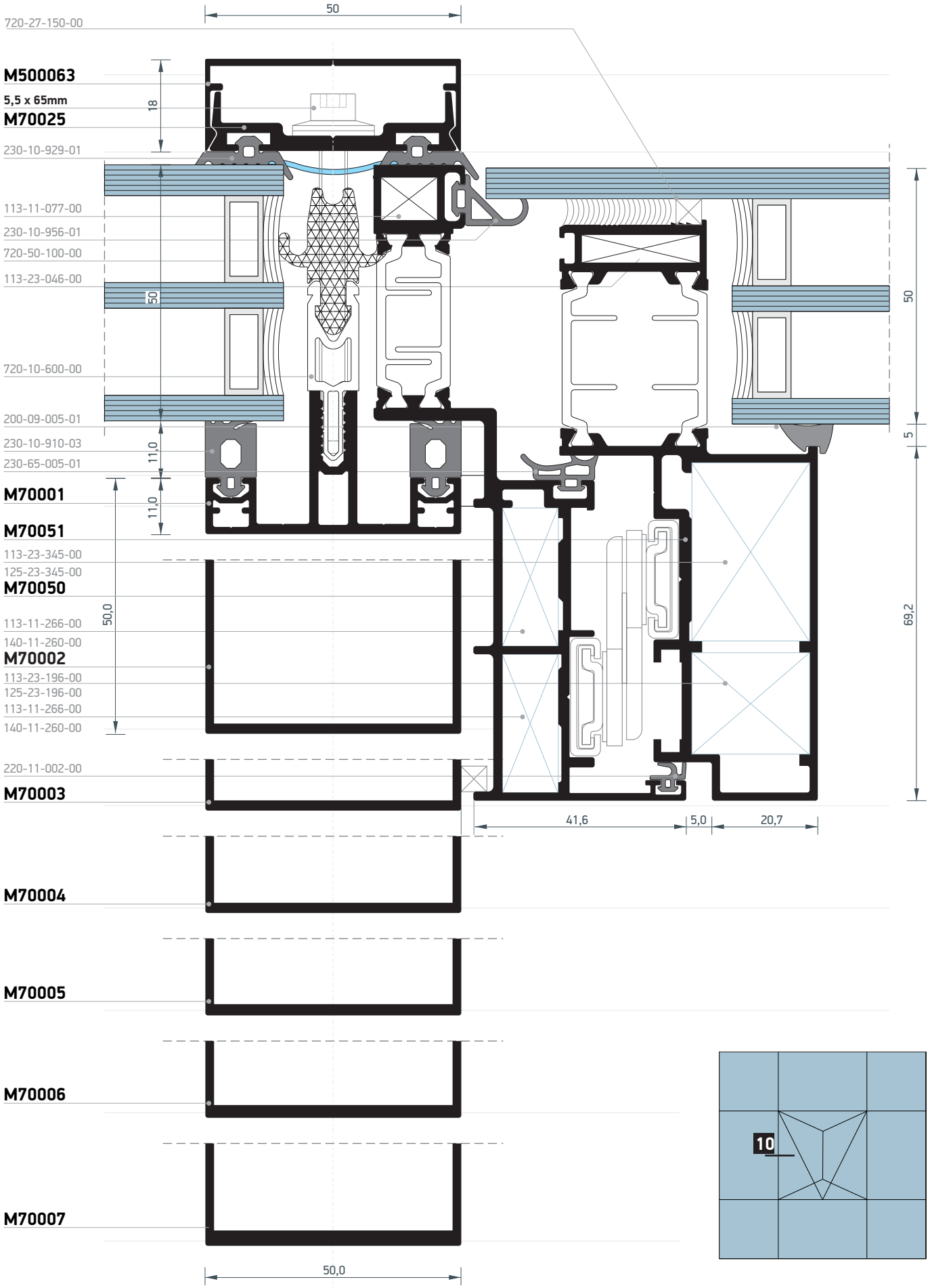

Τομές 1:1 | Section 1:1

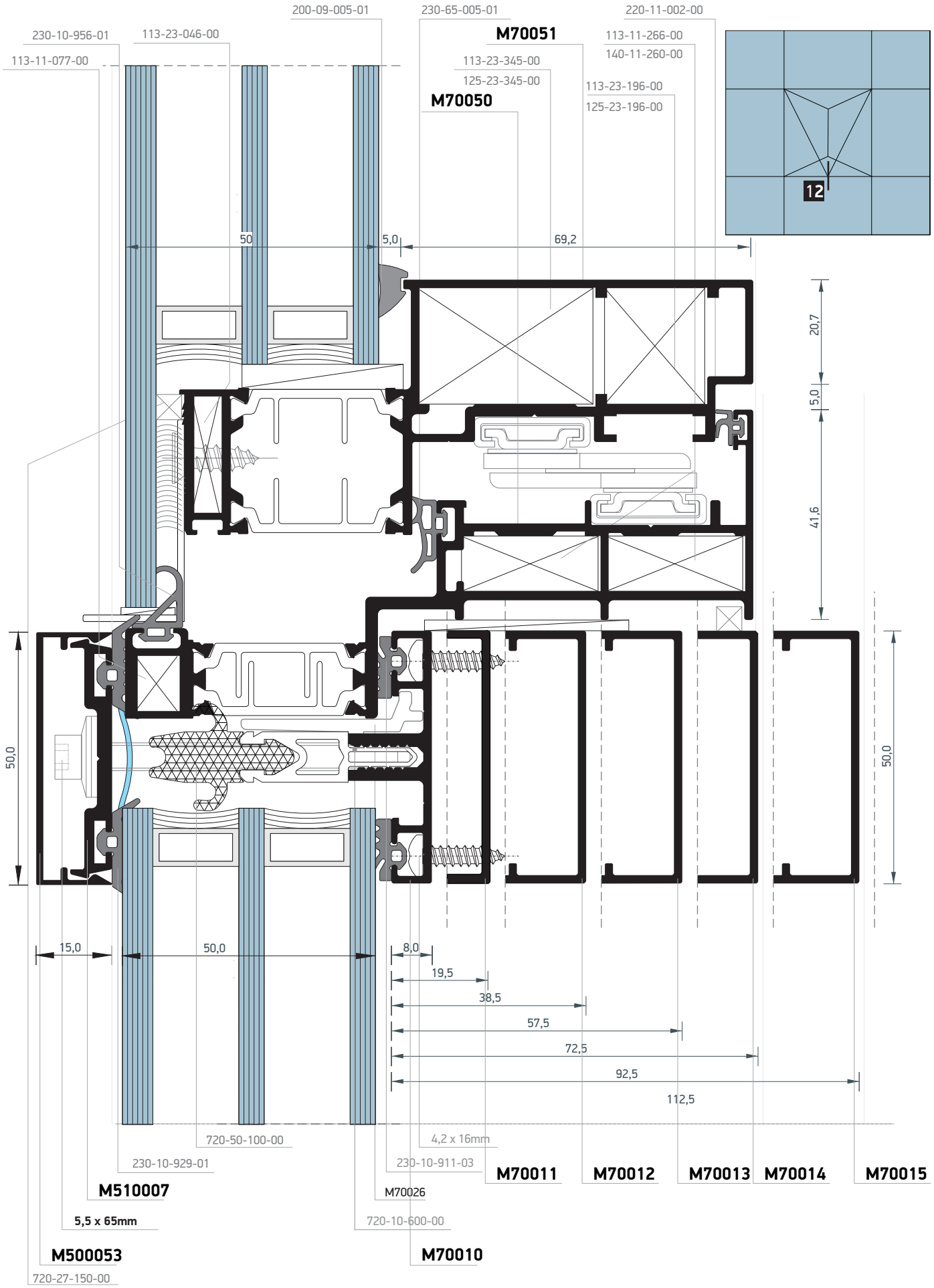
200-09-005-01
230-65-005-01
220-11-002-00
230-10-956-01
113-23-046-00
M70051
113-11-266-00
140-11-260-00
113-11-077-00
113-23-345-00
125-23-345-00
M70050
113-23-196-00
125-23-196-00
12
50
5,0
69,2
20,7
5,0
41,6
50,0
50,0
15,0
50,0
8,0
19,5
38,5
57,5
72,5
92,5
112,5
720-50-100-00
4,2 x 16mm
230-10-929-01
230-10-911-03
M70011
M70012
M70013
M70014
M70015
M510007
M70026
5,5 x 65mm
720-10-600-00
M500053
M70010
720-27-150-00

M70065

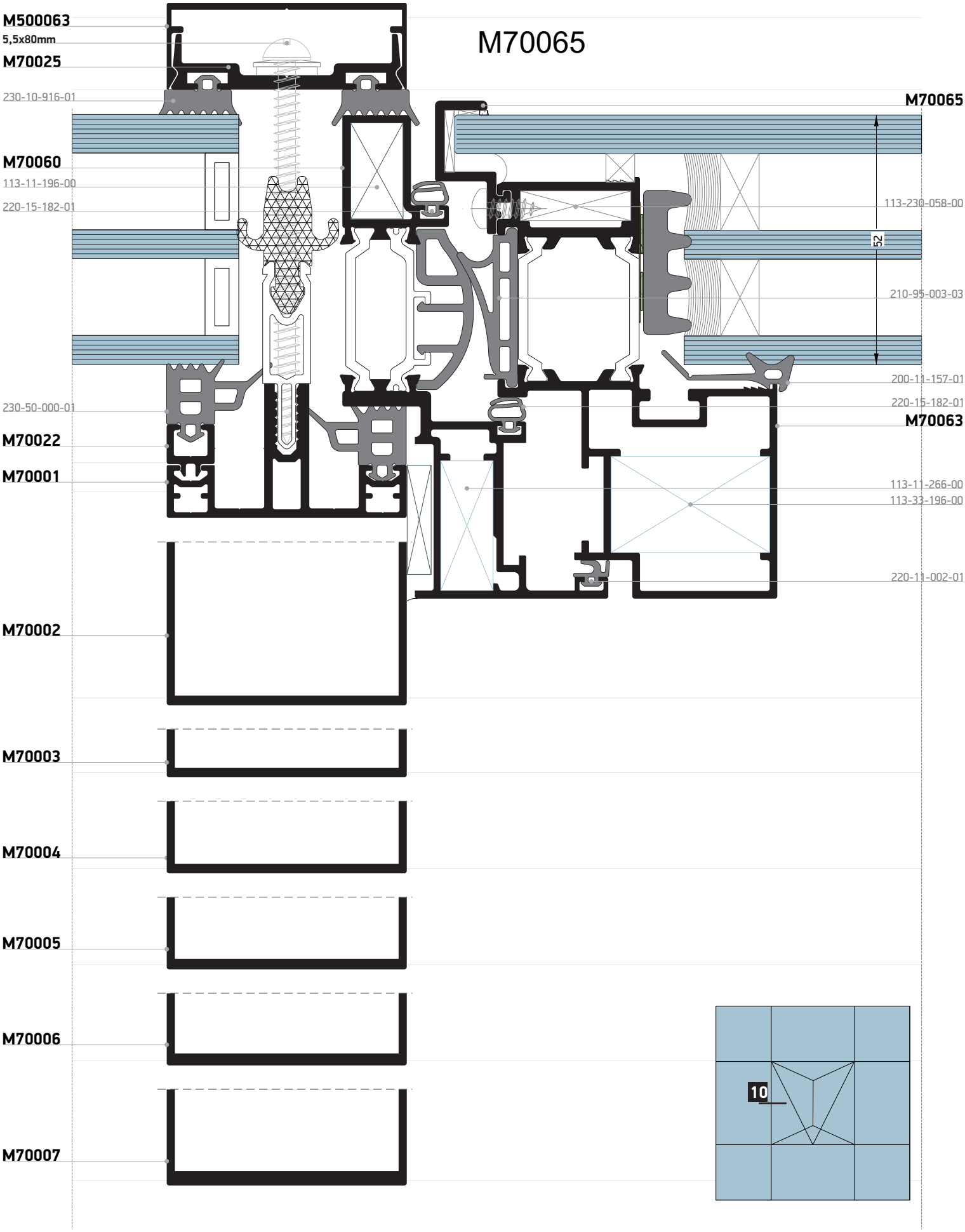
M500063
5,5x80mm
M70025
230-10-916-01
M70060
113-11-196-00
220-15-182-01
230-50-000-01
M70022
M70001
M70002
M70003
M70004
M70005
M70006
M70007
M70065
113-230-058-00
52
210-95-003-03
200-11-157-01
220-15-182-01
M70063
113-11-266-00
113-33-196-00
220-11-002-01
10

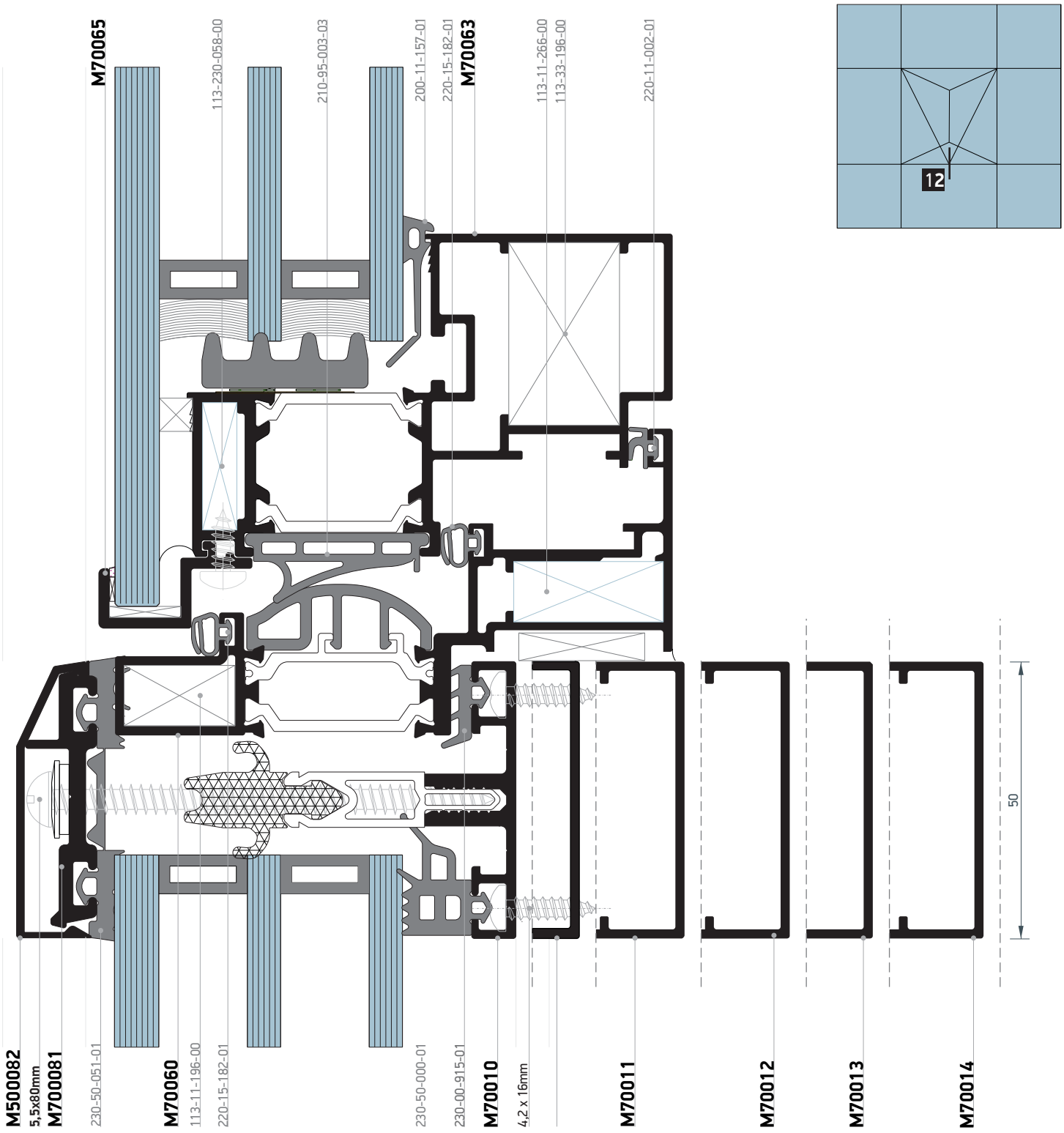
M500082
5,5x80mm
M700081
230-50-051-01
M70060
113-11-196-00
220-15-182-01
M70065
113-230-058-00
210-95-003-03
230-50-000-01
230-00-915-01
M70010
4,2 x 16mm
200-11-157-01
220-15-182-01
M70063
113-11-266-00
113-33-196-00
220-11-002-01
M70011
M70012
M70013
M70014
50
12

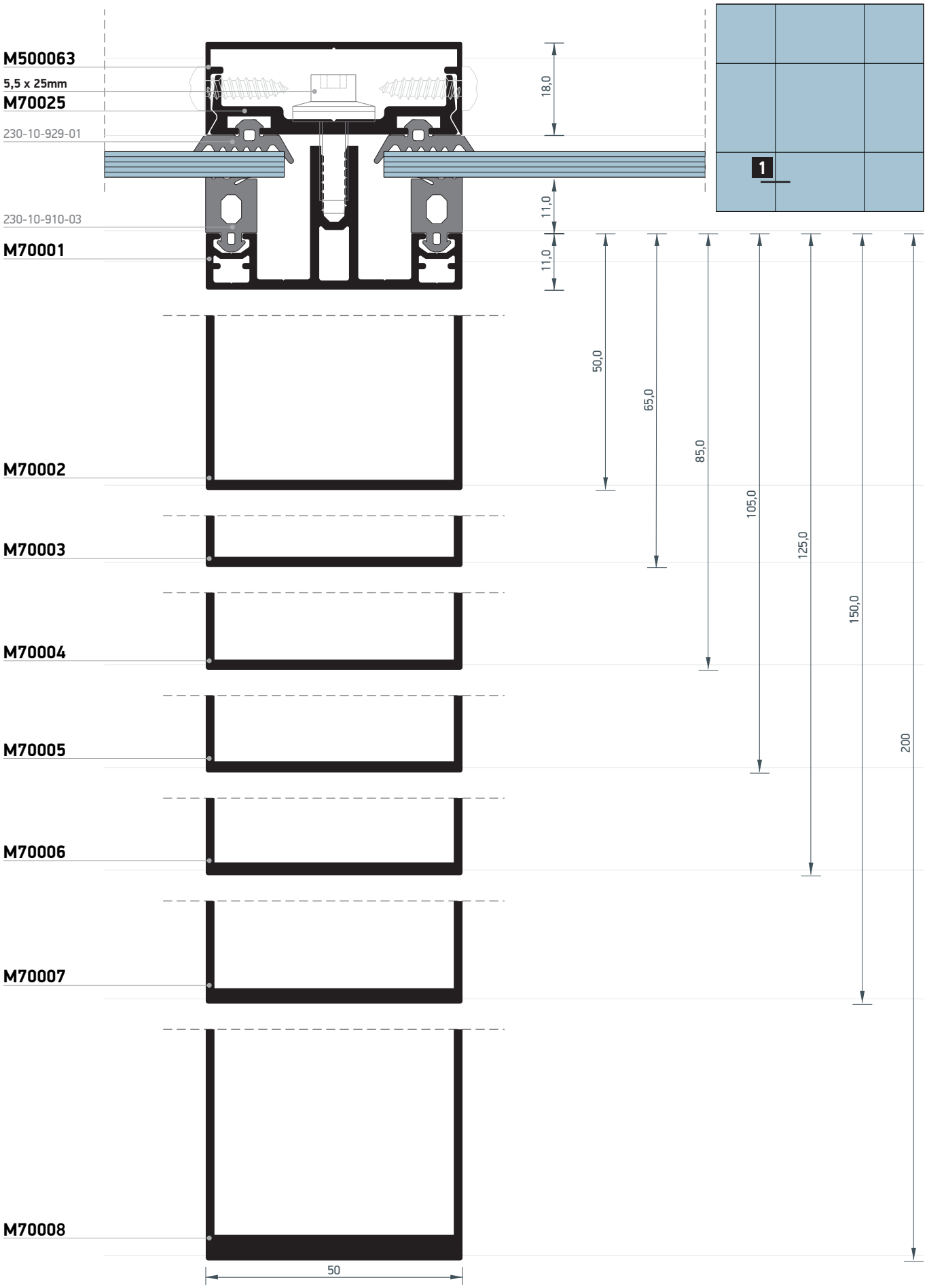

Τομές 1:1 | Section 1:1

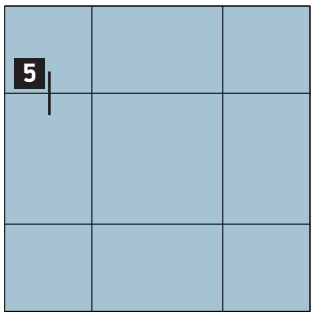

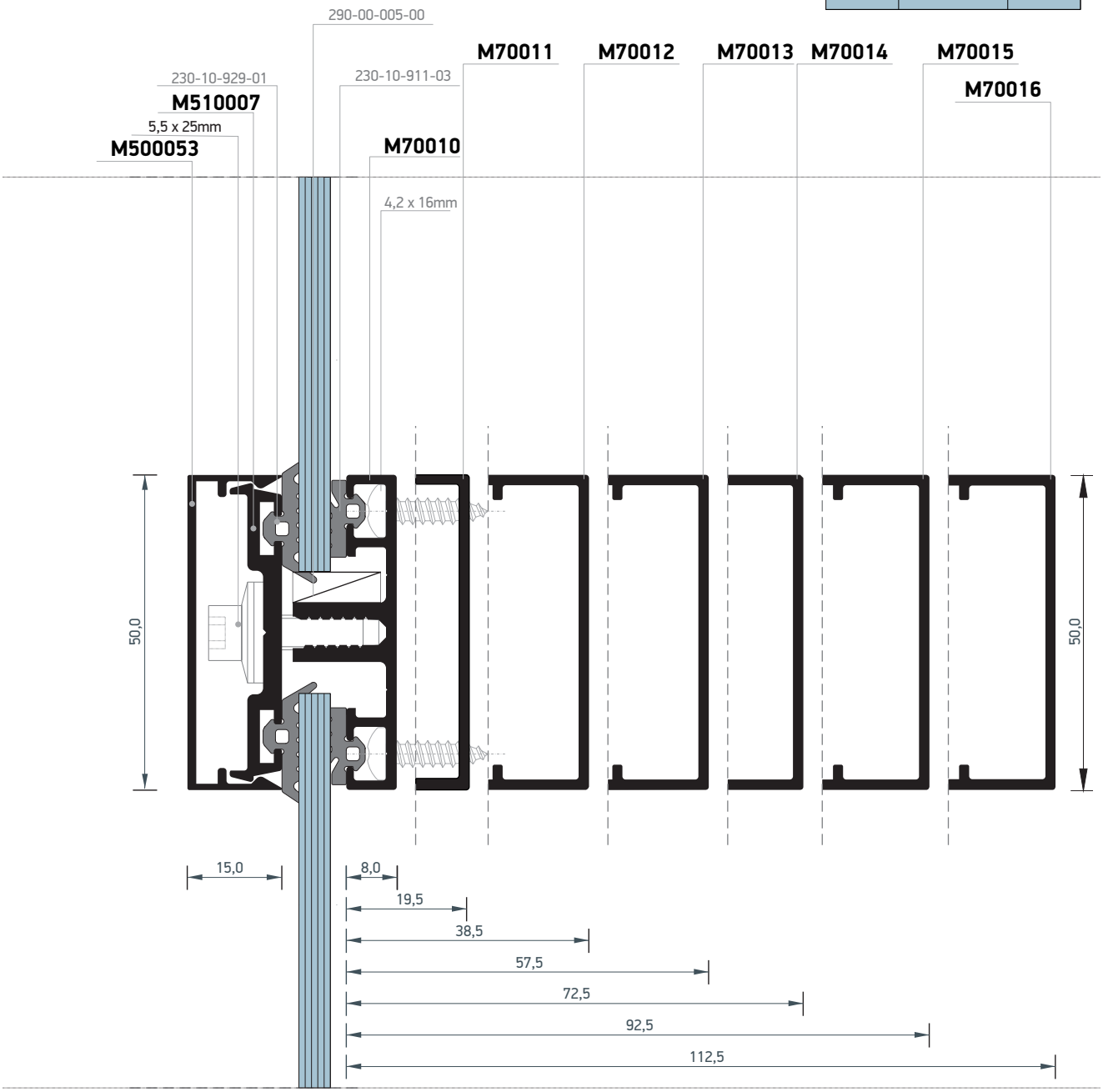

Τομές 1:1 | Section 1:1

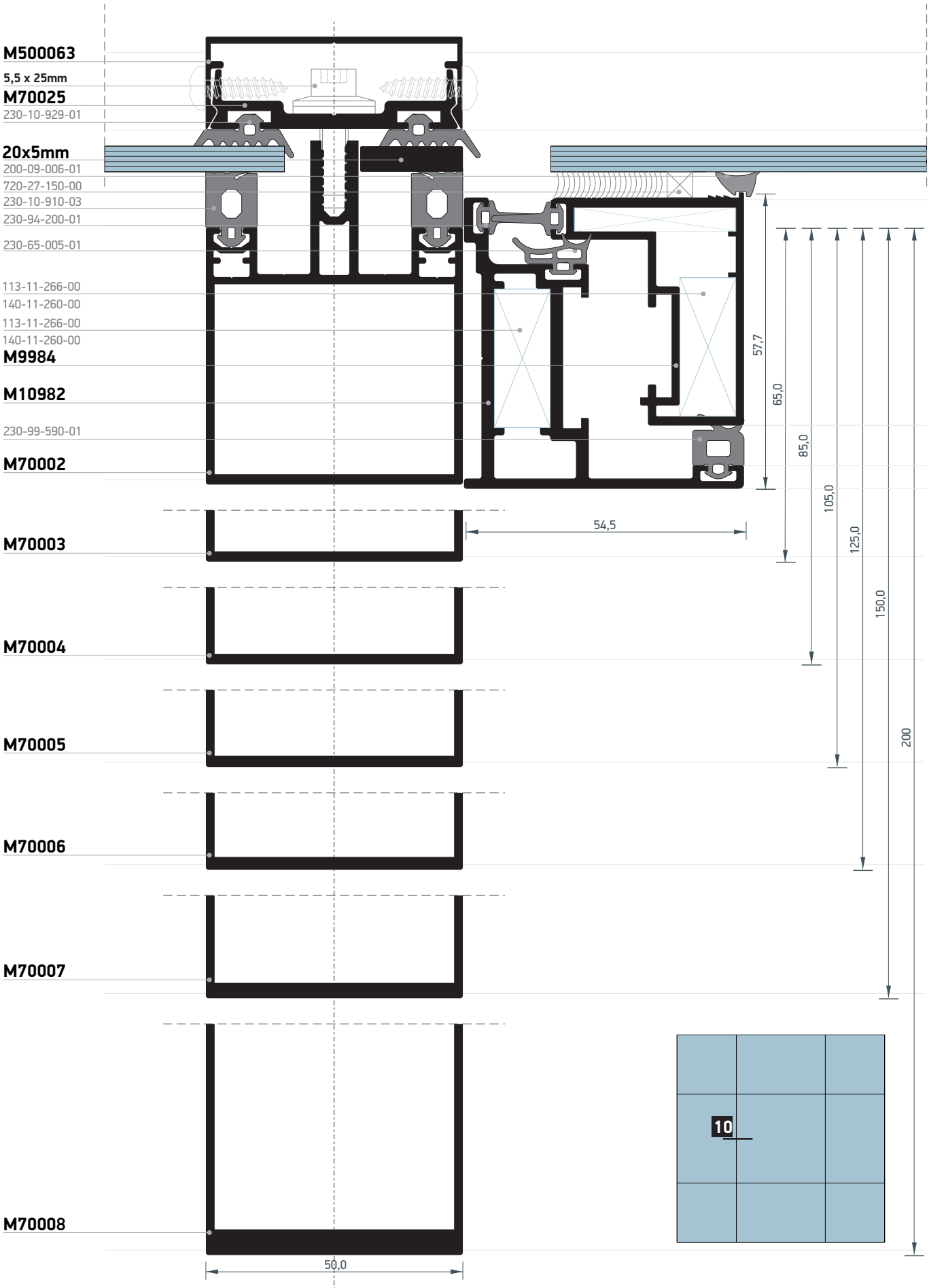

Τομές 1:1 | Section 1:1

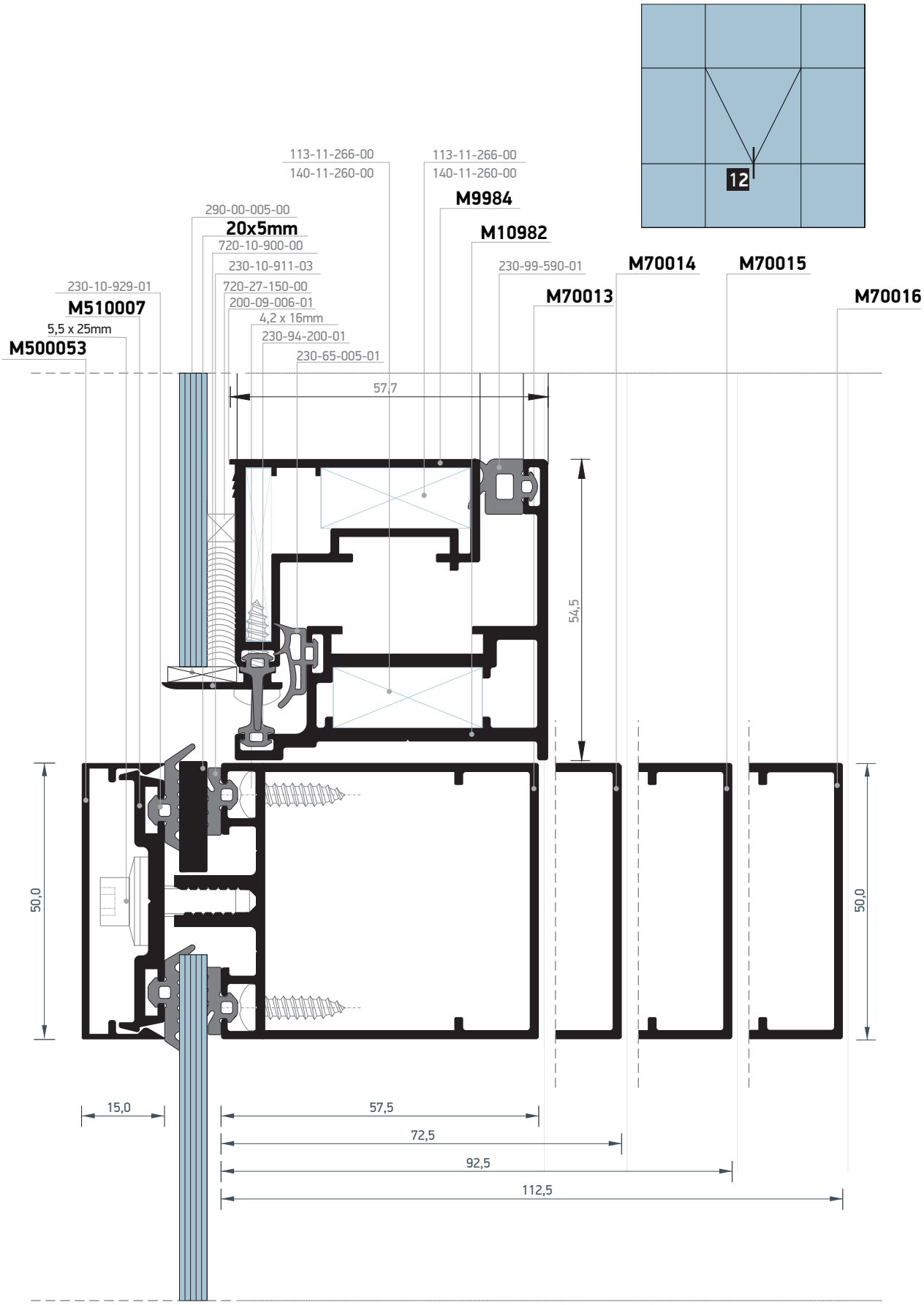

Τομές 1:1 | Section 1:1

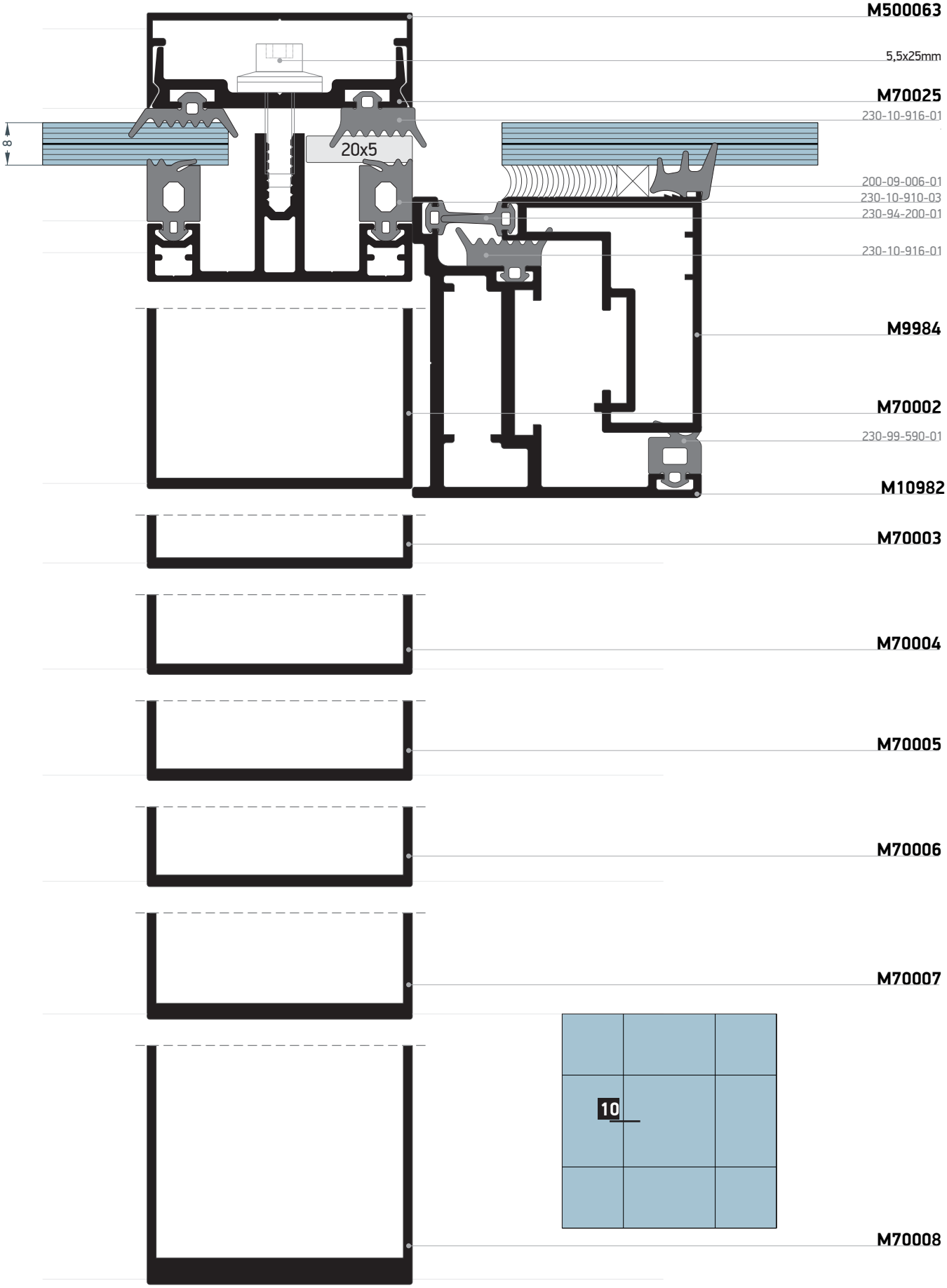

Τομές 1:1 | Section 1:1

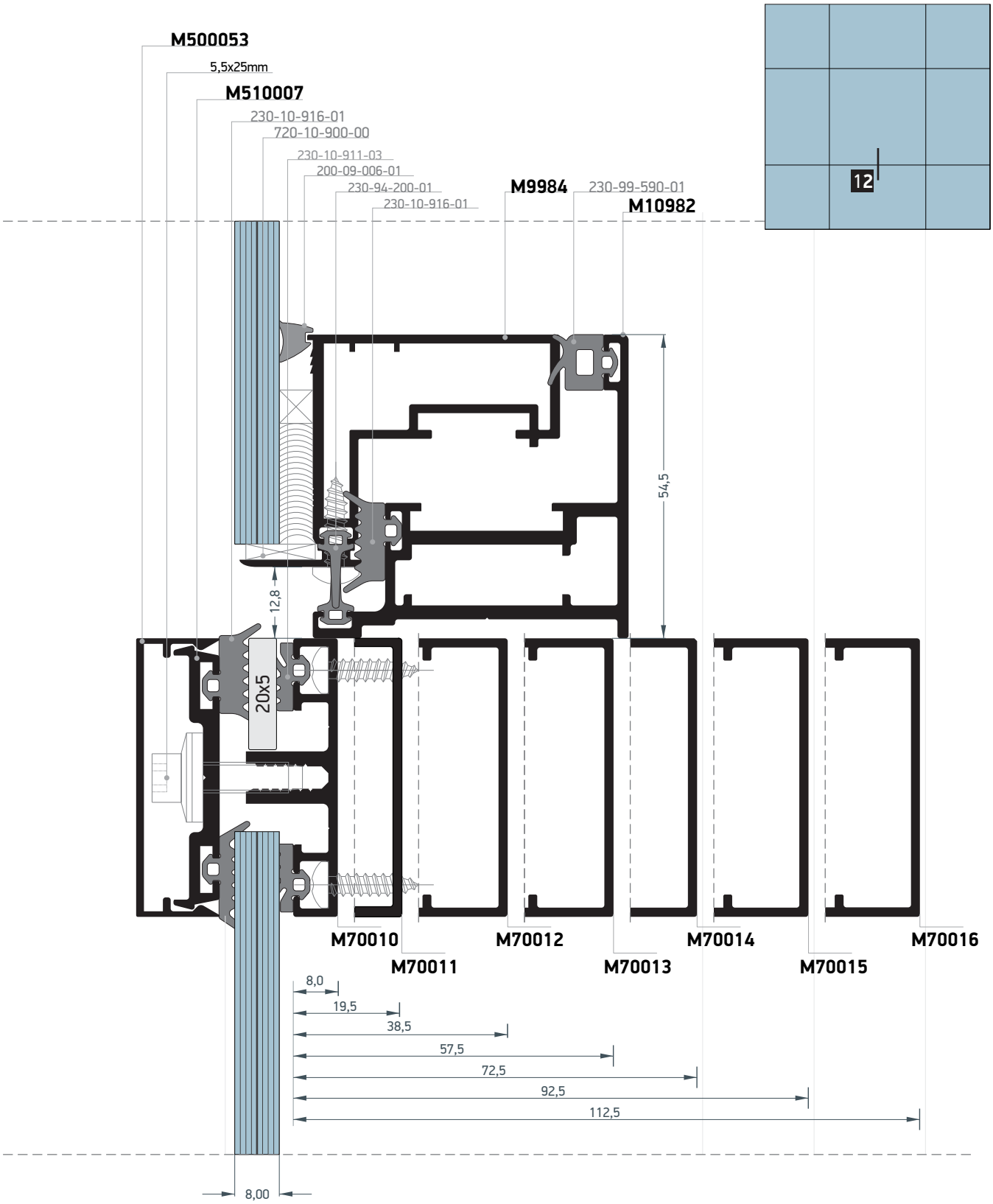
M500053
5,5x25mm
M510007
230-10-916-01
720-10-900-00
230-10-911-03
200-09-006-01
230-94-200-01
230-10-916-01
M9984
230-99-590-01
M10982
12
54,5
12,8
20x5
M70010
M70011
M70012
M70013
M70014
M70015
M70016
8,0
19,5
38,5
57,5
72,5
92,5
112,5
8,00

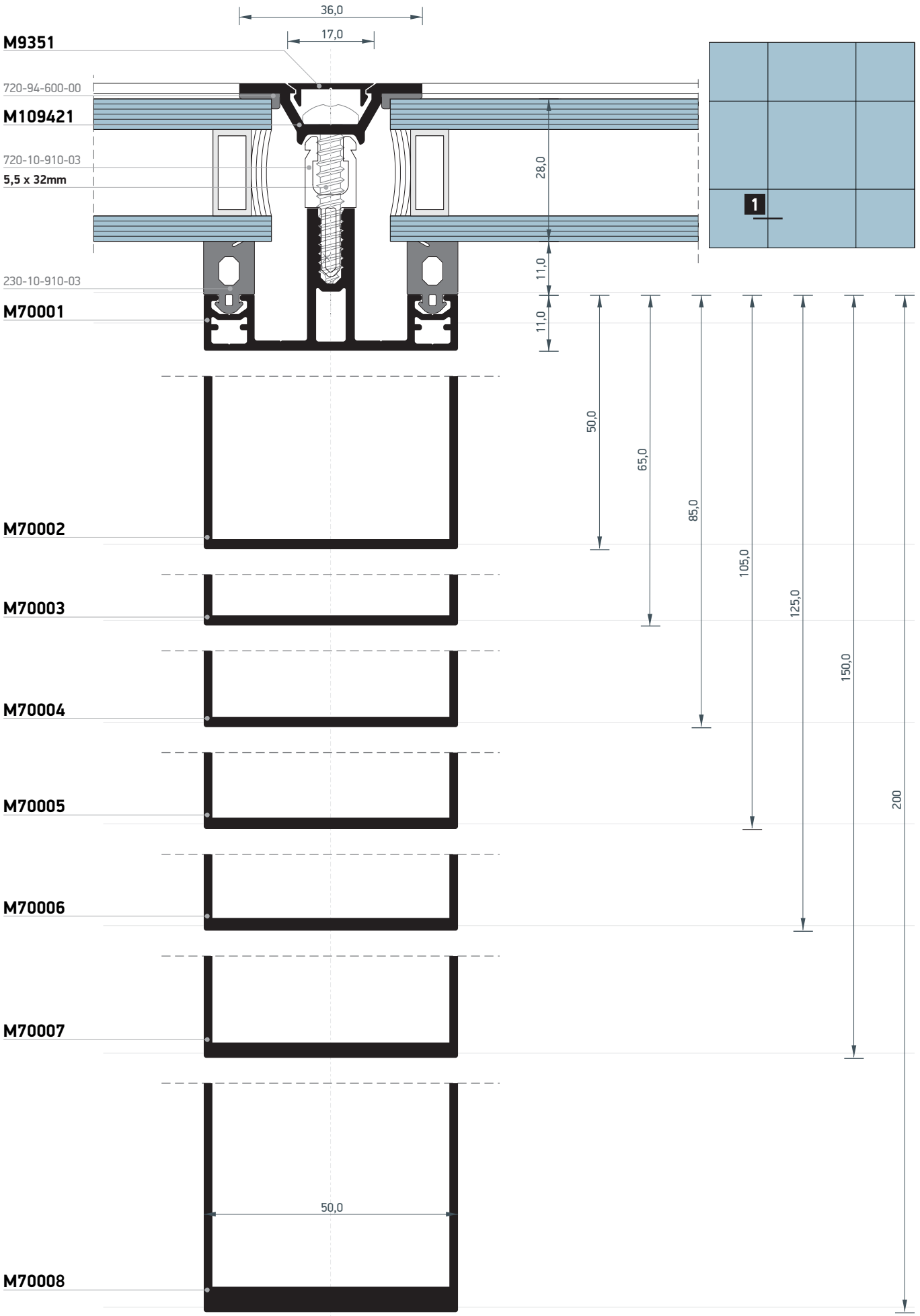

Τομές 1:1 | Section 1:1

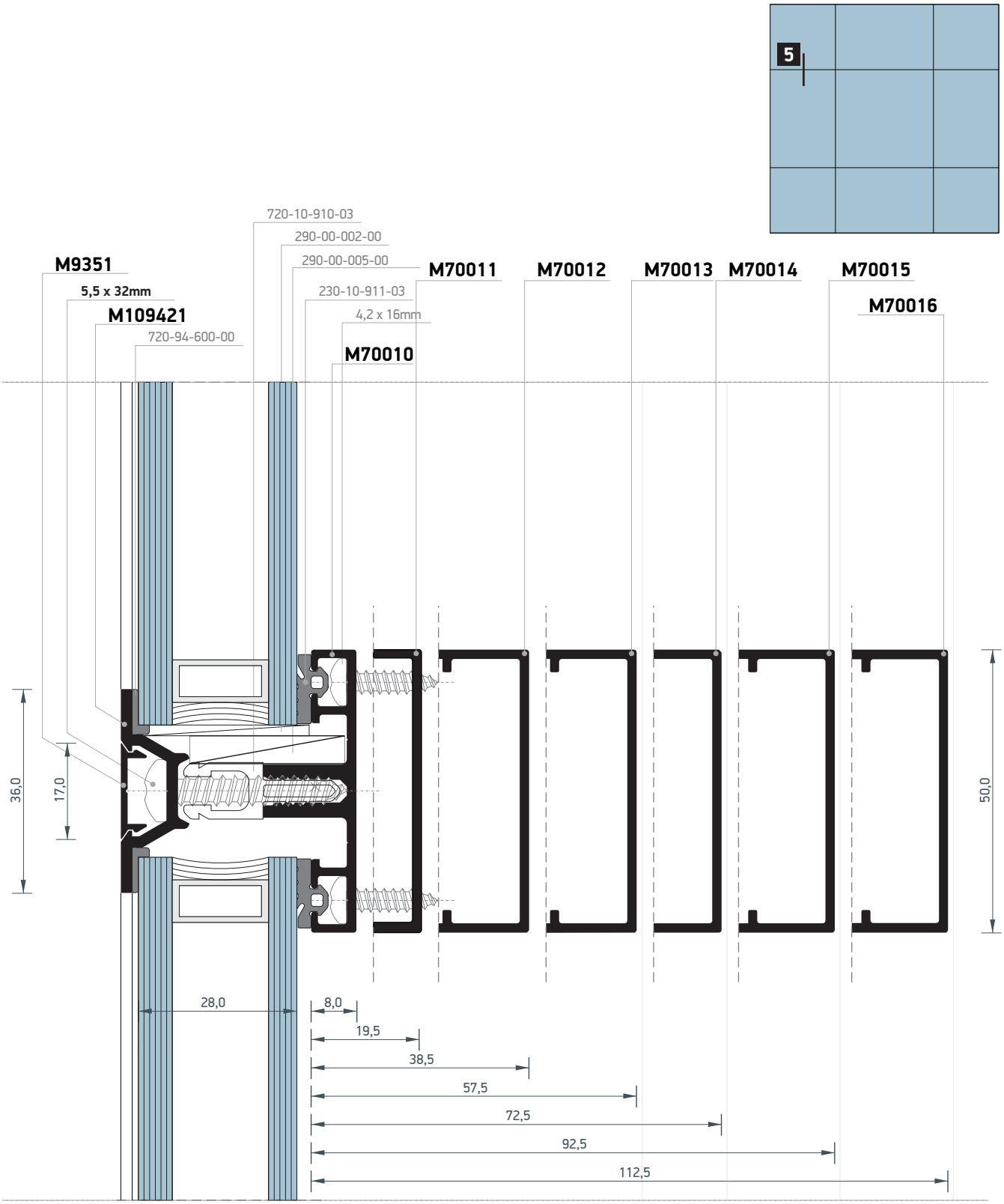
5
720-10-910-03
290-00-002-00
290-00-005-00
230-10-911-03
4,2 x 16mm
720-94-600-00
M9351
5,5 x 32mm
M109421
M70010
M70011
M70012
M70013
M70014
M70015
M70016
36,0
17,0
50,0
28,0
8,0
19,5
38,5
57,5
72,5
92,5
112,5

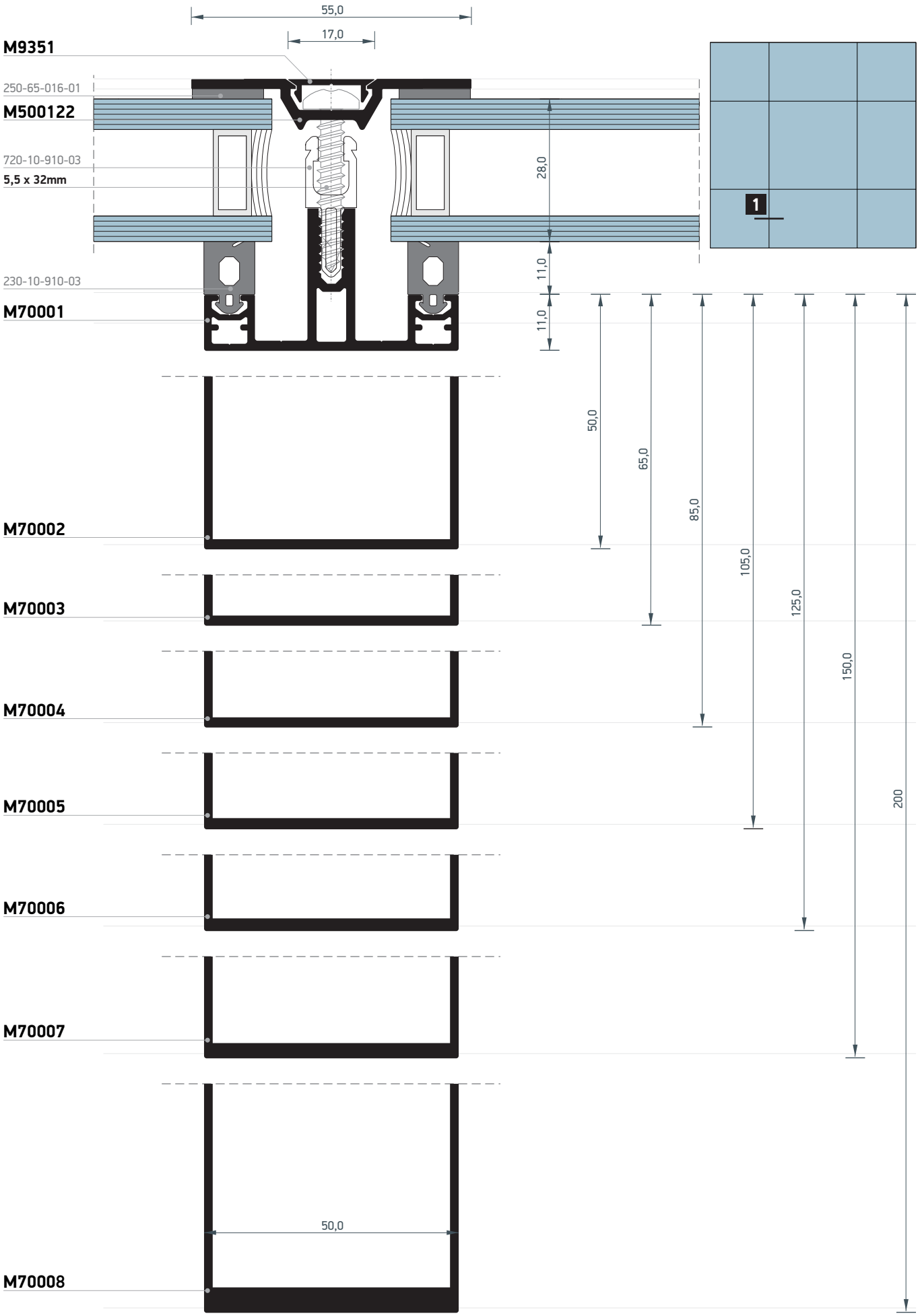

Τομές 1:1 | Section 1:1

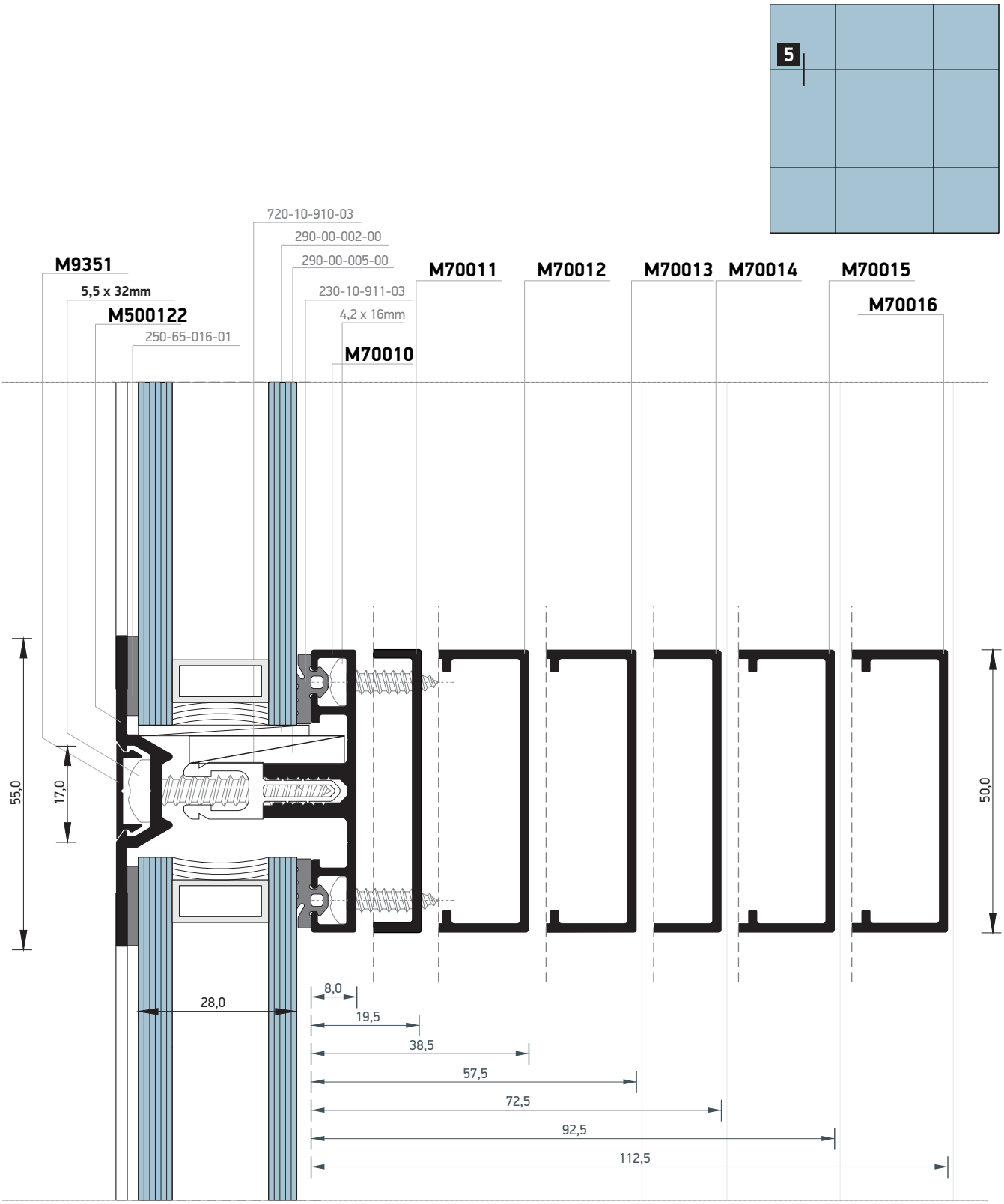
5
720-10-910-03
290-00-002-00
290-00-005-00
230-10-911-03
4,2 x 16mm
M9351
5,5 x 32mm
M500122
250-65-016-01
M70010
M70011
M70012
M70013
M70014
M70015
M70016
55,0
17,0
50,0
28,0
8,0
19,5
38,5
57,5
72,5
92,5
112,5

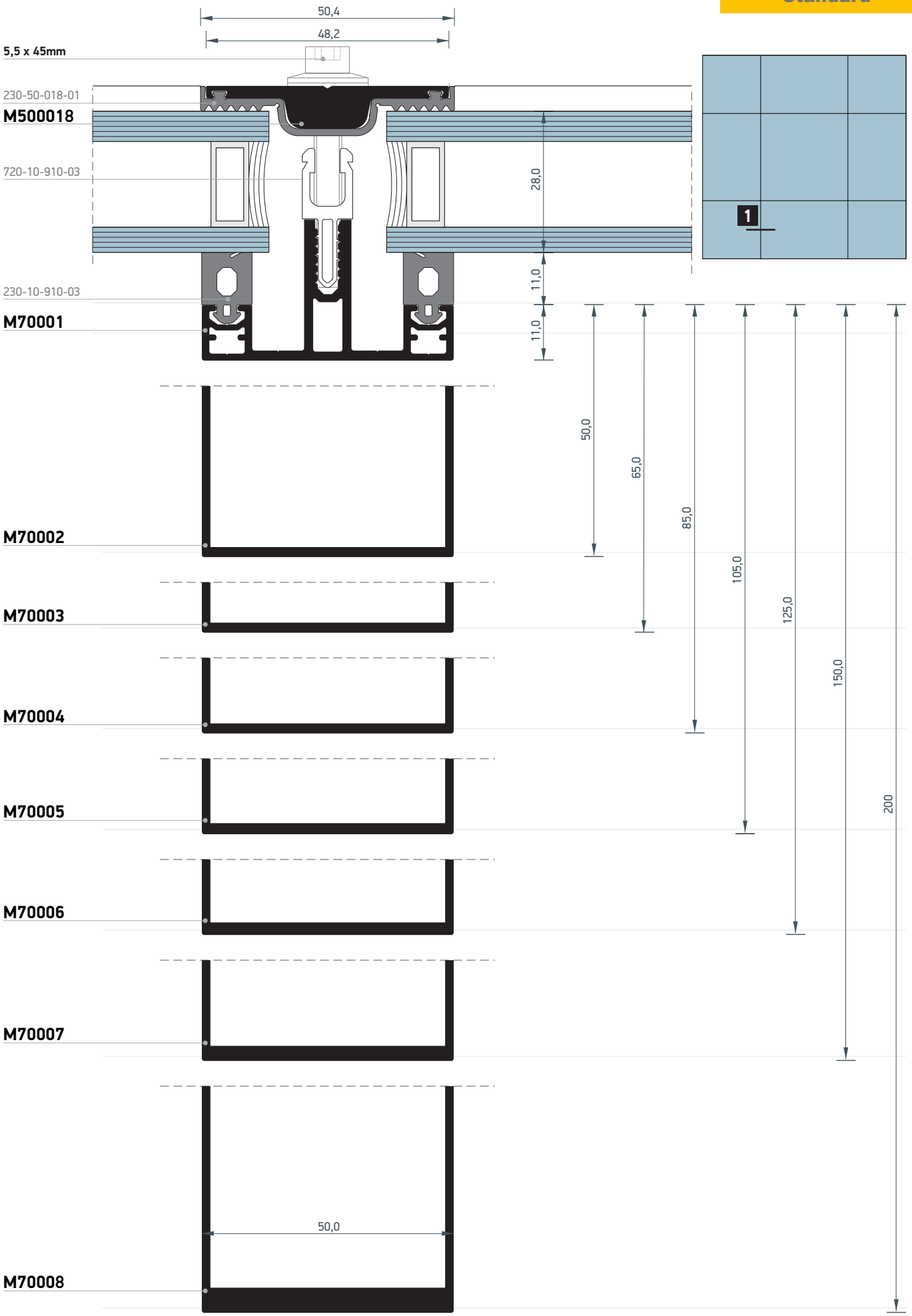

Τομές 1:1 | Section 1:1

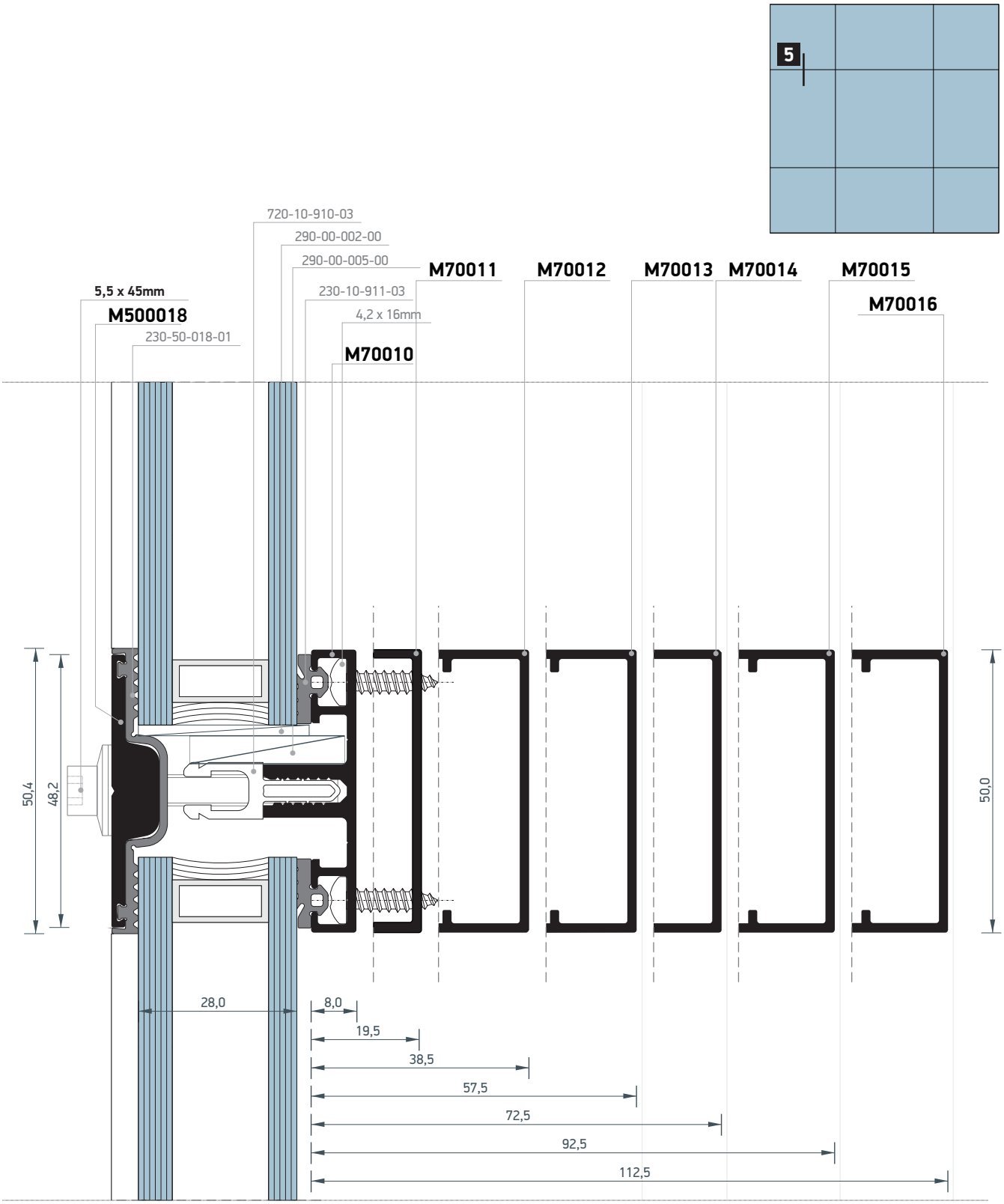
5
720-10-910-03
290-00-002-00
290-00-005-00
230-10-911-03
4,2 x 16mm
M70010
M70011
M70012
M70013
M70014
M70015
M70016
5,5 x 45mm
M500018
230-50-018-01
50,4
48,2
50,0
28,0
8,0
19,5
38,5
57,5
72,5
92,5
112,5

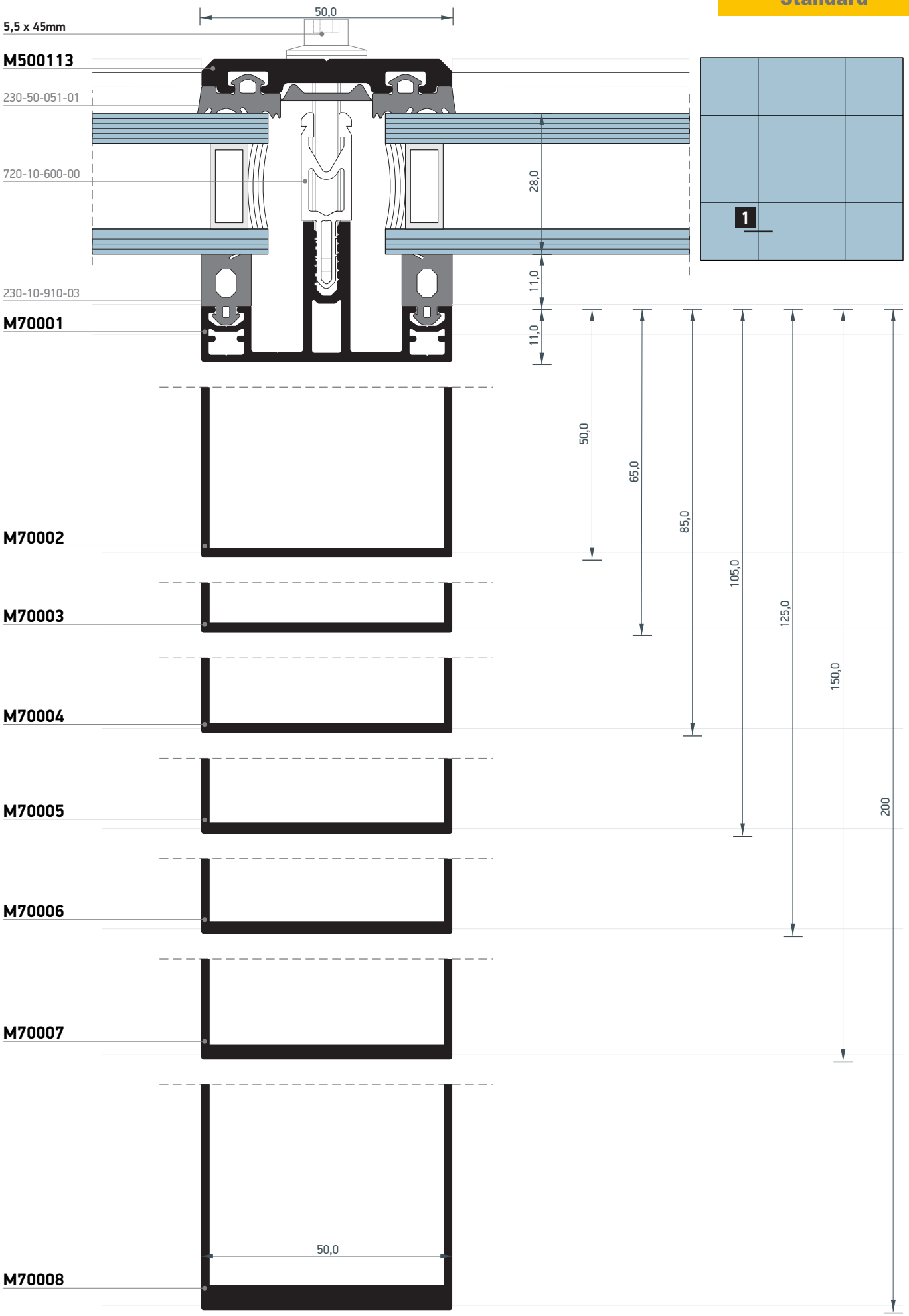

Τομές 1:1 | Section 1:1

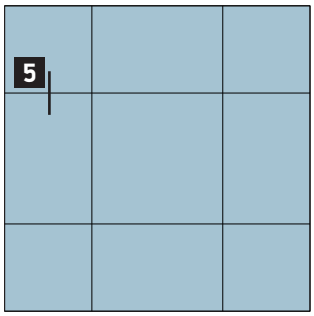
5

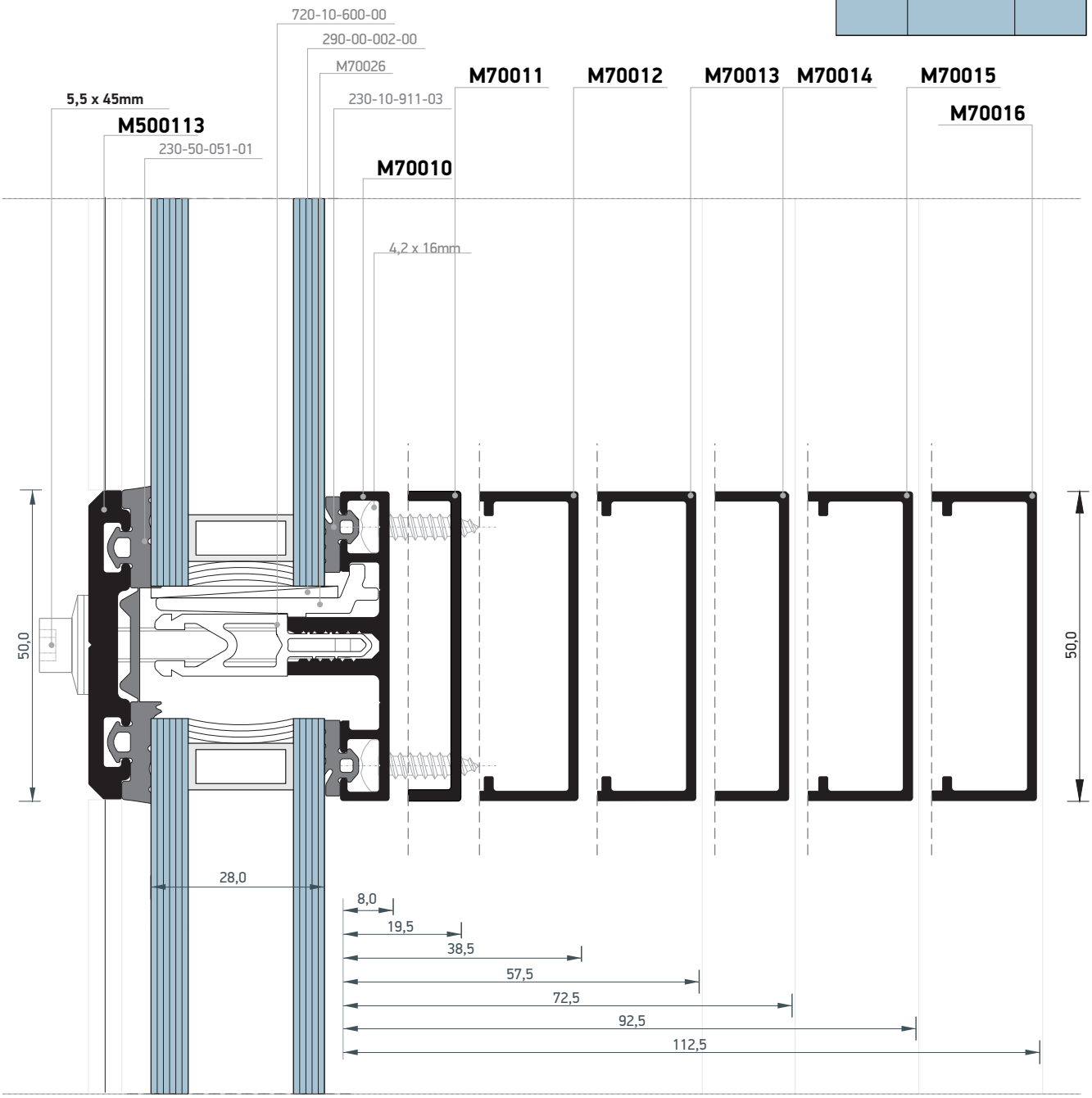
720-10-600-00
290-00-002-00
M70026
230-10-911-03
5,5 x 45mm
M500113
230-50-051-01
M70010
4,2 x 16mm
M70011
M70012
M70013
M70014
M70015
M70016
50,0
50,0
28,0
8,0
19,5
38,5
57,5
72,5
92,5
112,5

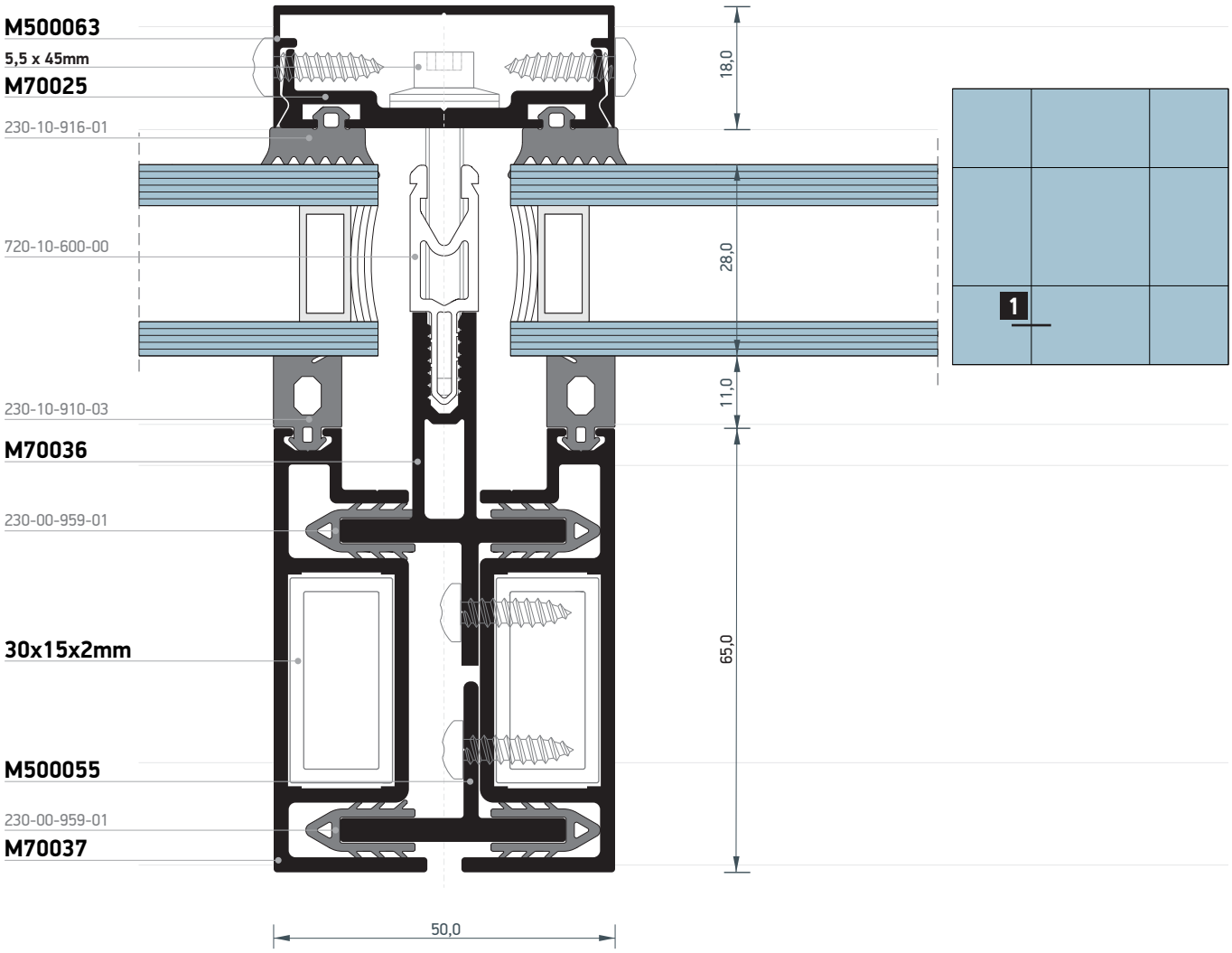
M500063
5,5 x 45mm
M70025
230-10-916-01
720-10-600-00
230-10-910-03
M70036
230-00-959-01
30x15x2mm
M500055
230-00-959-01
M70037
18,0
28,0
11,0
65,0
50,0
1

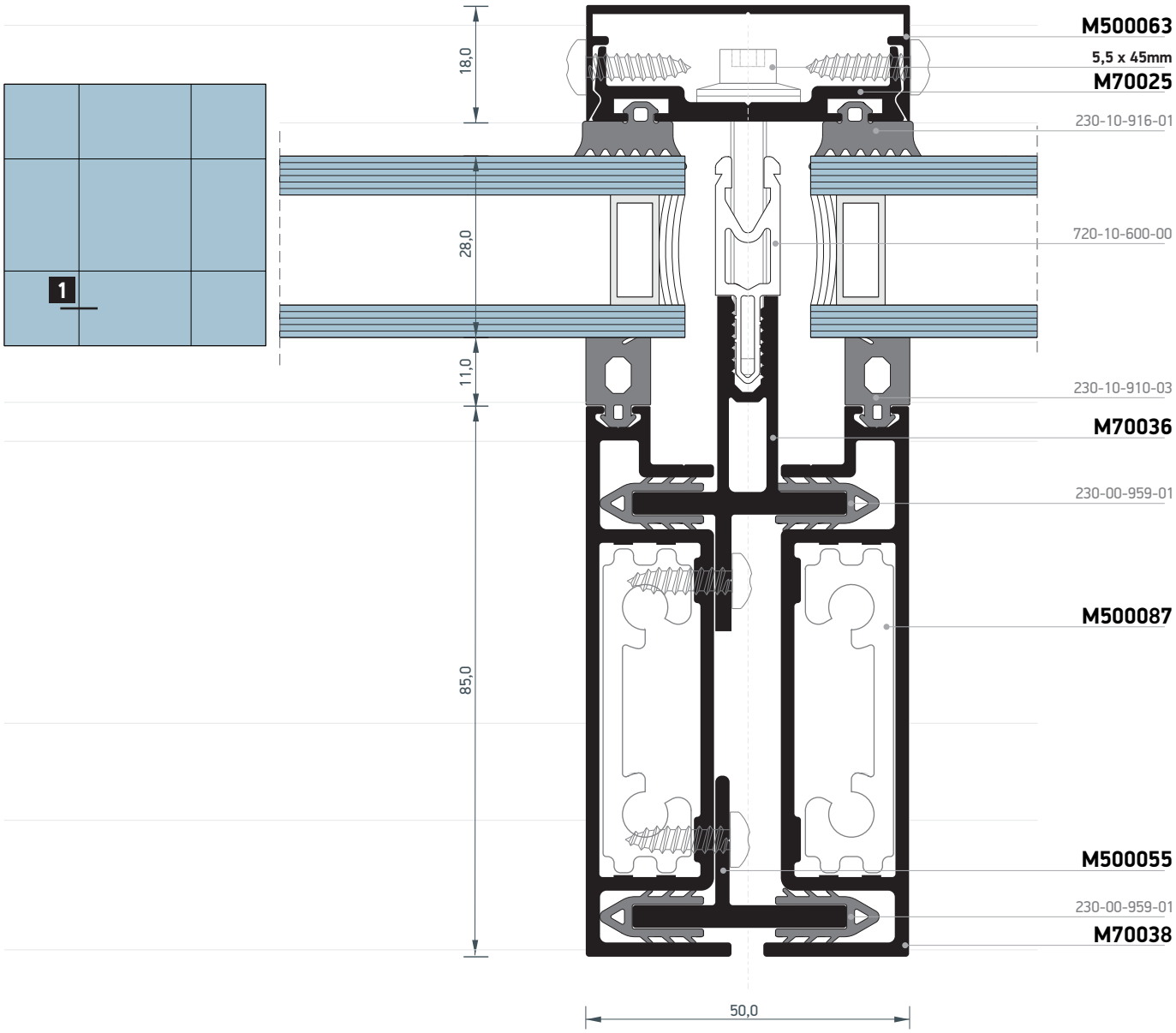
M500063
5,5 x 45mm
M70025
230-10-916-01
720-10-600-00
230-10-910-03
M70036
230-00-959-01
M500087
M500055
230-00-959-01
M70038
18,0
28,0
11,0
85,0
50,0
1

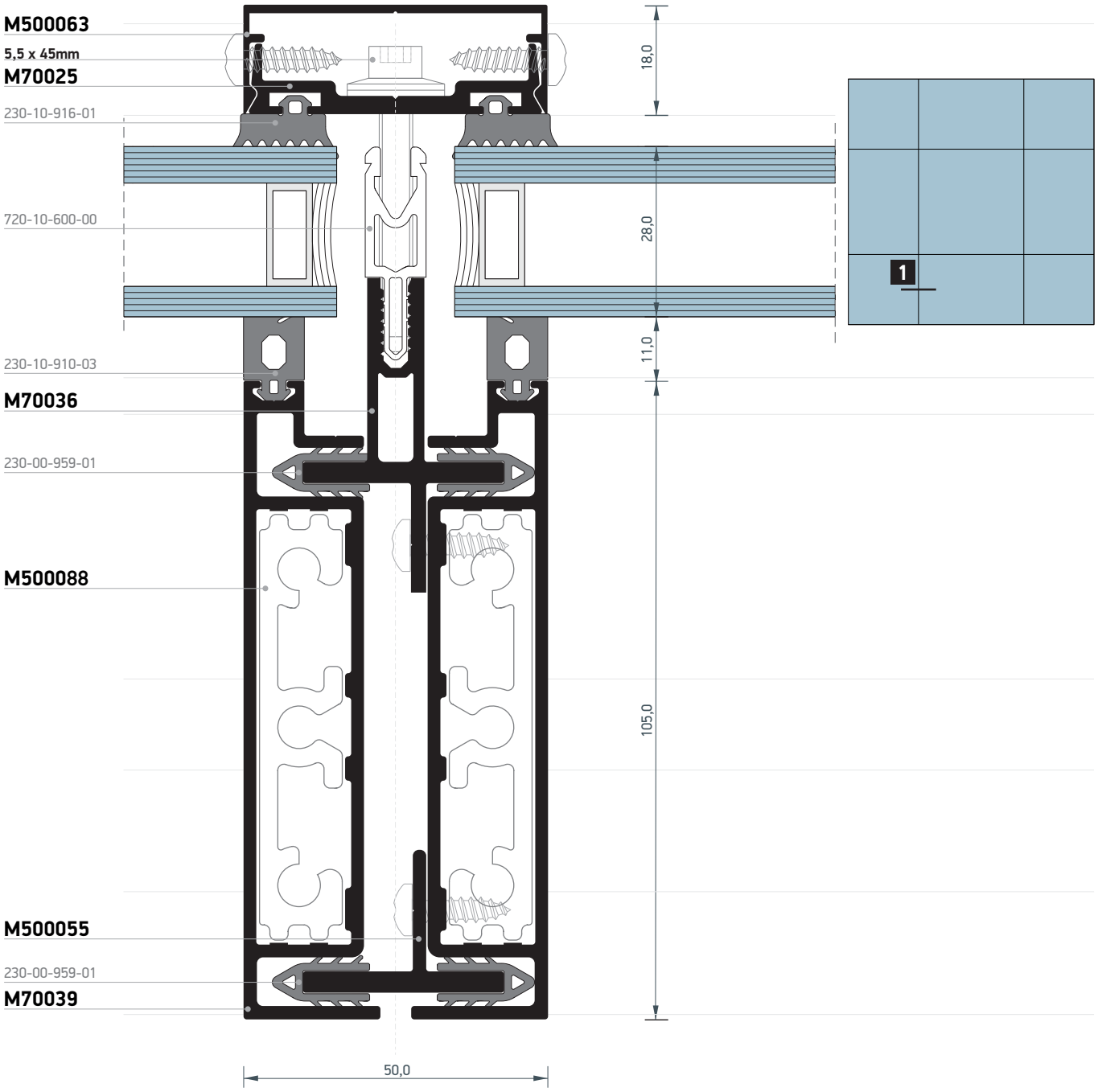
M500063
5,5 x 45mm
M70025
230-10-916-01
720-10-600-00
230-10-910-03
M70036
230-00-959-01
M500088
M500055
230-00-959-01
M70039
18,0
28,0
11,0
105,0
50,0
1

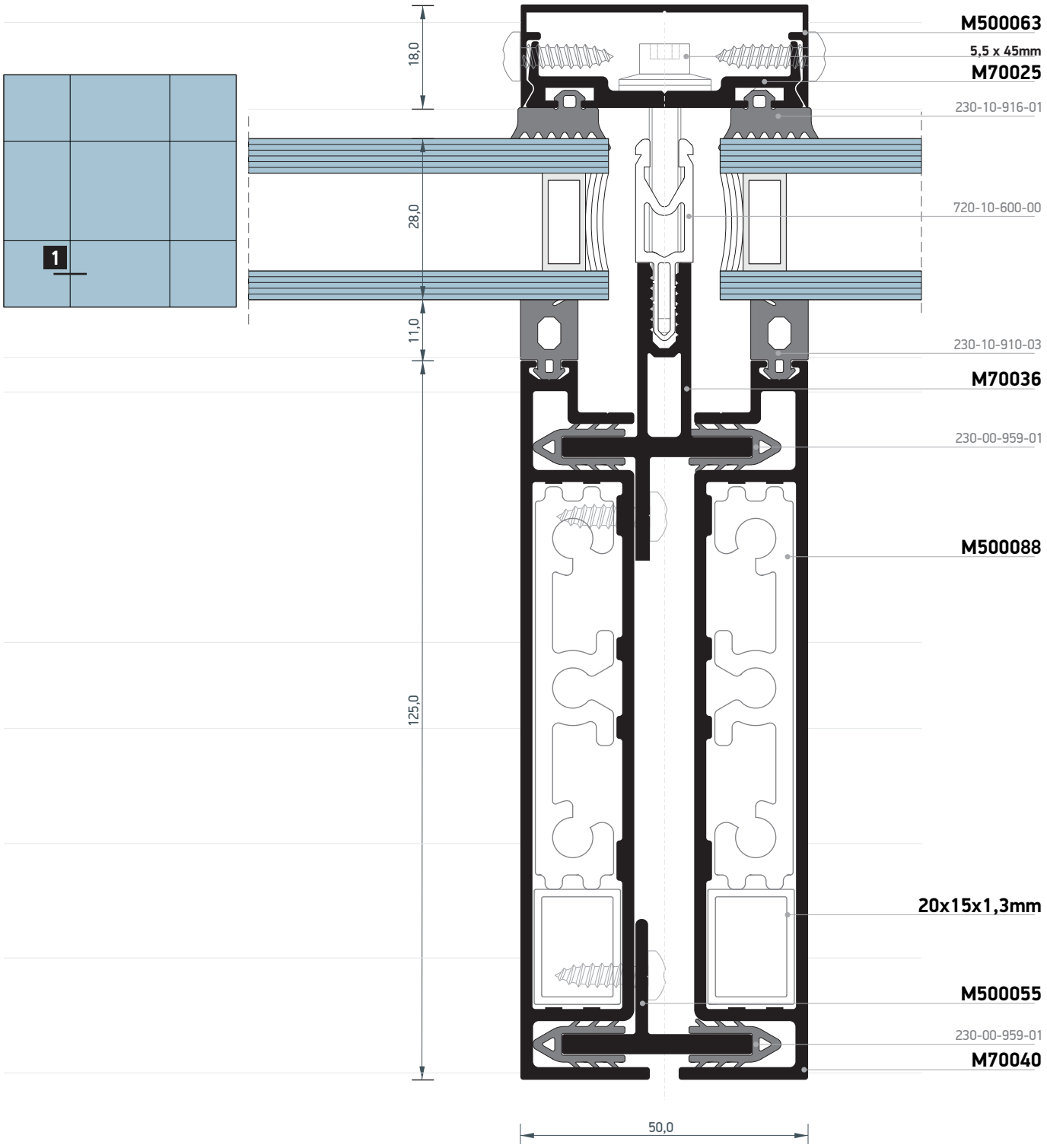

Τομές 1:1 | Section 1:1

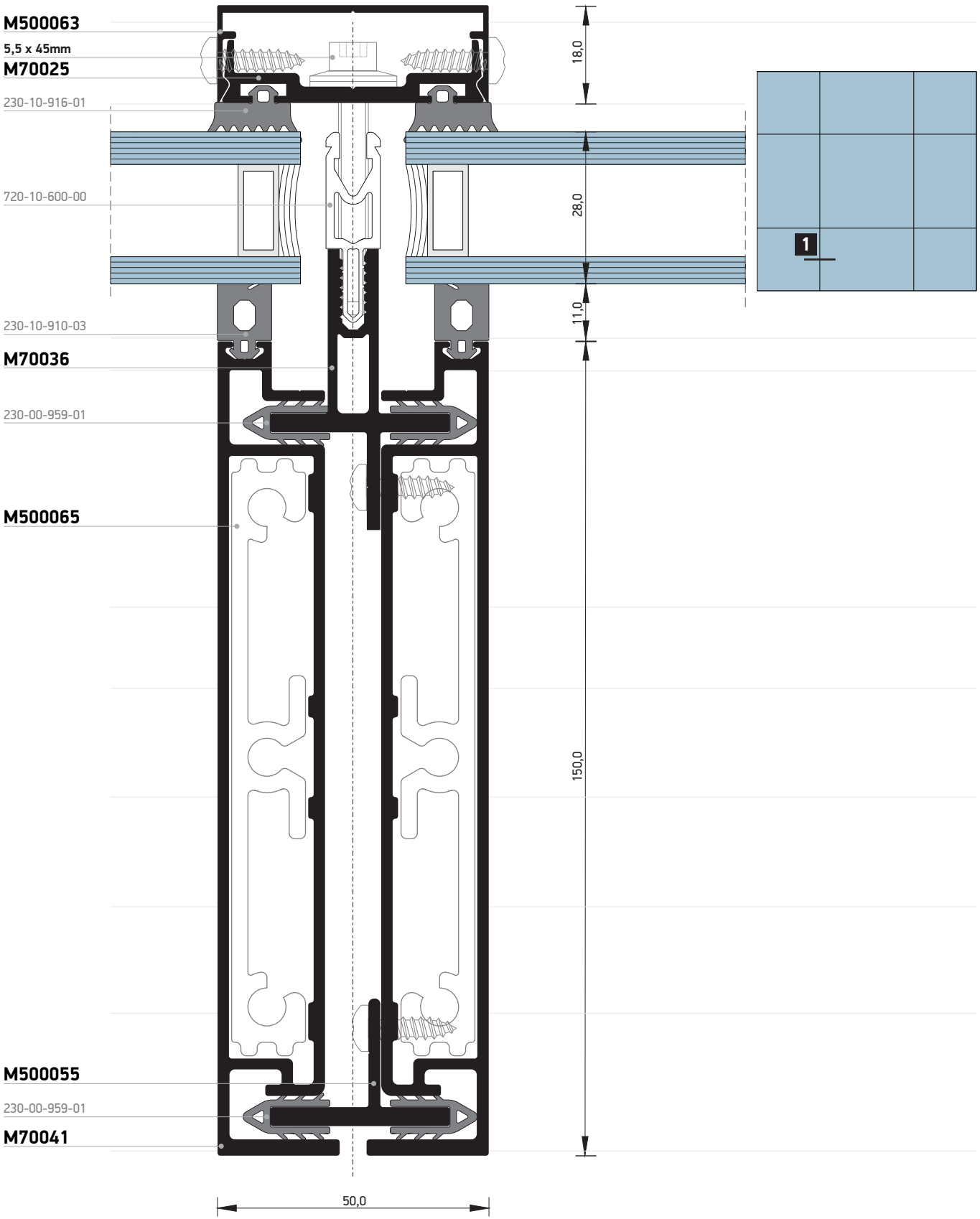

Τομές 1:1 | Section 1:1

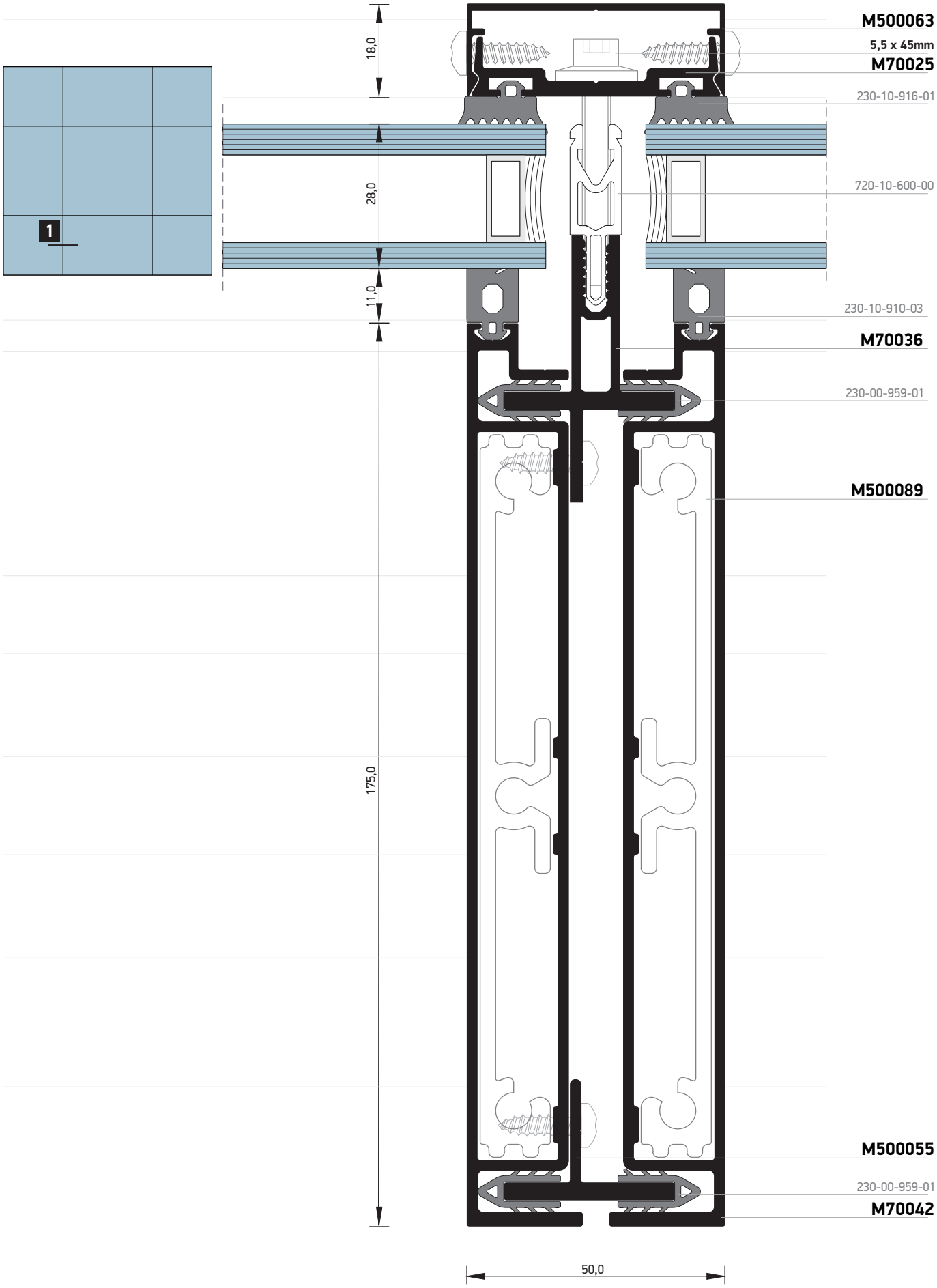

Τομές 1:1 | Section 1:1

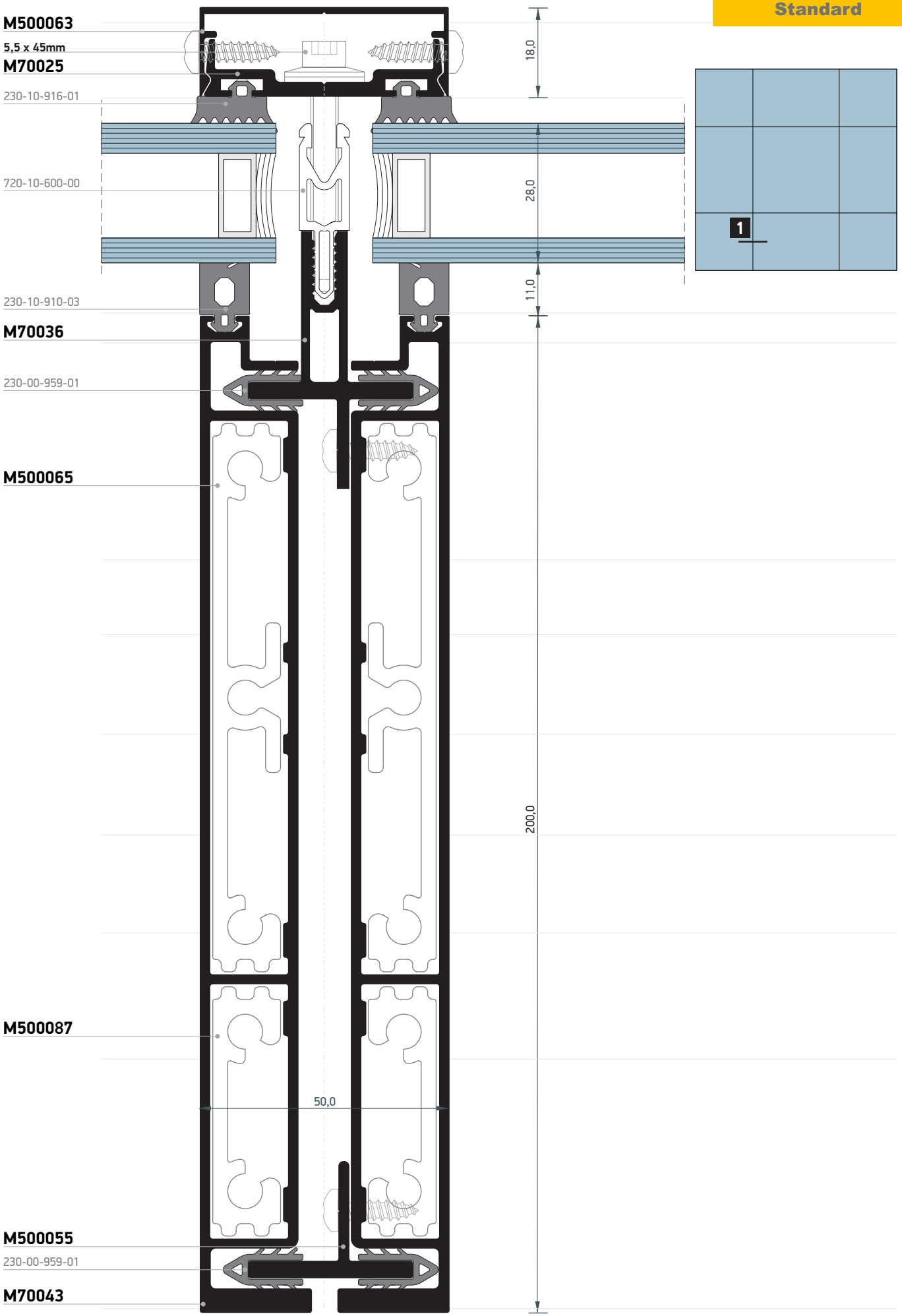

Τομές 1:1 | Section 1:1

Standard

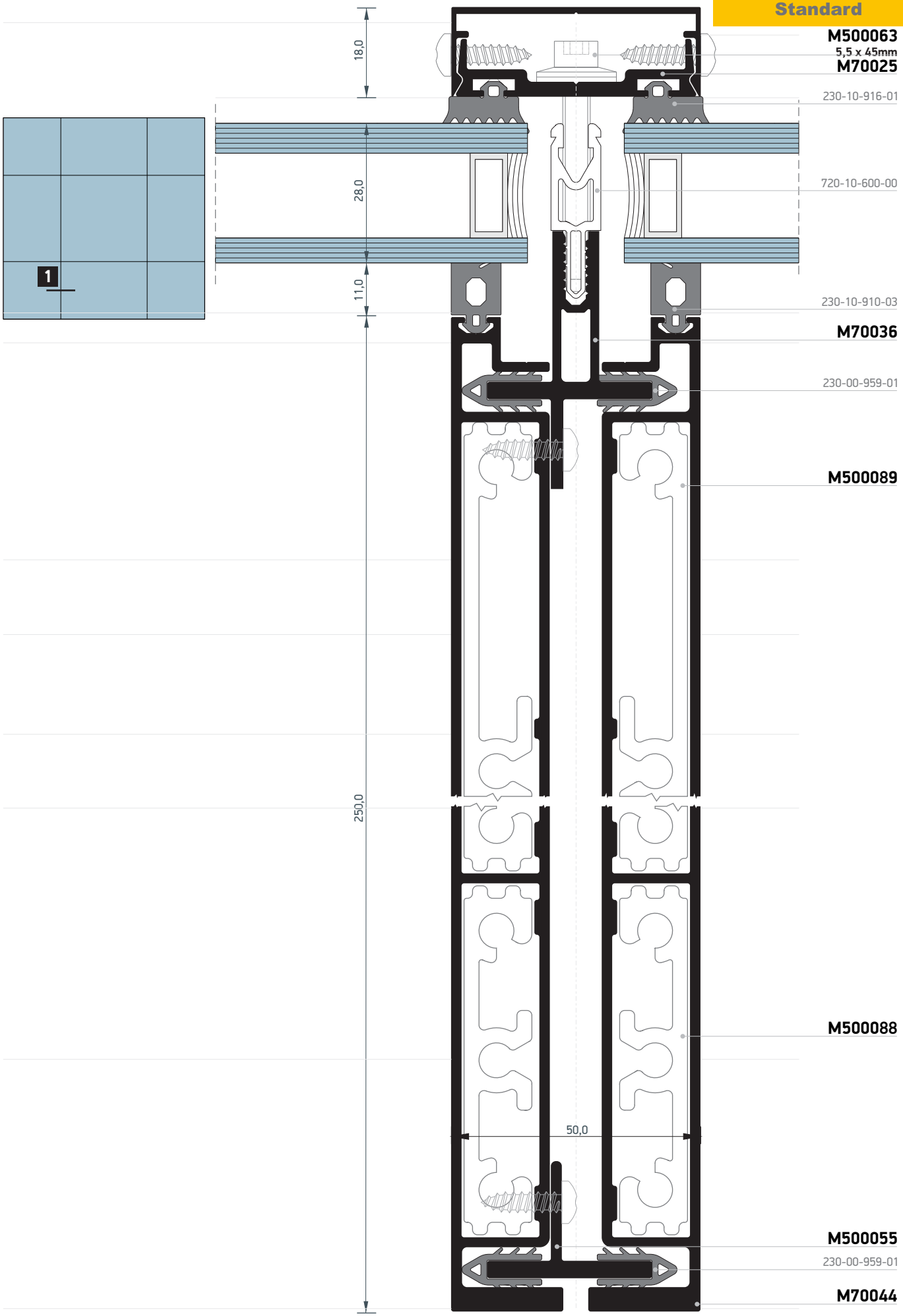

Τομές 1:1 | Section 1:1

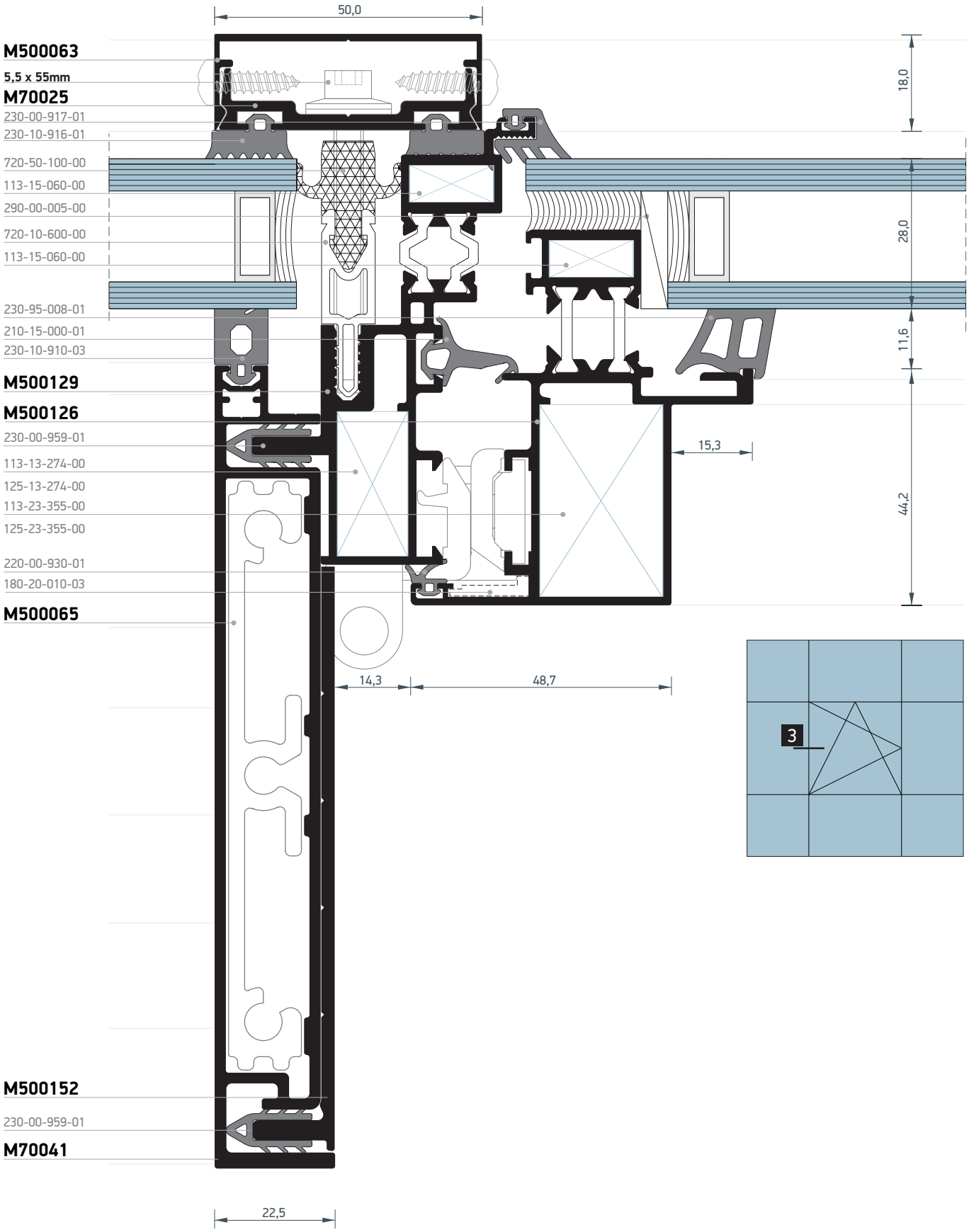
50,0
M500063
5,5 x 55mm
M70025
230-00-917-01
230-10-916-01
720-50-100-00
113-15-060-00
290-00-005-00
720-10-600-00
113-15-060-00
230-95-008-01
210-15-000-01
230-10-910-03
M500129
M500126
230-00-959-01
113-13-274-00
125-13-274-00
113-23-355-00
125-23-355-00
220-00-930-01
180-20-010-03
M500065
M500152
230-00-959-01
M70041
18,0
28,0
11,6
44,2
15,3
14,3
48,7
22,5
3

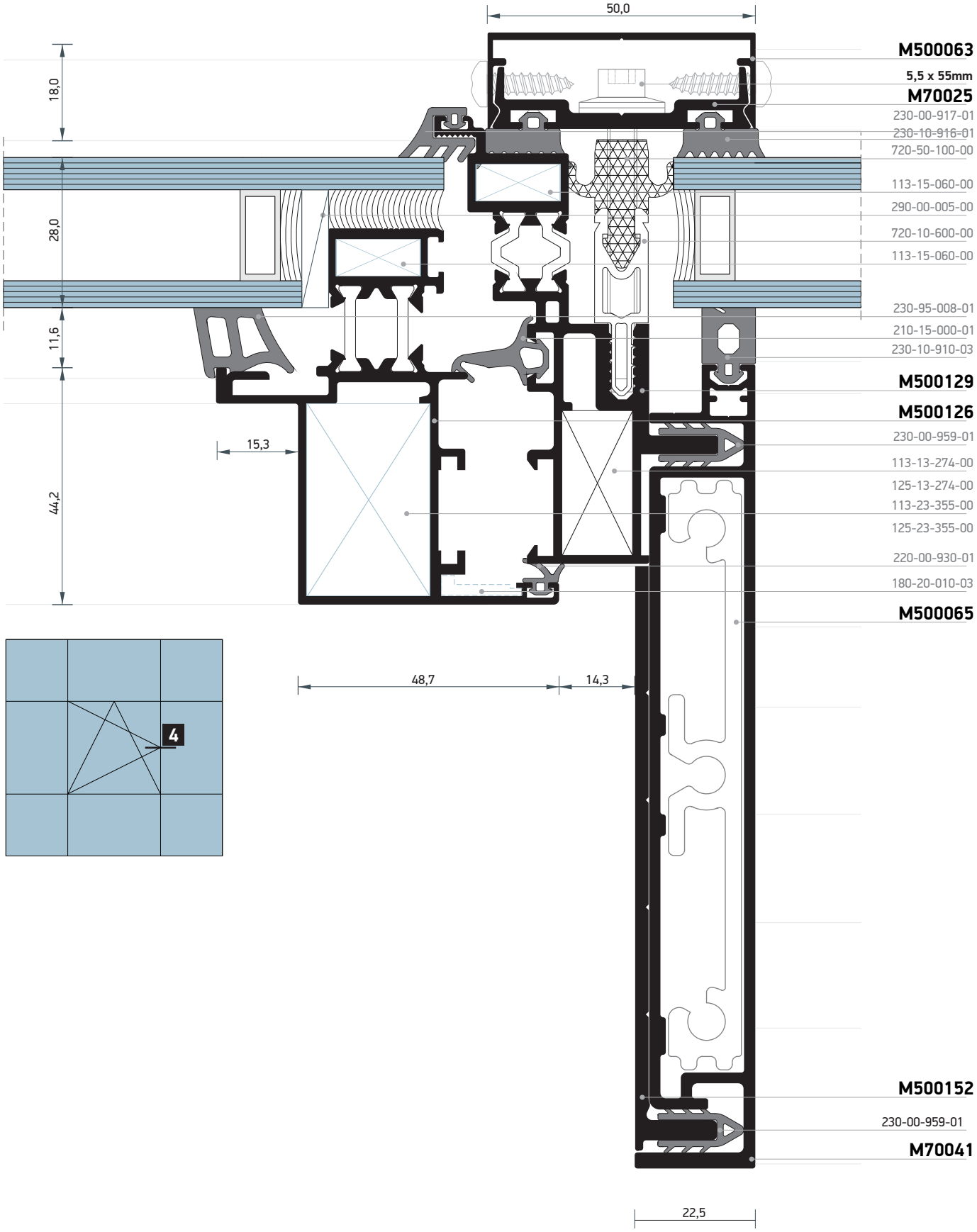
50,0
18,0
28,0
11,6
44,2
15,3
48,7
14,3
22,5
M500063
5,5 x 55mm
M70025
230-00-917-01
230-10-916-01
720-50-100-00
113-15-060-00
290-00-005-00
720-10-600-00
113-15-060-00
230-95-008-01
210-15-000-01
230-10-910-03
M500129
M500126
230-00-959-01
113-13-274-00
125-13-274-00
113-23-355-00
125-23-355-00
220-00-930-01
180-20-010-03
M500065
M500152
230-00-959-01
M70041
4

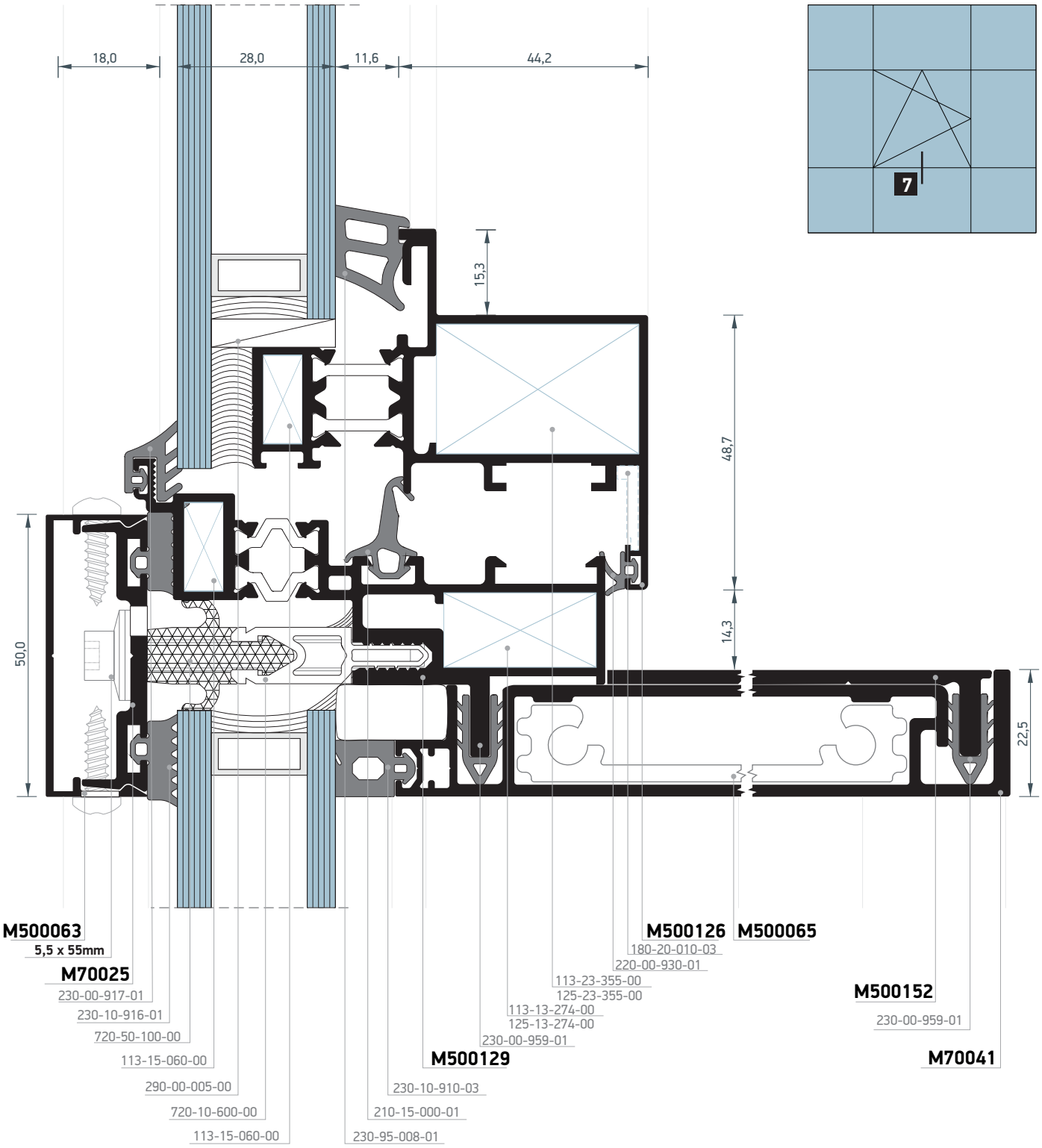
18,0
28,0
11,6
44,2
15,3
48,7
14,3
50,0
22,5
7
M500063
5,5 x 55mm
M70025
230-00-917-01
230-10-916-01
720-50-100-00
113-15-060-00
290-00-005-00
720-10-600-00
113-15-060-00
230-95-008-01
210-15-000-01
230-10-910-03
M500129
230-00-959-01
125-13-274-00
113-13-274-00
125-23-355-00
113-23-355-00
220-00-930-01
180-20-010-03
M500126
M500065
M500152
230-00-959-01
M70041

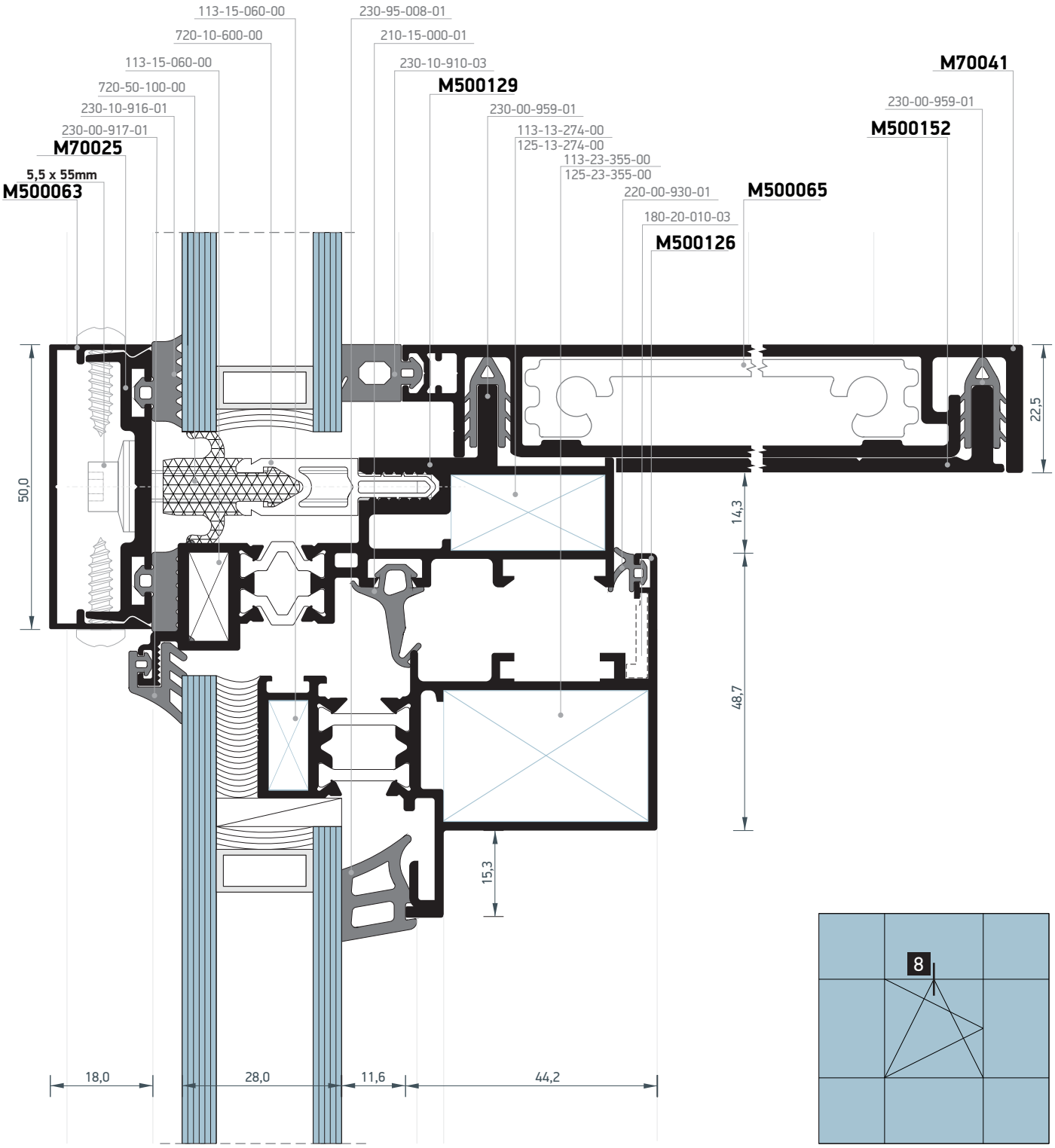
113-15-060-00
720-10-600-00
113-15-060-00
720-50-100-00
230-10-916-01
230-00-917-01
M70025
5,5 x 55mm
M500063
230-95-008-01
210-15-000-01
230-10-910-03
M500129
230-00-959-01
113-13-274-00
125-13-274-00
113-23-355-00
125-23-355-00
220-00-930-01
180-20-010-03
M500126
M500065
M70041
230-00-959-01
M500152
50,0
22,5
14,3
48,7
15,3
18,0
28,0
11,6
44,2
8

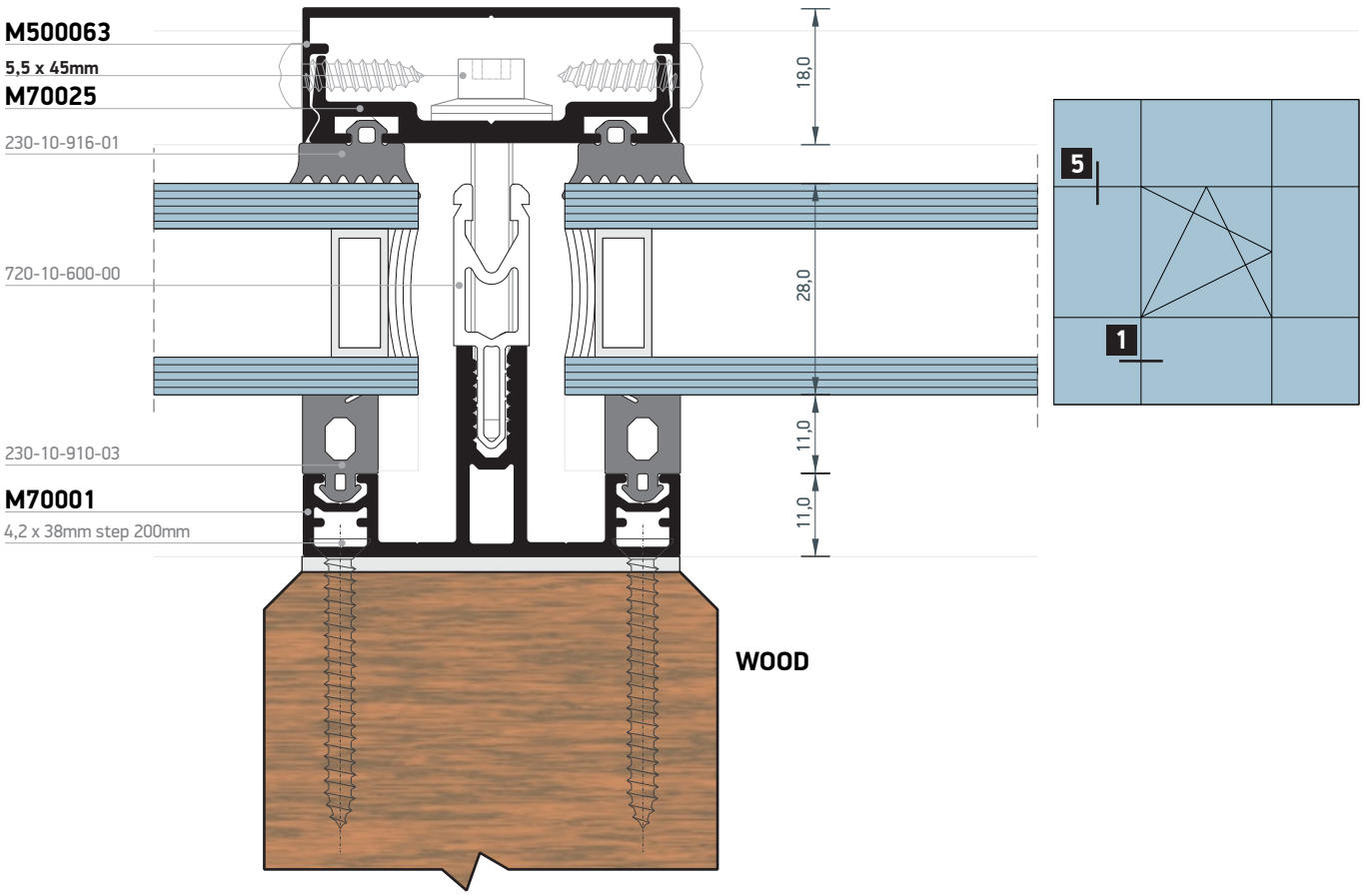

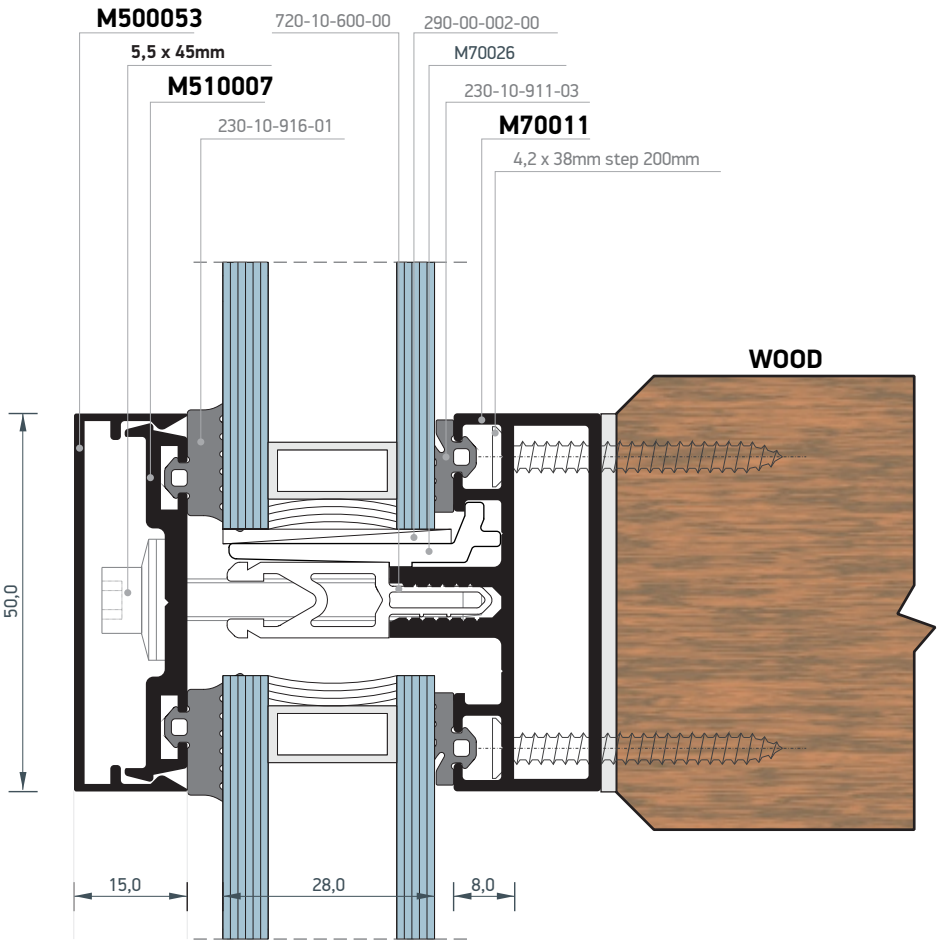

Τομές 1:1 | Section 1:1

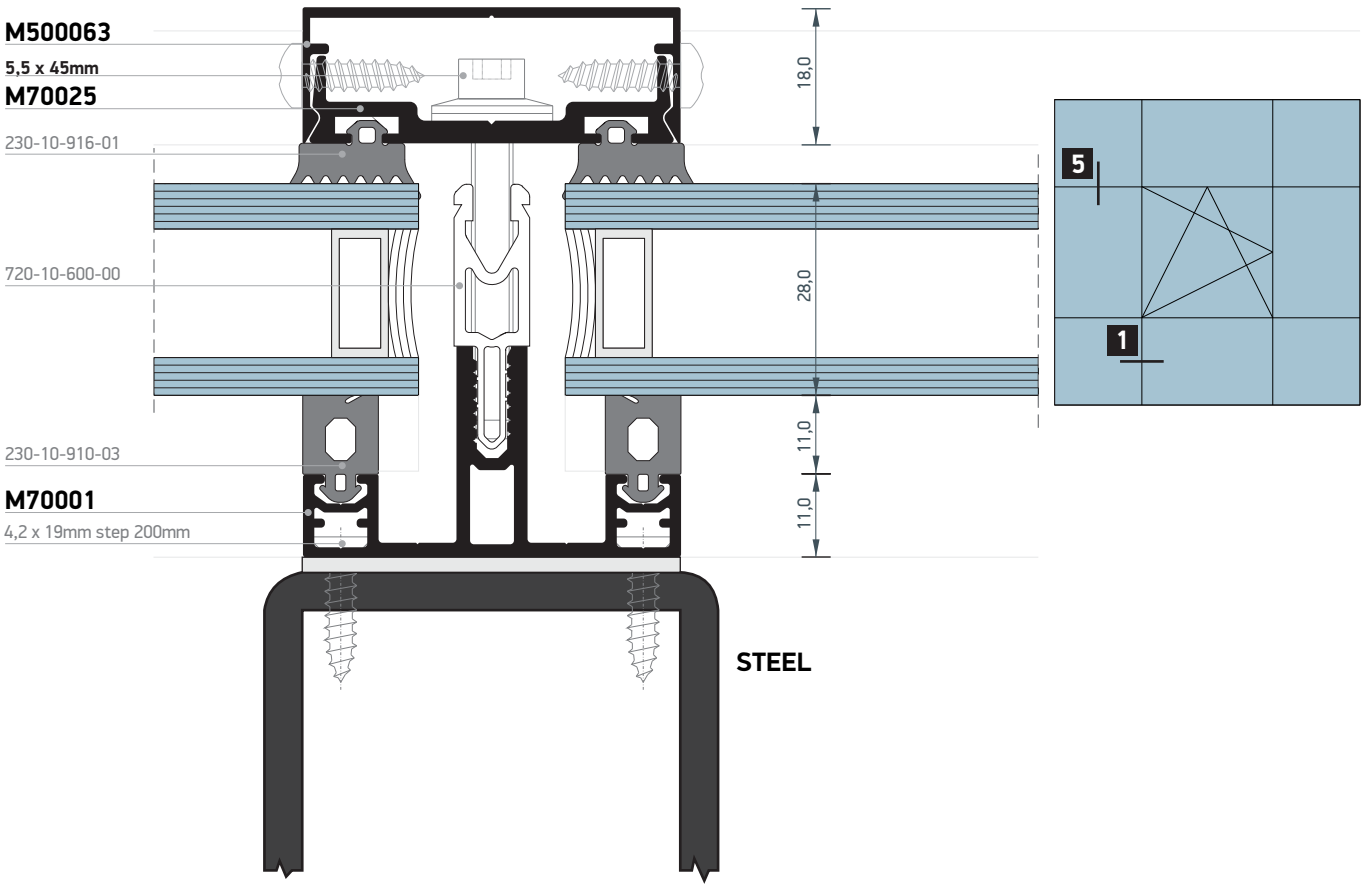

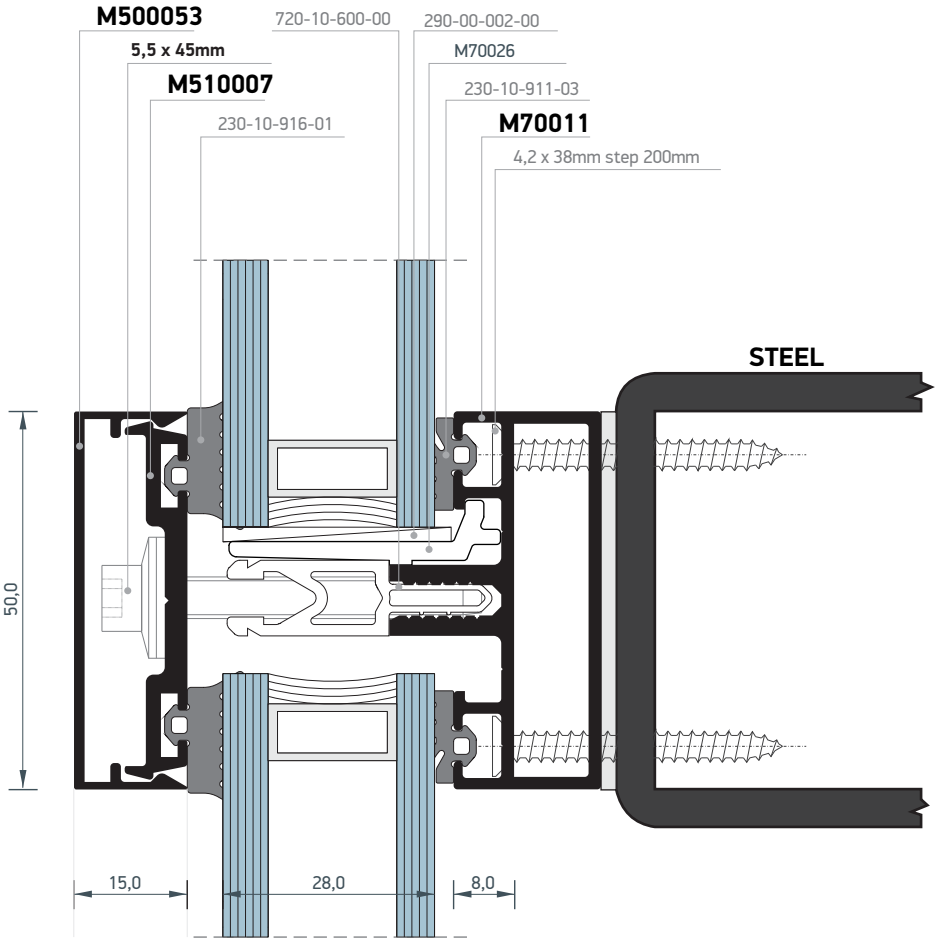

Τομές 1:1 | Section 1:1

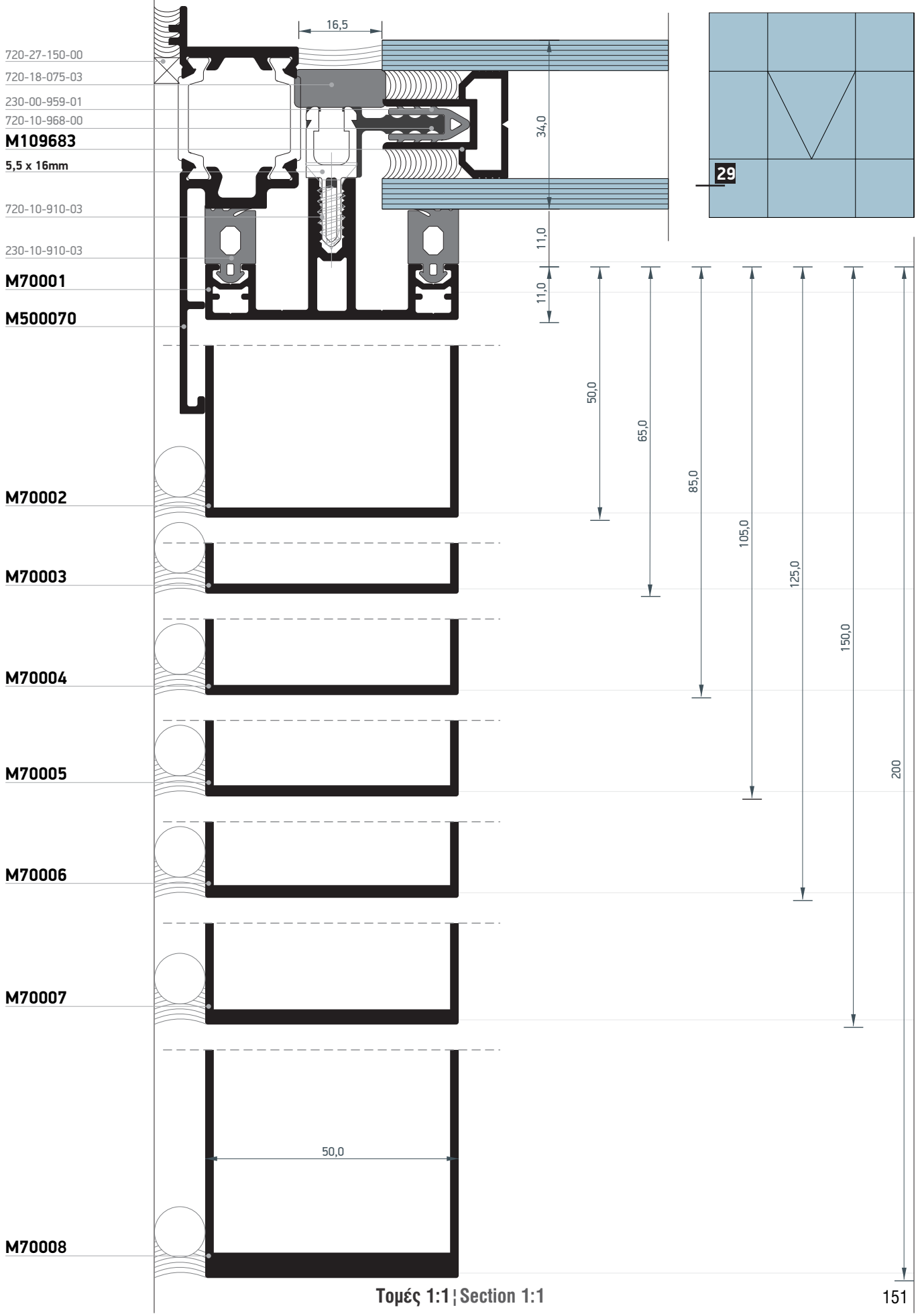

Τομές 1:1 | Section 1:1

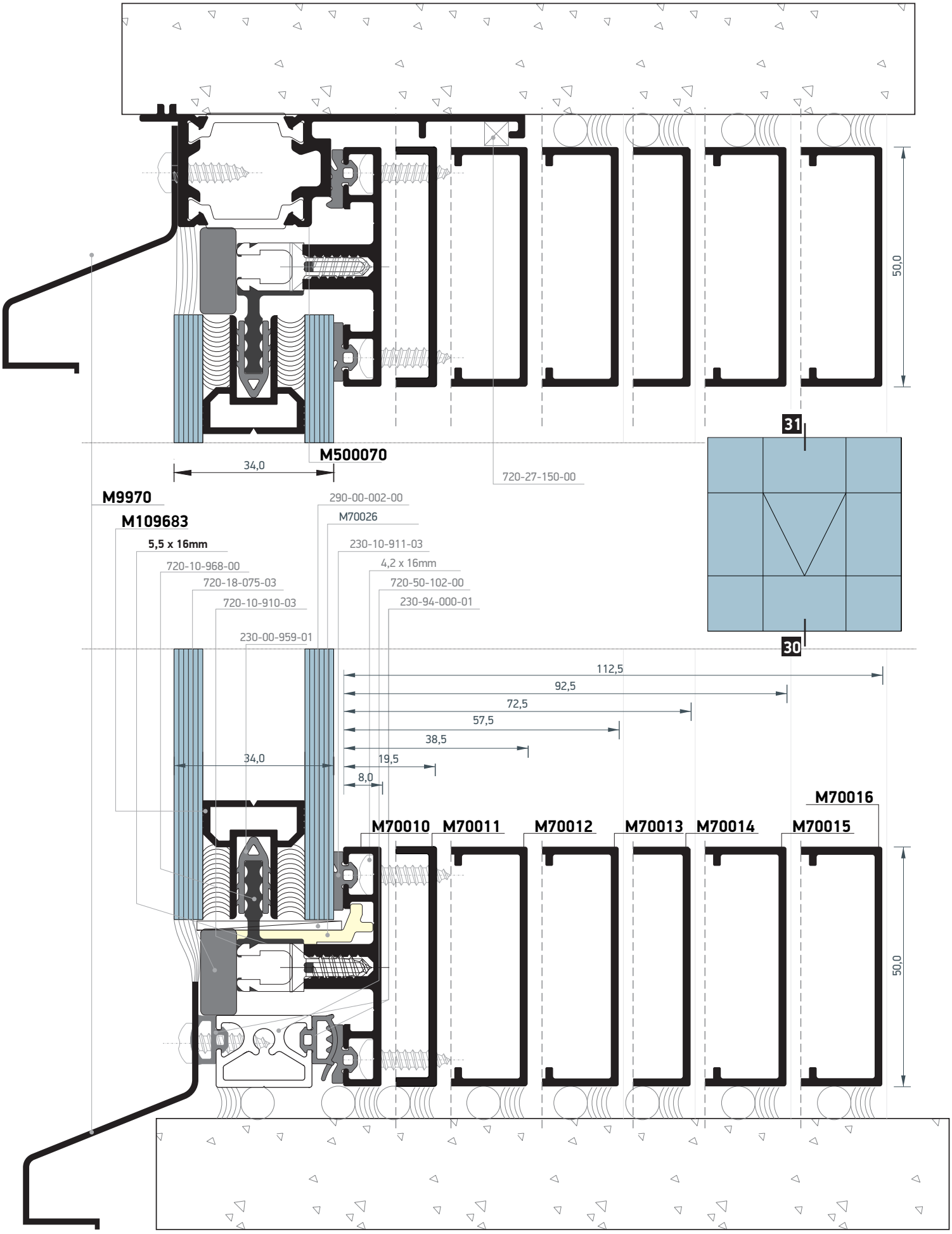

Τομές 1:1 | Section 1:1

720-27-150-00
200-09-003-01
113-23-046-00
990-60-900-88
720-18-075-03
767-00-602-01
180-11-801-00
230-00-959-01
720-10-968-00
M109683
5,5 x 16mm
230-94-250-03
720-10-910-03
230-10-910-03
230-65-005-01
M70001
720-92-000-00
113-11-196-00
140-11-190-00
113-11-266-00
140-11-260-00
M109910
M109426
230-94-100-00
720-27-150-00
M70002
M70003
M70004
M70005
M70006
M70007
M70008

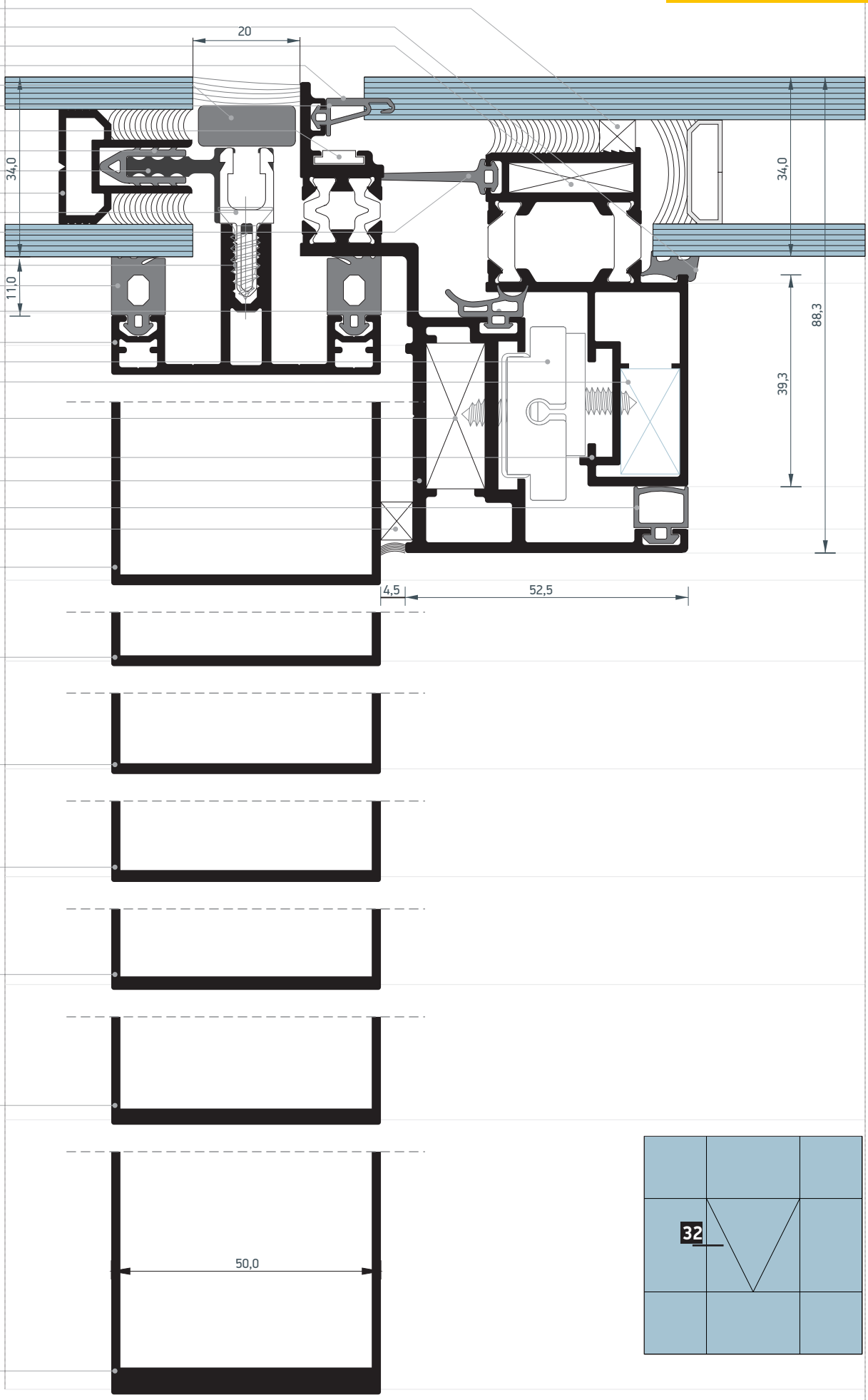

Τομές 1:1 | Section 1:1

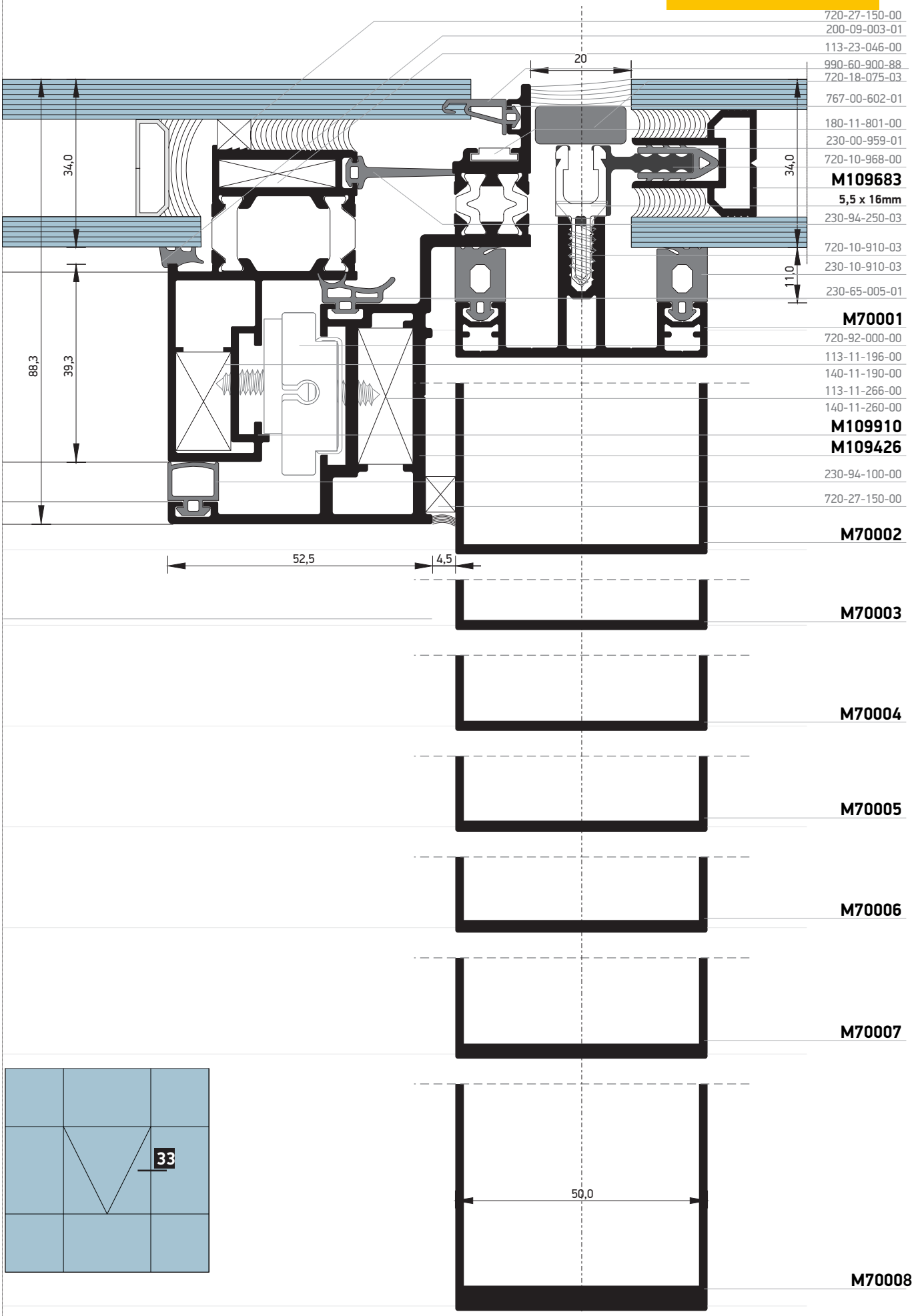

Τομές 1:1 | Section 1:1

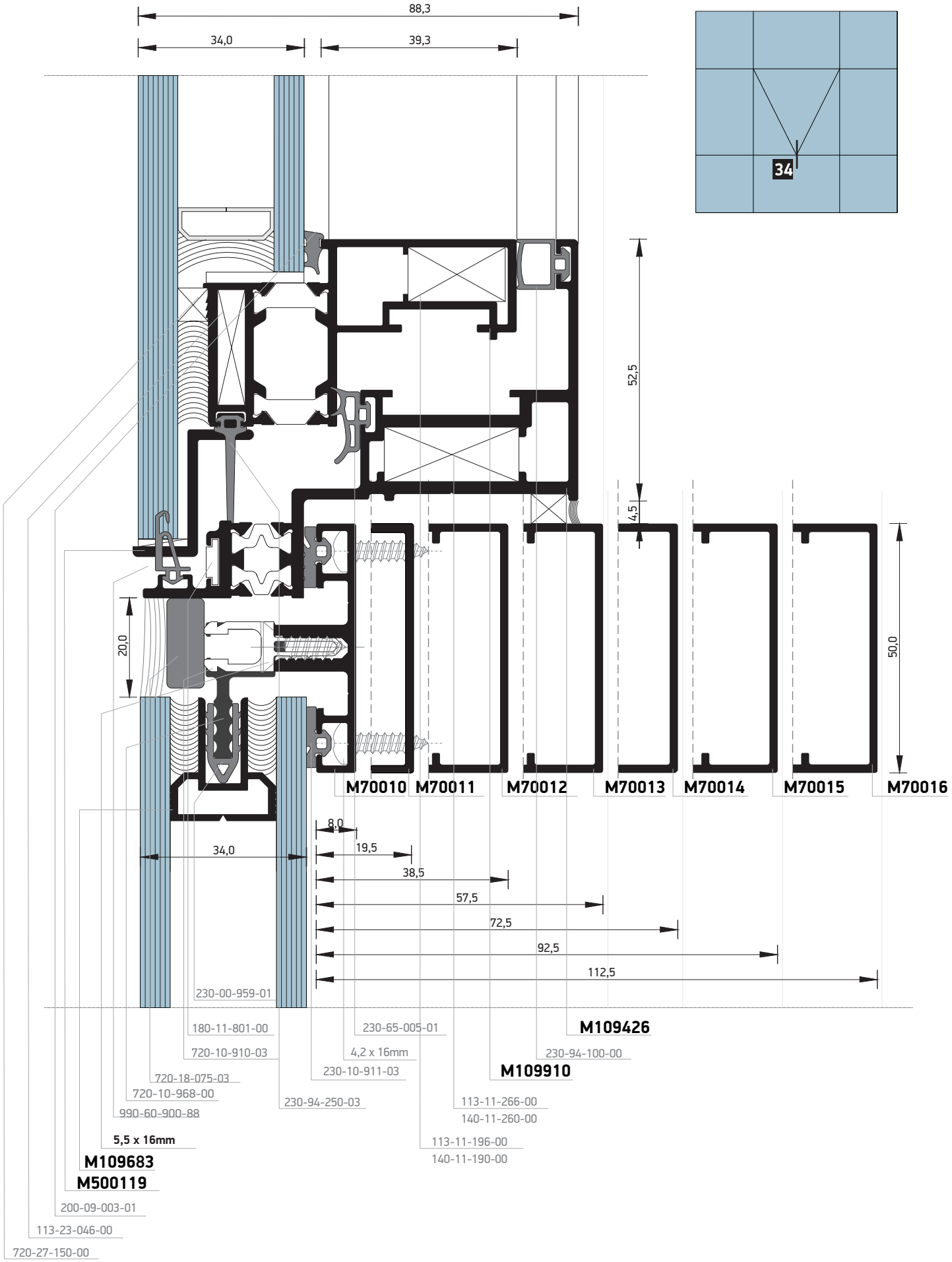

Τομές 1:1 | Section 1:1

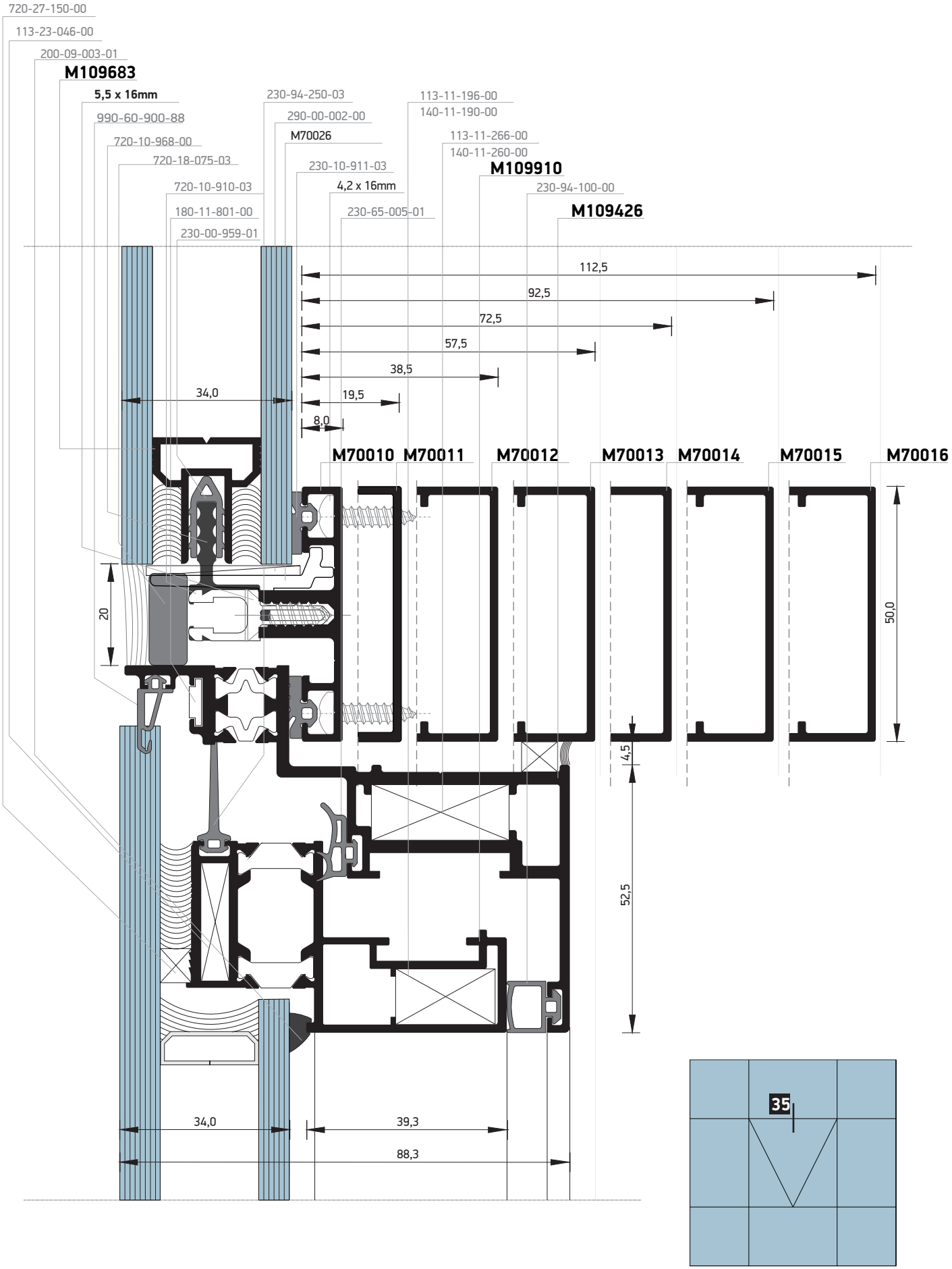
720-27-150-00
113-23-046-00
200-09-003-01
M109683
5,5 x 16mm
990-60-900-88
720-10-968-00
720-18-075-03
720-10-910-03
180-11-801-00
230-00-959-01
230-94-250-03
290-00-002-00
M70026
230-10-911-03
4,2 x 16mm
230-65-005-01
113-11-196-00
140-11-190-00
113-11-266-00
140-11-260-00
M109910
230-94-100-00
M109426
112,5
92,5
72,5
57,5
38,5
19,5
8,0
34,0
M70010
M70011
M70012
M70013
M70014
M70015
M70016
20
50,0
4,5
52,5
34,0
39,3
88,3
35

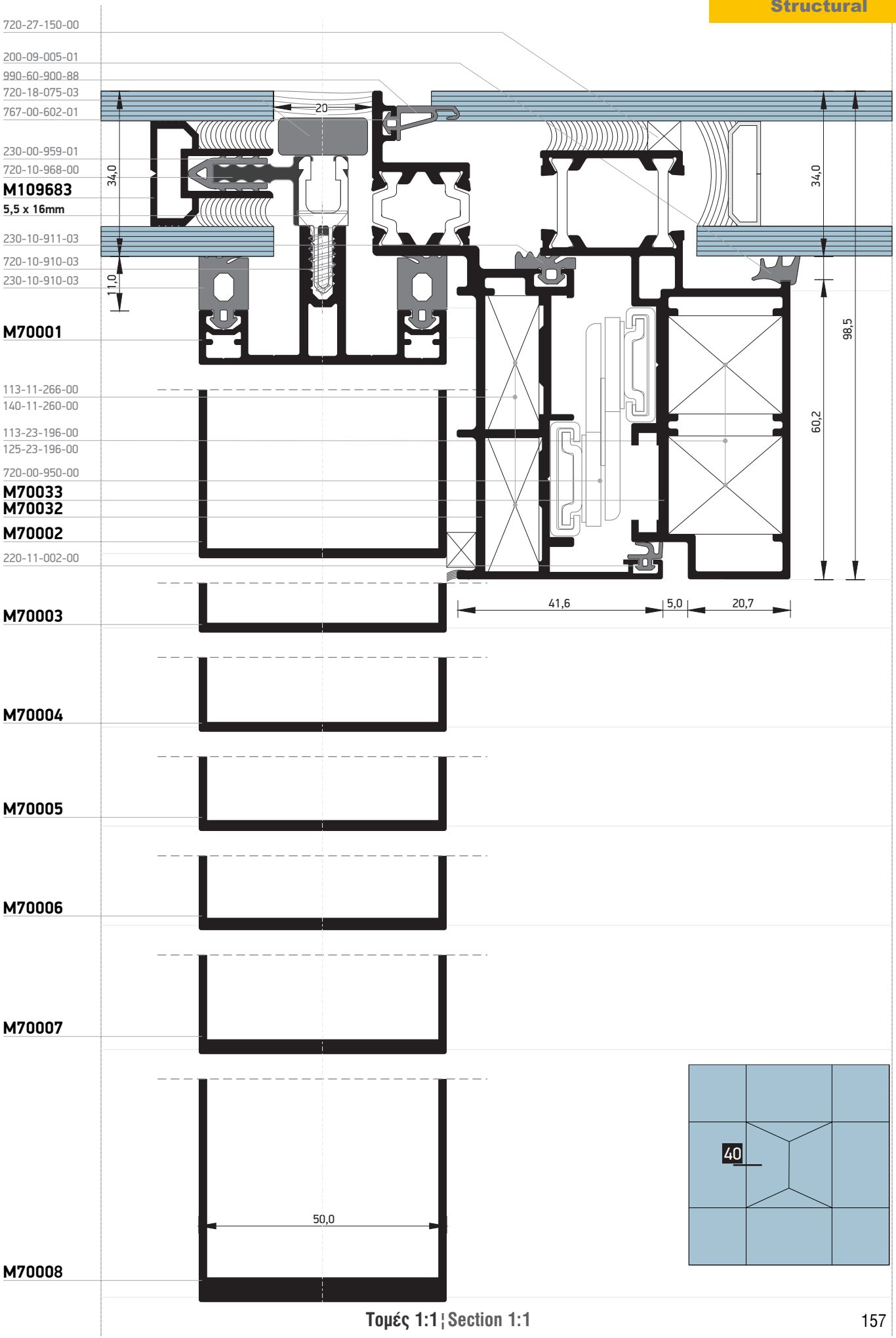

Τομές 1:1 | Section 1:1

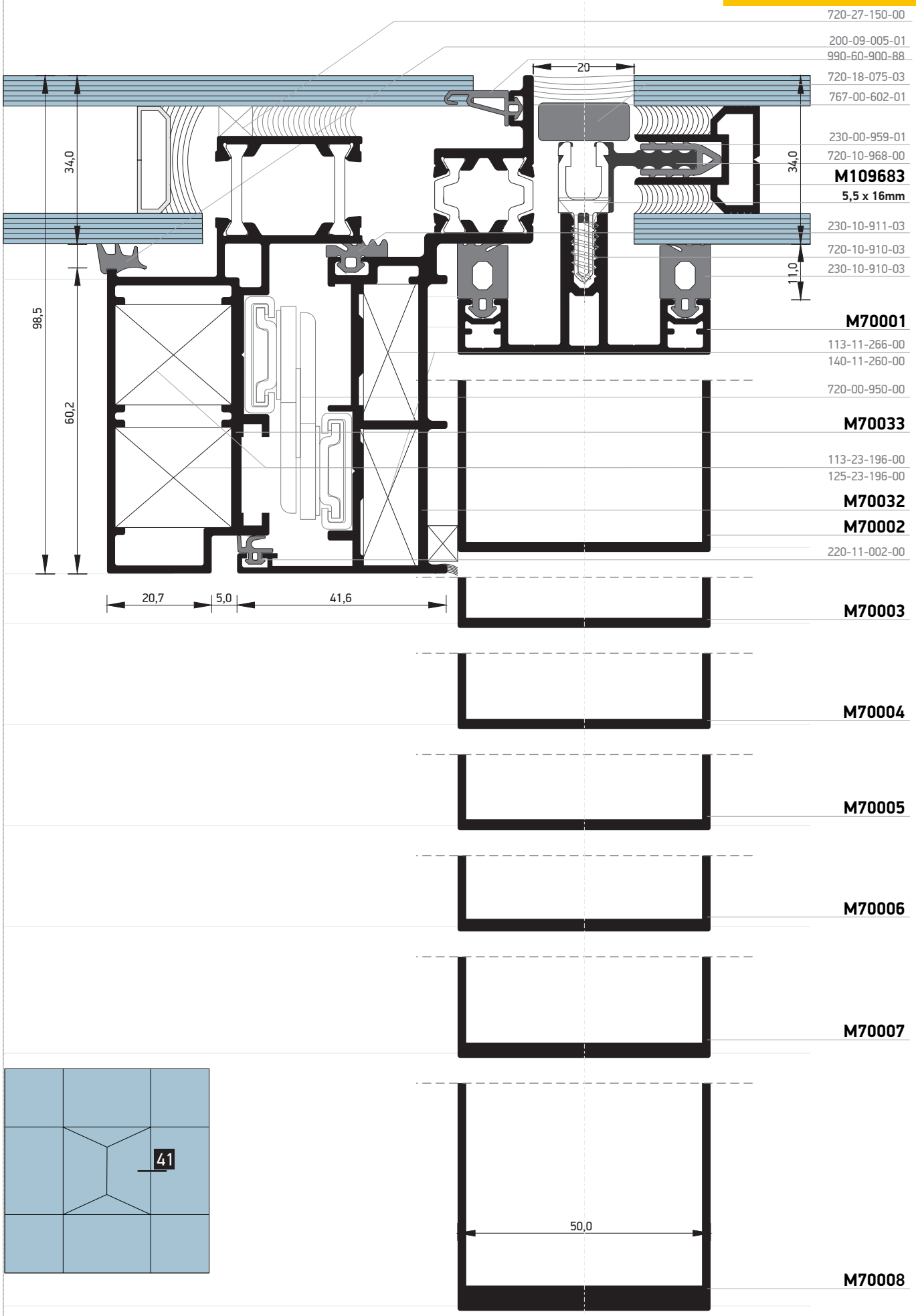

Τομές 1:1 | Section 1:1

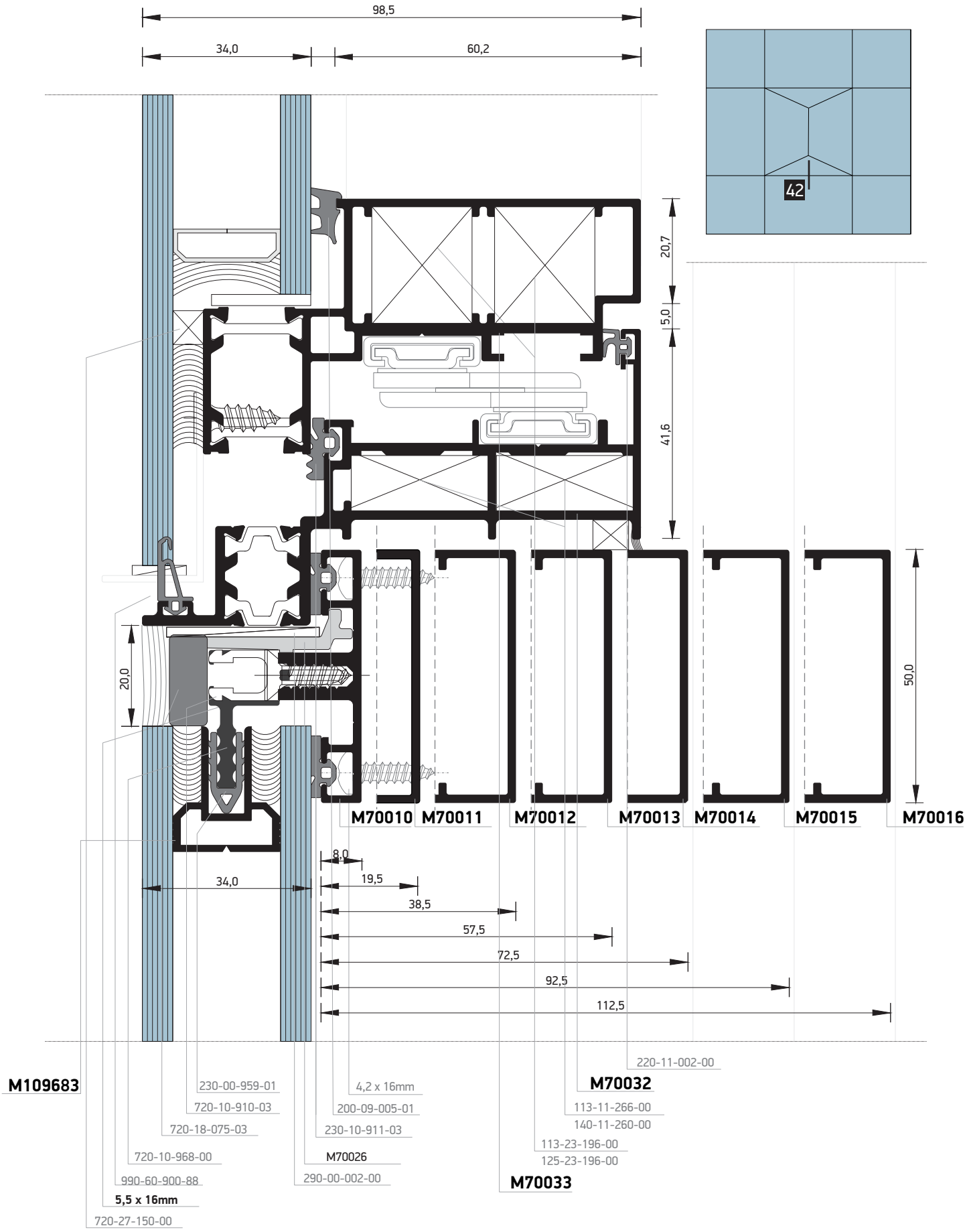
98,5
34,0
60,2
42
20,7
5,0
41,6
20,0
50,0
M70010
M70011
M70012
M70013
M70014
M70015
M70016
8,0
19,5
38,5
57,5
72,5
92,5
112,5
34,0
M109683
230-00-959-01
720-10-910-03
720-18-075-03
720-10-968-00
990-60-900-88
5,5 x 16mm
720-27-150-00
4,2 x 16mm
200-09-005-01
230-10-911-03
M70026
290-00-002-00
220-11-002-00
M70032
113-11-266-00
140-11-260-00
113-23-196-00
125-23-196-00
M70033

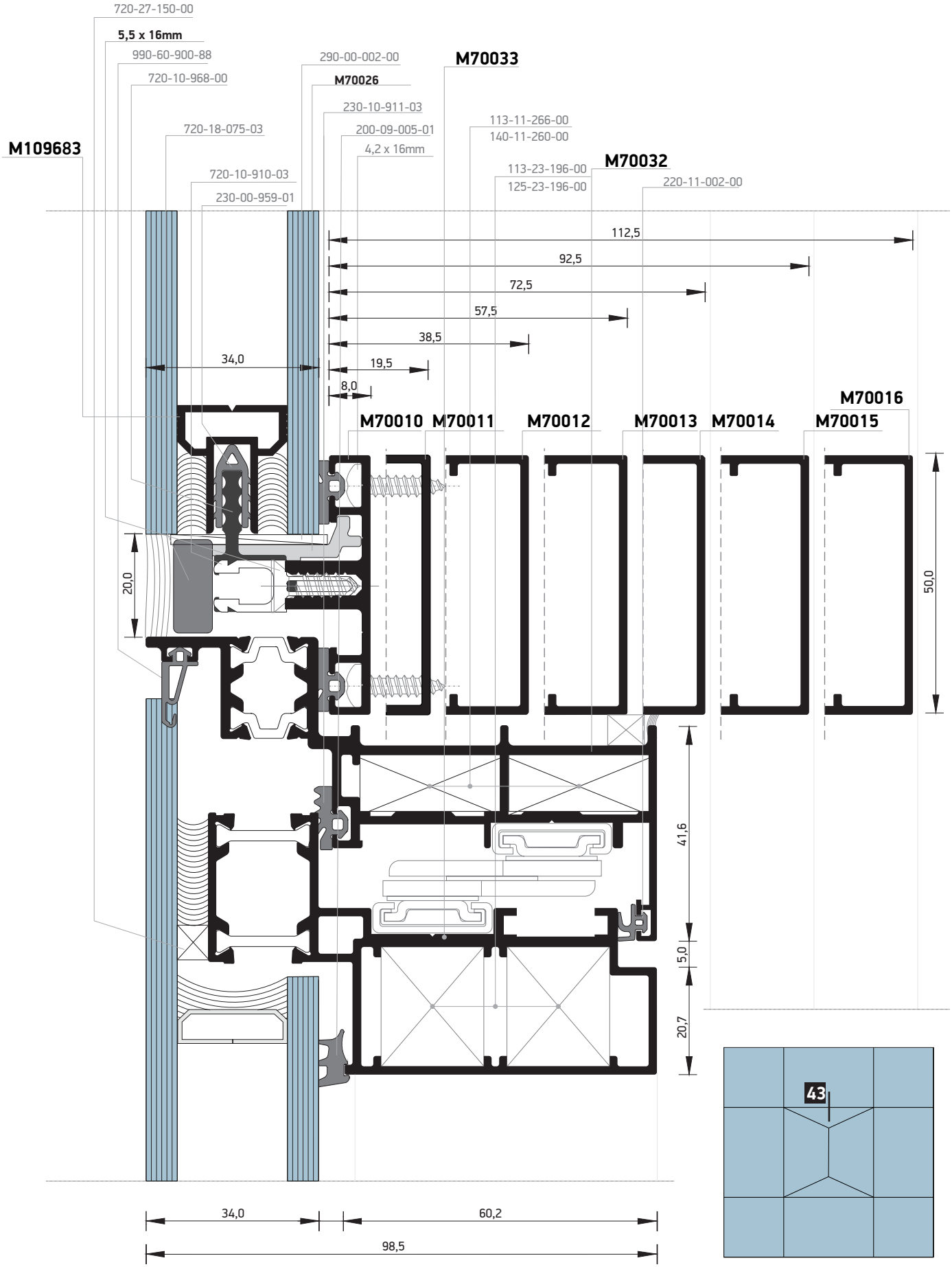

Τομές 1:1 | Section 1:1

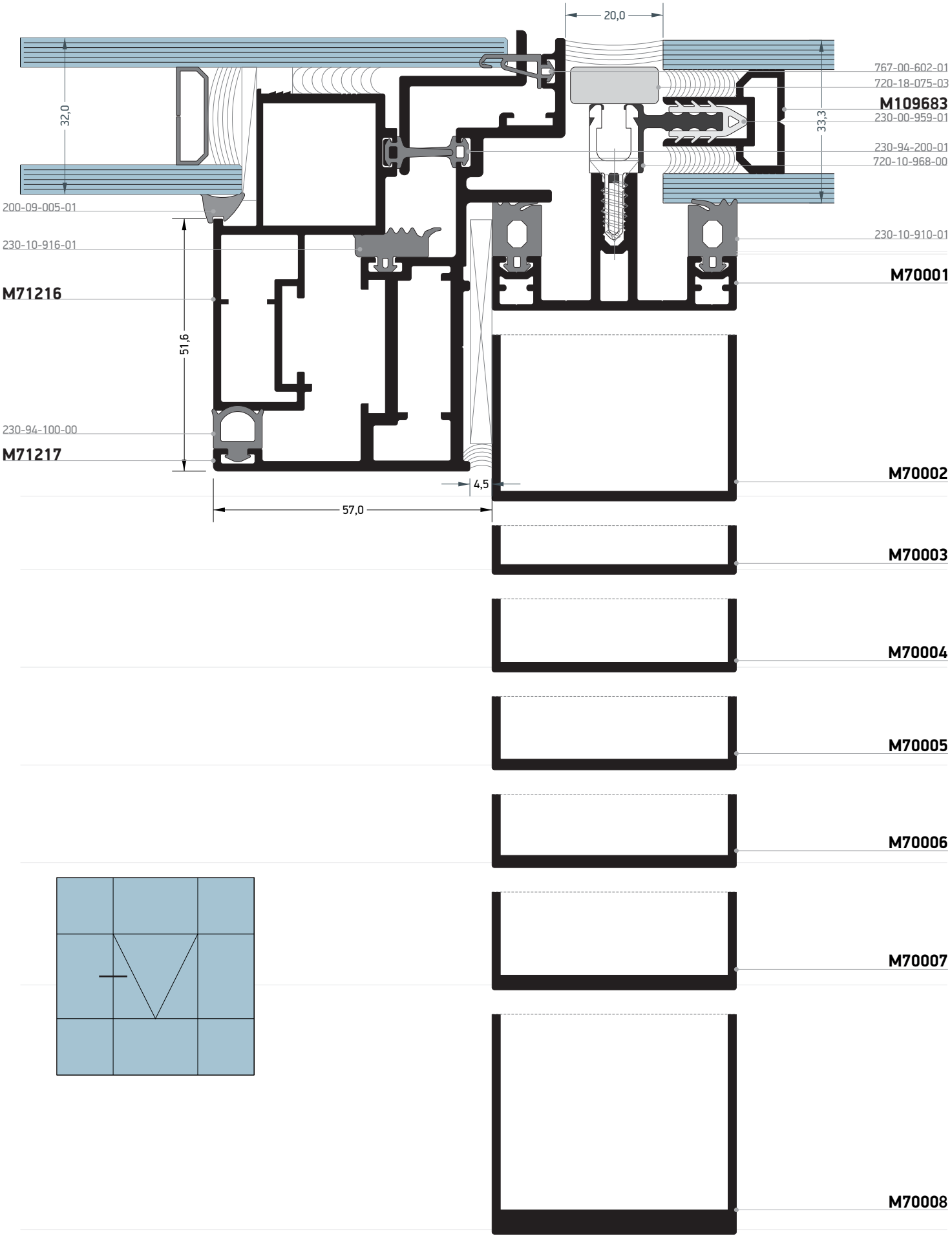
20,0
32,0
33,3
767-00-602-01
720-18-075-03
M109683
230-00-959-01
230-94-200-01
720-10-968-00
200-09-005-01
230-10-916-01
230-10-910-01
M70001
M71216
51,6
230-94-100-00
M71217
M70002
4,5
57,0
M70003
M70004
M70005
M70006
M70007
M70008

32,0
200-09-005-01
230-10-916-01
M71216
230-94-100-00
M71217
51,6
4,5
20,0
50,0
M70010
M70011
M70012
M70013
M70014
M70015
M70016
33,3
19,5
38,5
57,5
72,5
92,5
112,5
767-00-602-01
720-18-075-03
M109683
230-00-959-01
230-94-200-01
720-10-968-00

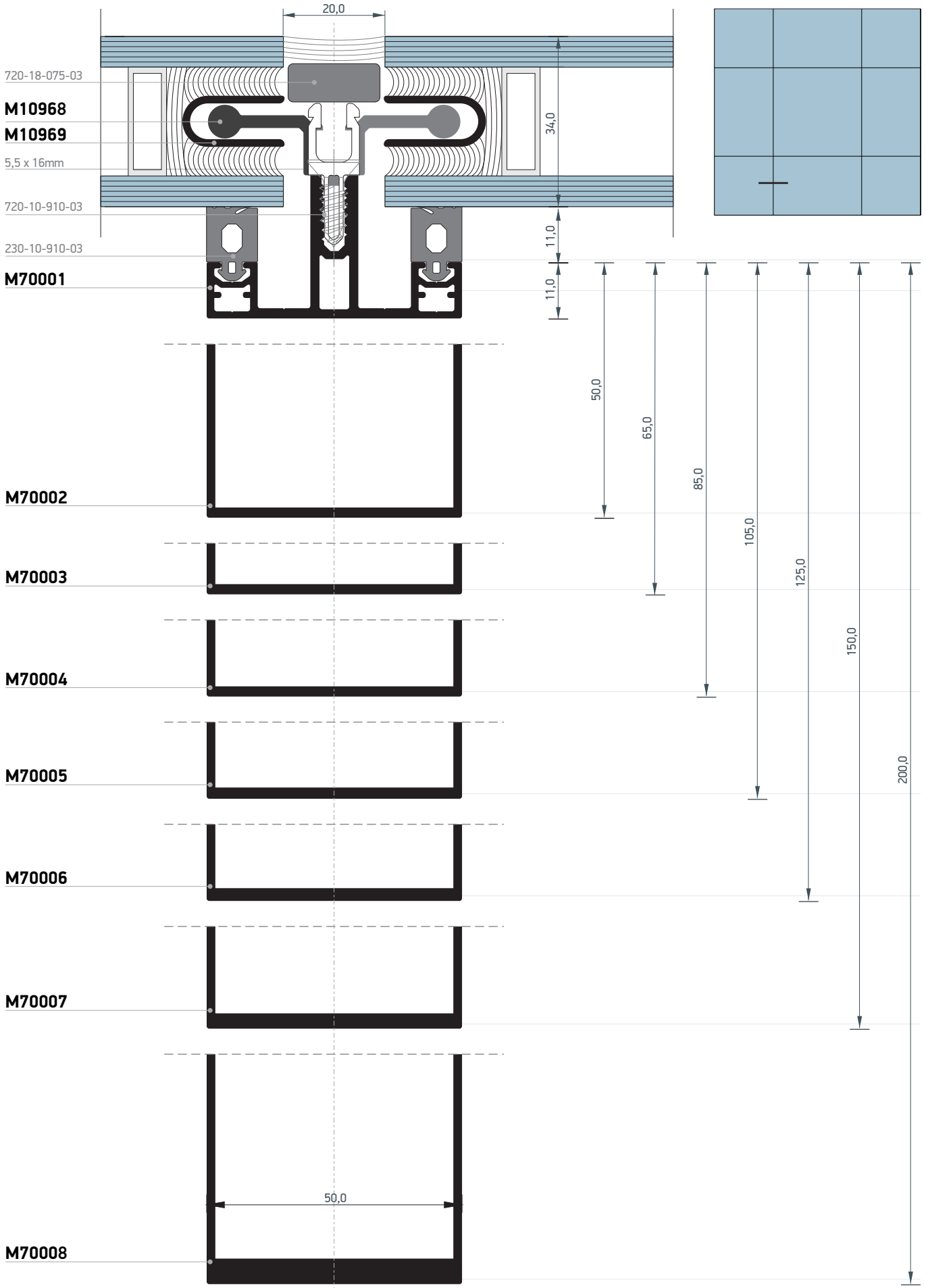

Τομές 1:1 | Section 1:1

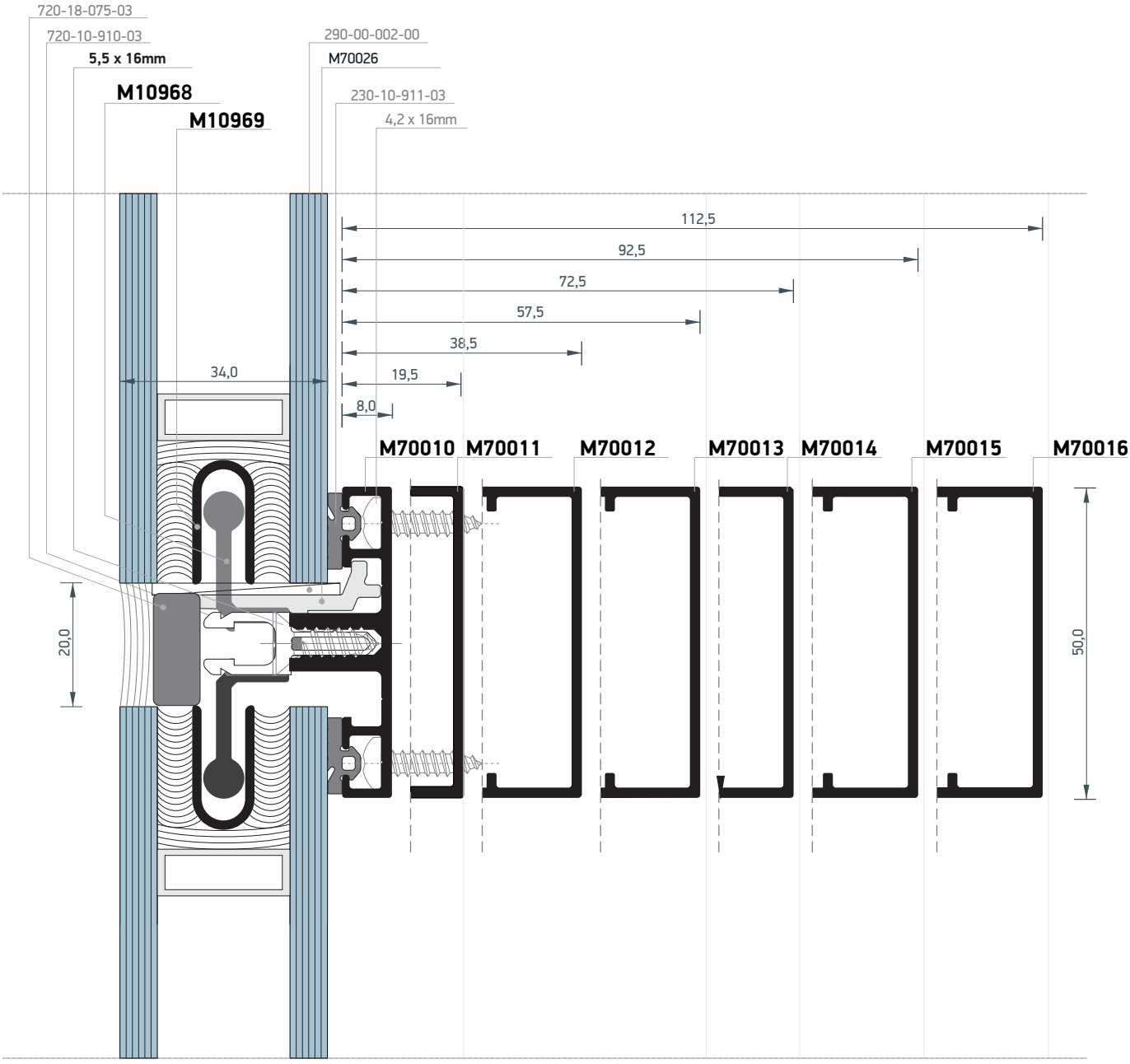
720-18-075-03
720-10-910-03
5,5 x 16mm
M10968
M10969
290-00-002-00
M70026
230-10-911-03
4,2 x 16mm
112,5
92,5
72,5
57,5
38,5
19,5
8,0
34,0
20,0
50,0
M70010
M70011
M70012
M70013
M70014
M70015
M70016

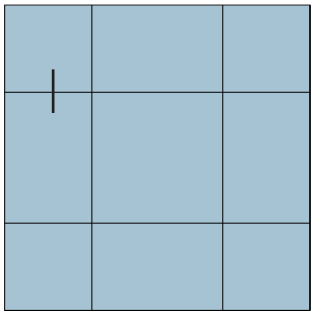

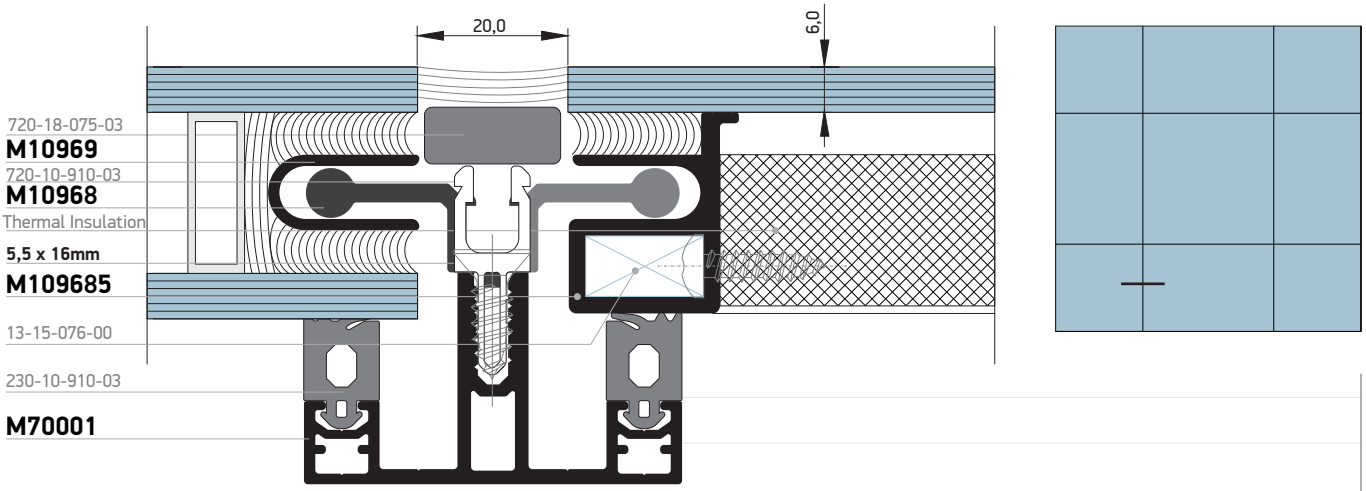

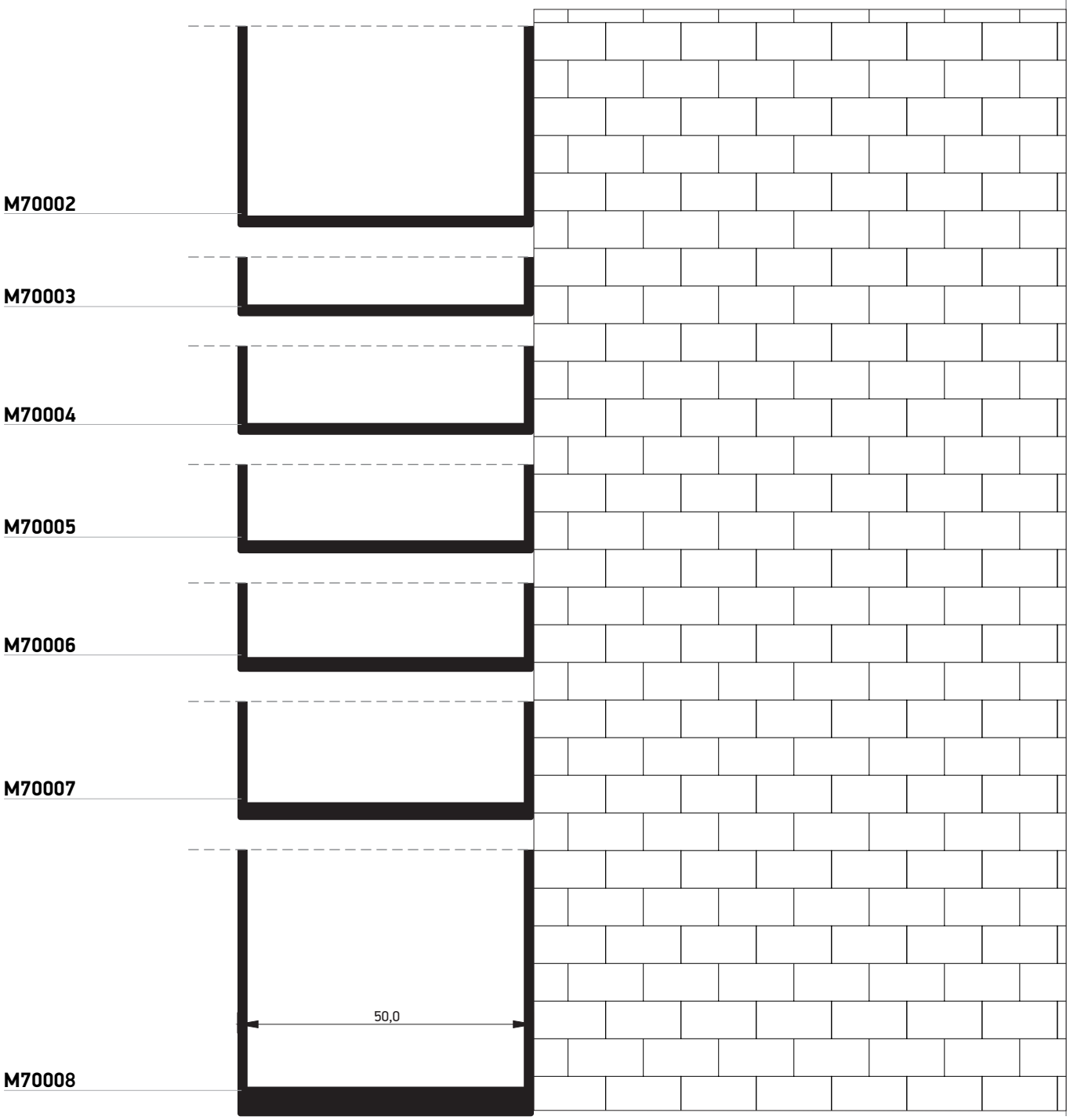

Τομές 1:1 | Section 1:1

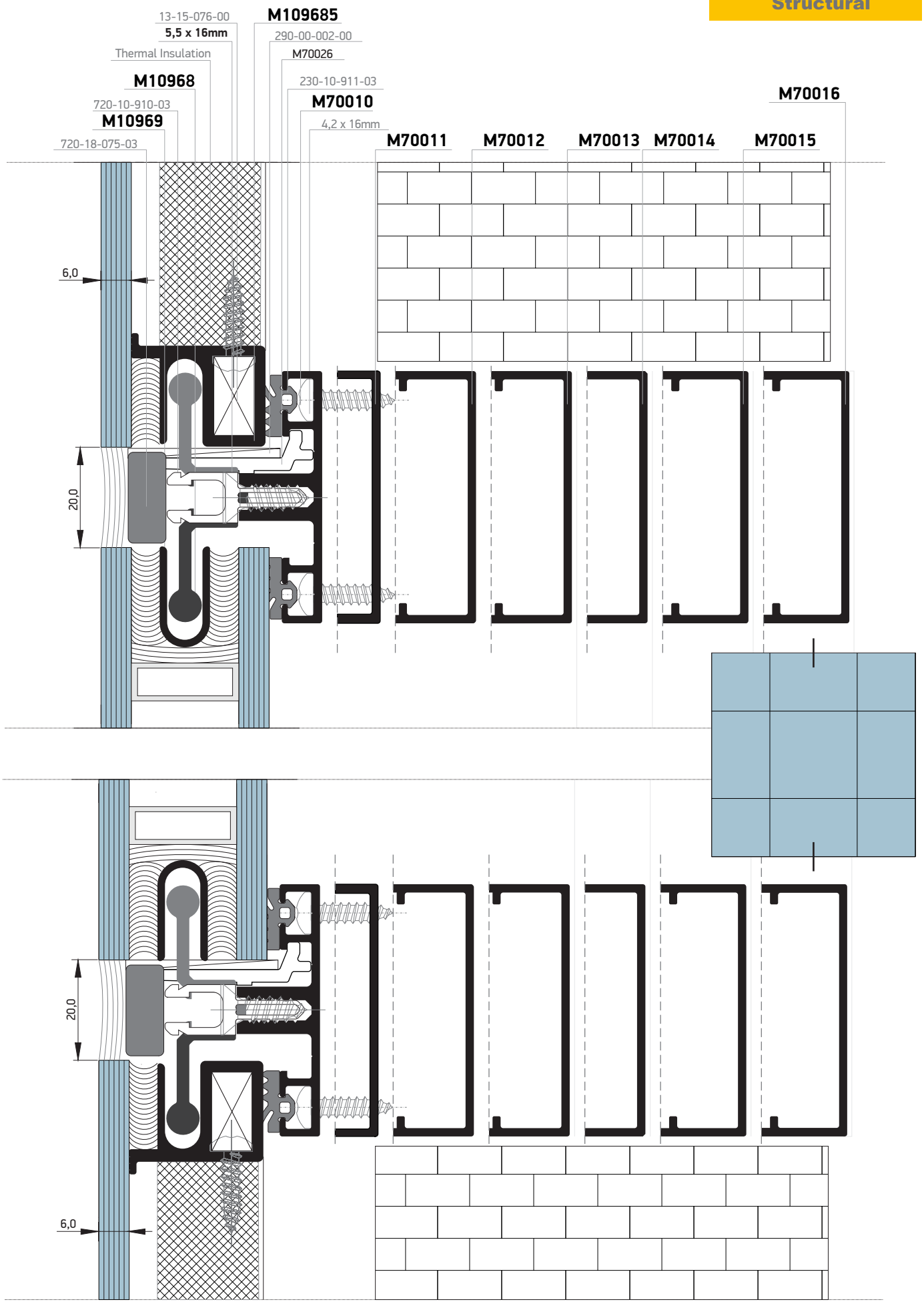

Τομές 1:1 | Section 1:1

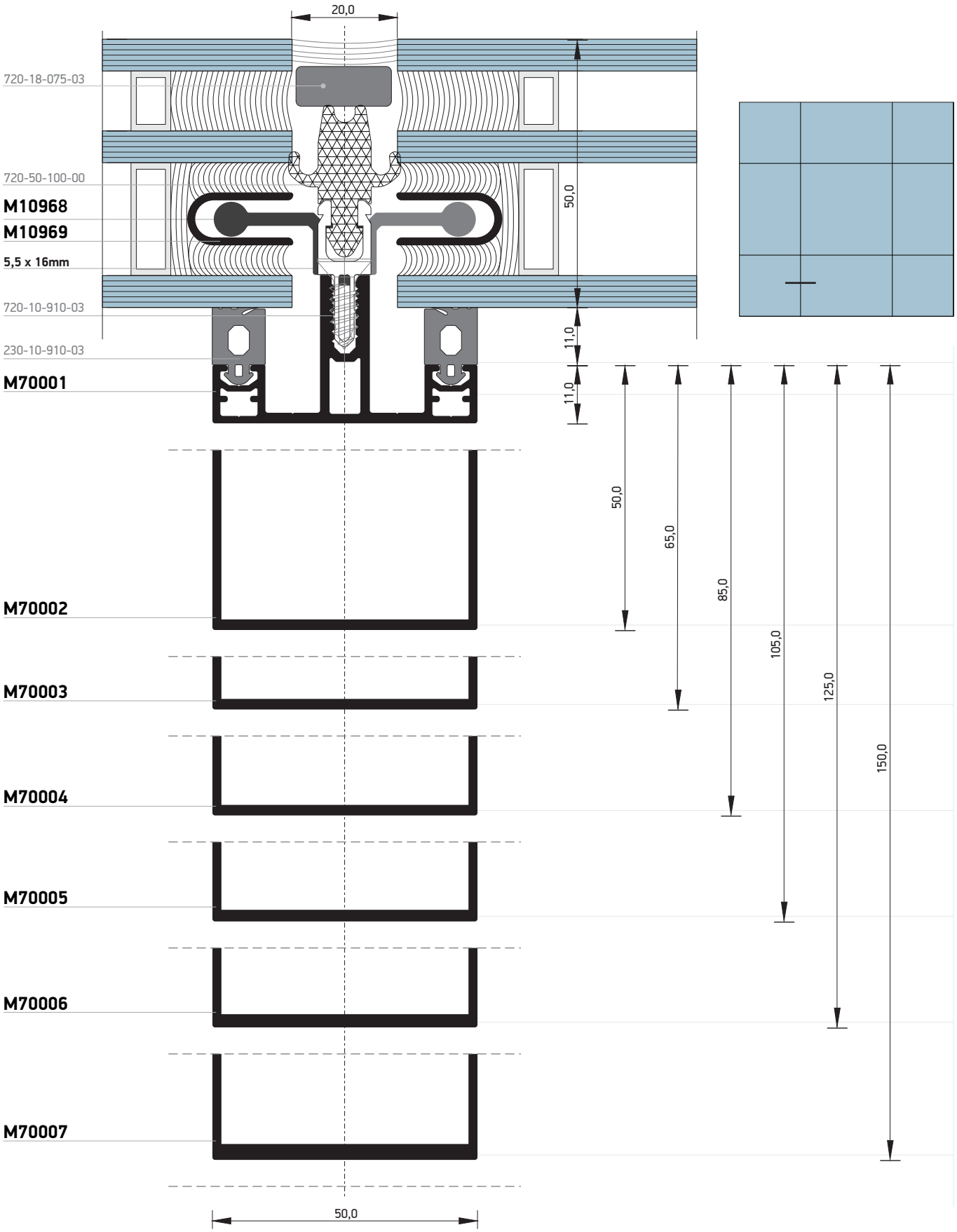

Τομές 1:1 | Section 1:1

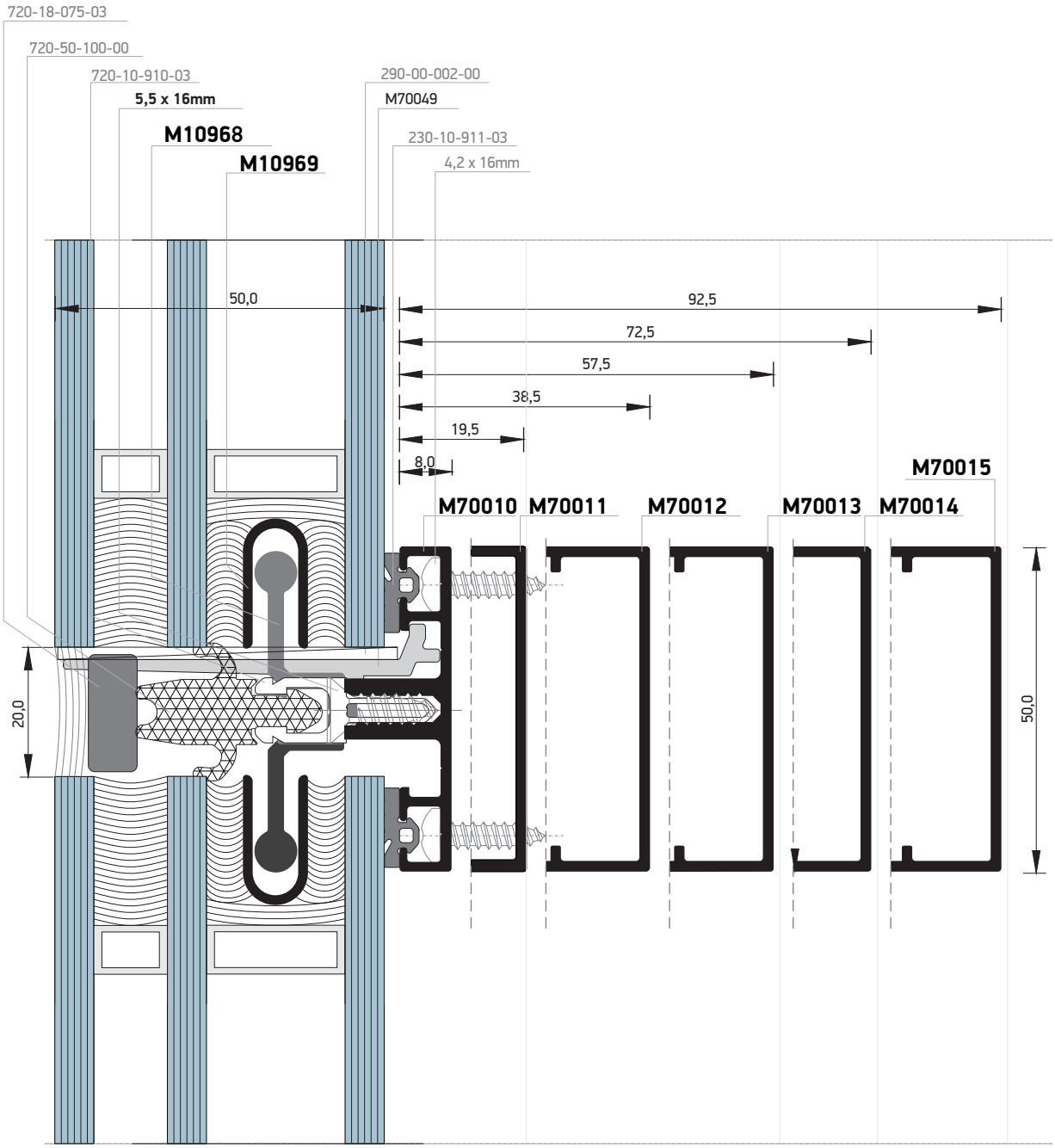
720-18-075-03
720-50-100-00
720-10-910-03
5,5 x 16mm
M10968
M10969
290-00-002-00
M70049
230-10-911-03
4,2 x 16mm
50,0
92,5
72,5
57,5
38,5
19,5
8,0
M70015
M70010
M70011
M70012
M70013
M70014
20,0
50,0

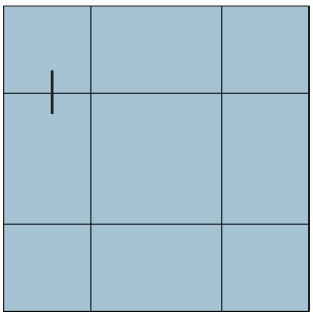

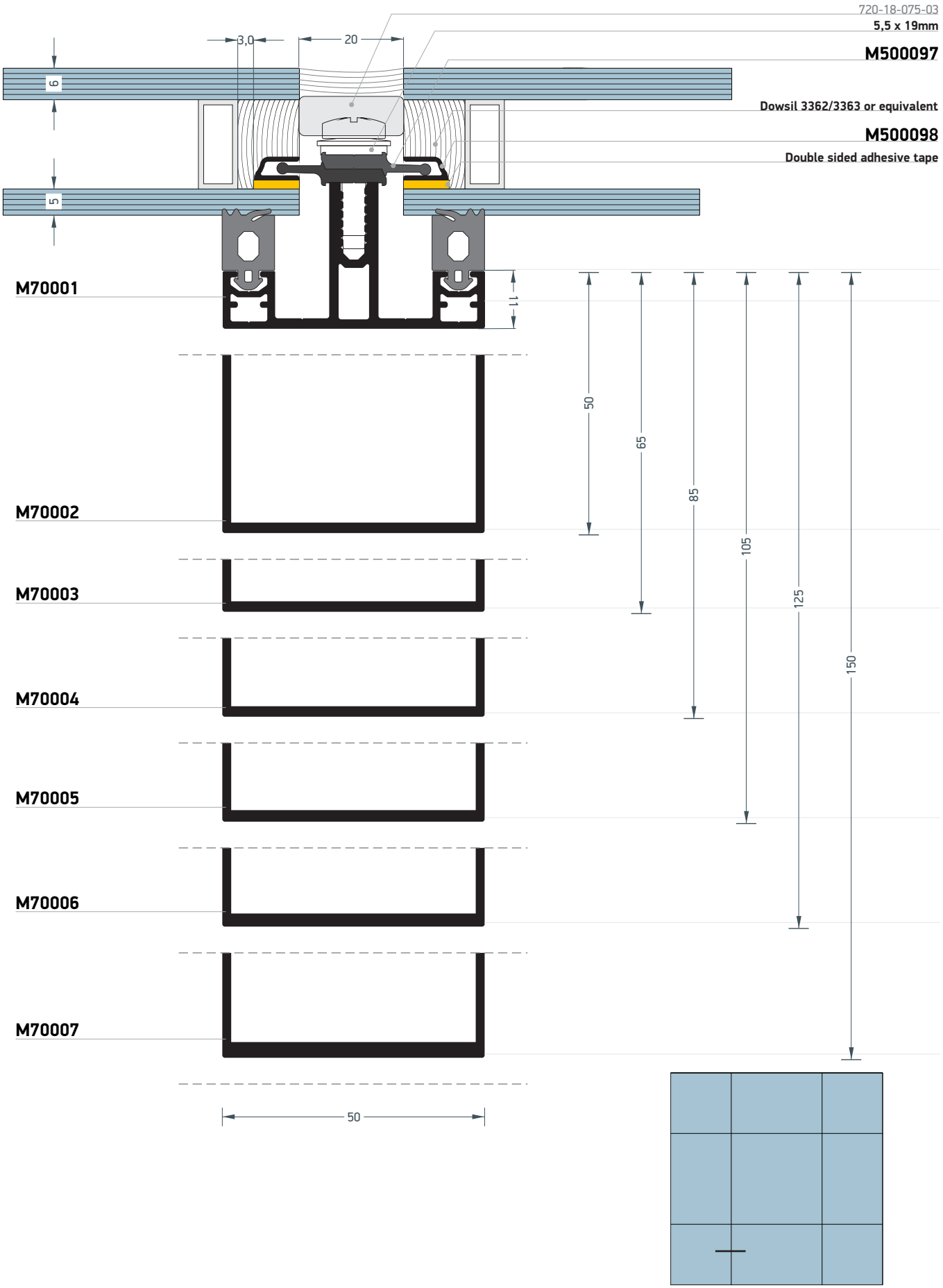

Τομές 1:1 | Section 1:1

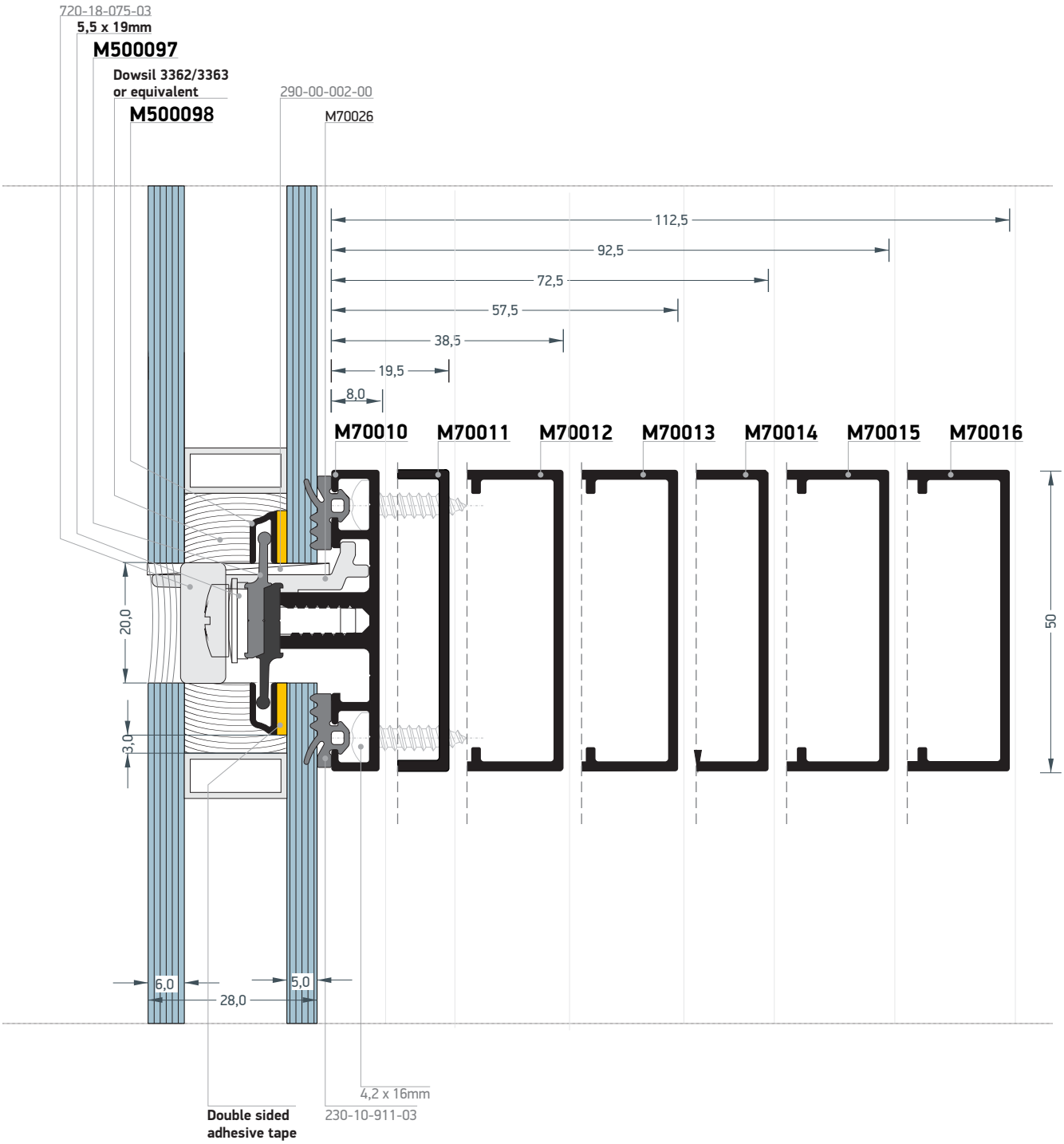
720-18-075-03
5,5 x 19mm
M500097
Dowsil 3362/3363
or equivalent
M500098
290-00-002-00
M70026
112,5
92,5
72,5
57,5
38,5
19,5
8,0
M70010
M70011
M70012
M70013
M70014
M70015
M70016
20,0
3,0
50
6,0
28,0
5,0
4,2 x 16mm
230-10-911-03
Double sided
adhesive tape

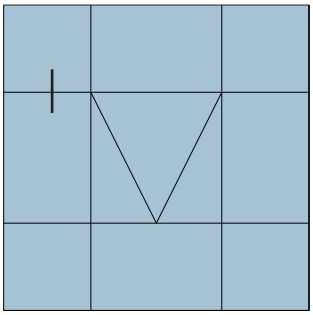

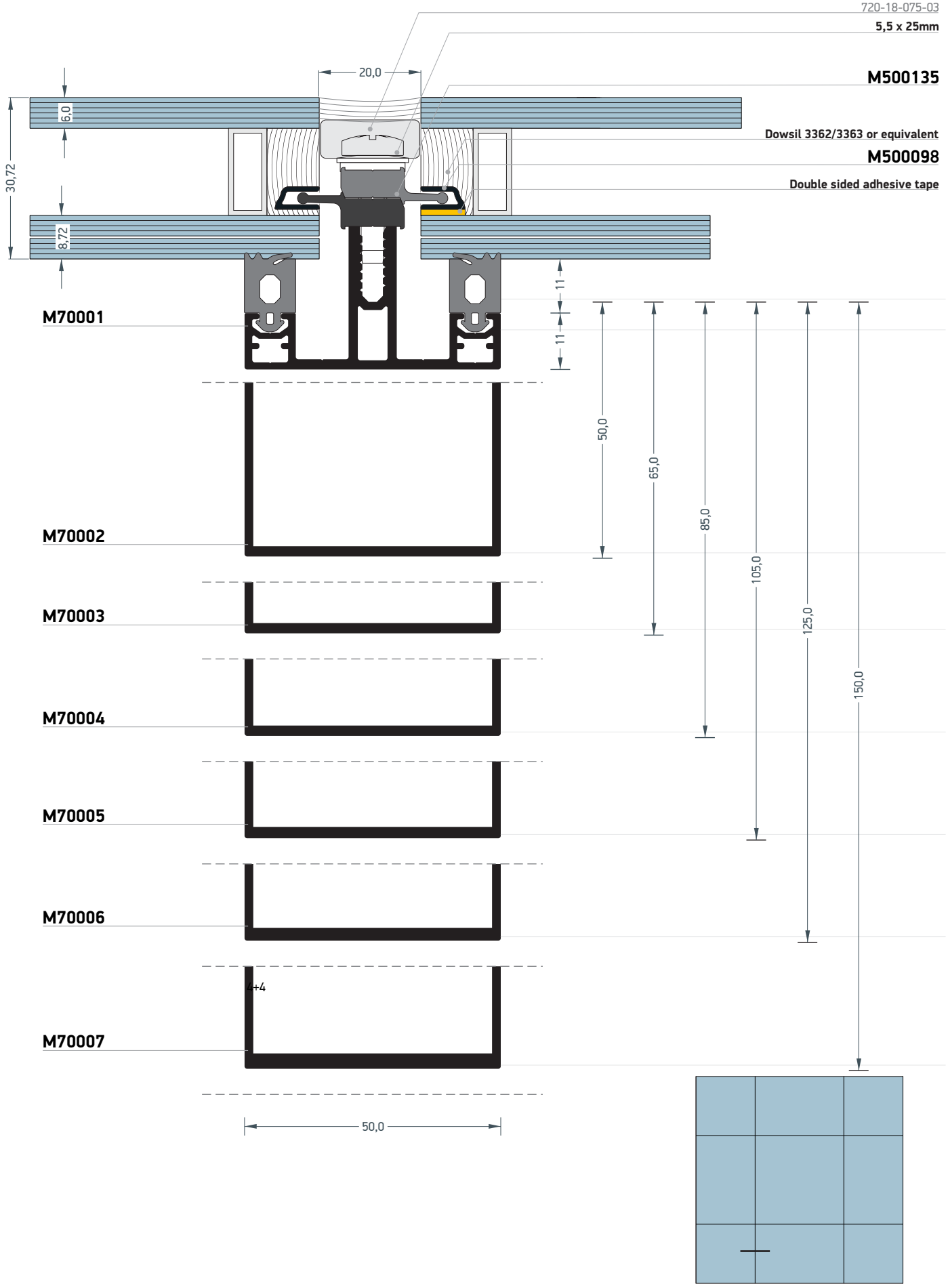

Τομές 1:1 | Section 1:1

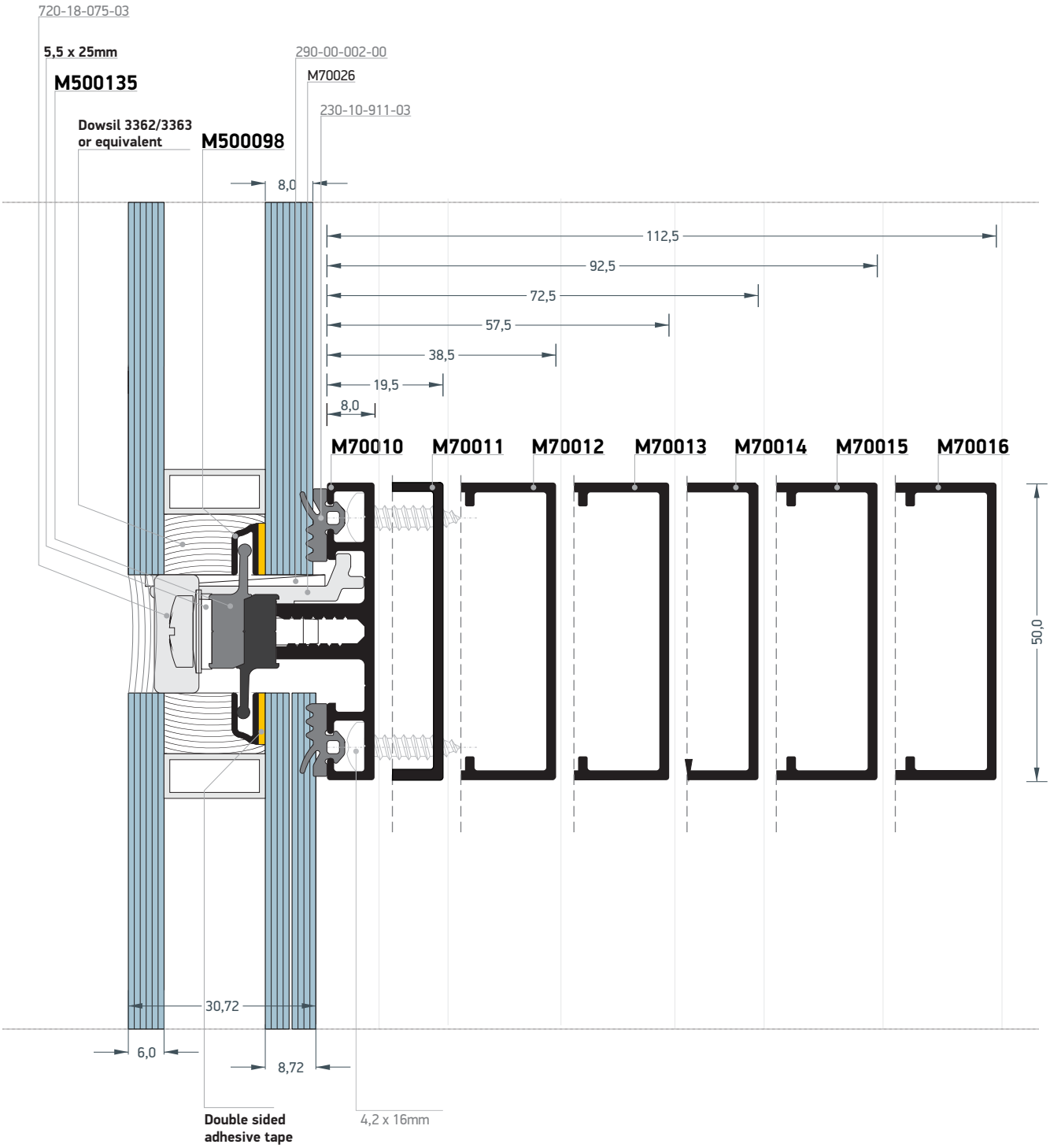
720-18-075-03
5,5 x 25mm
M500135
Dowsil 3362/3363
or equivalent
M500098
290-00-002-00
M70026
230-10-911-03
8,0
112,5
92,5
72,5
57,5
38,5
19,5
8,0
M70010
M70011
M70012
M70013
M70014
M70015
M70016
50,0
30,72
6,0
8,72
Double sided
adhesive tape
4,2 x 16mm

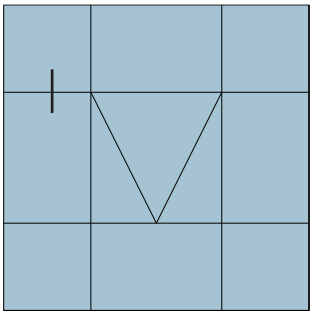

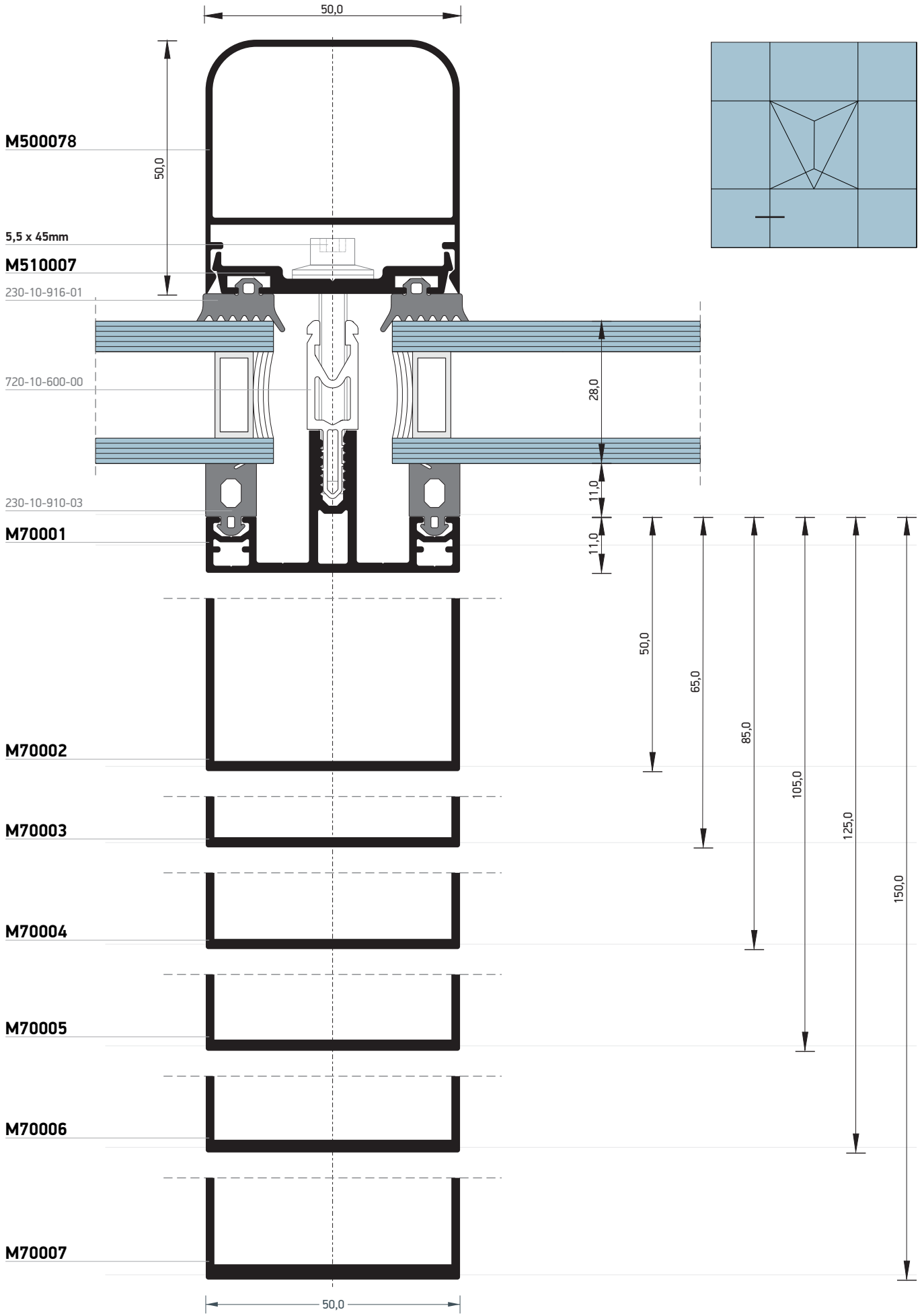

Τομές 1:1 | Section 1:1

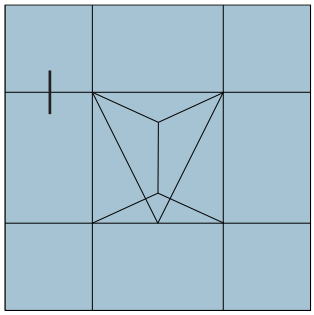

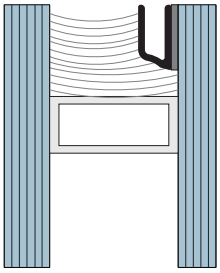

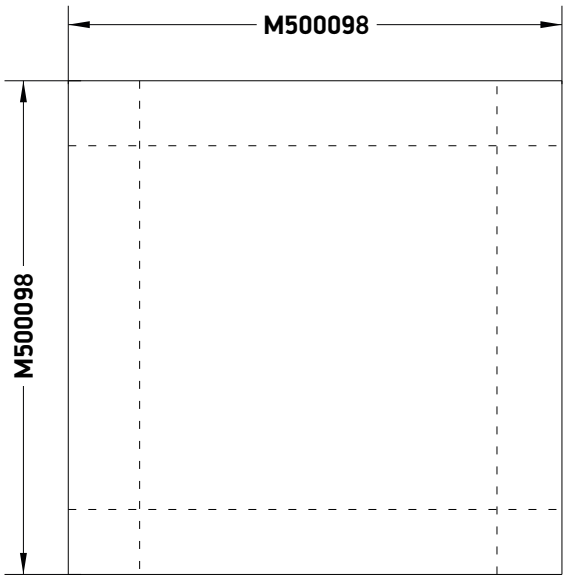
M500098
M500098

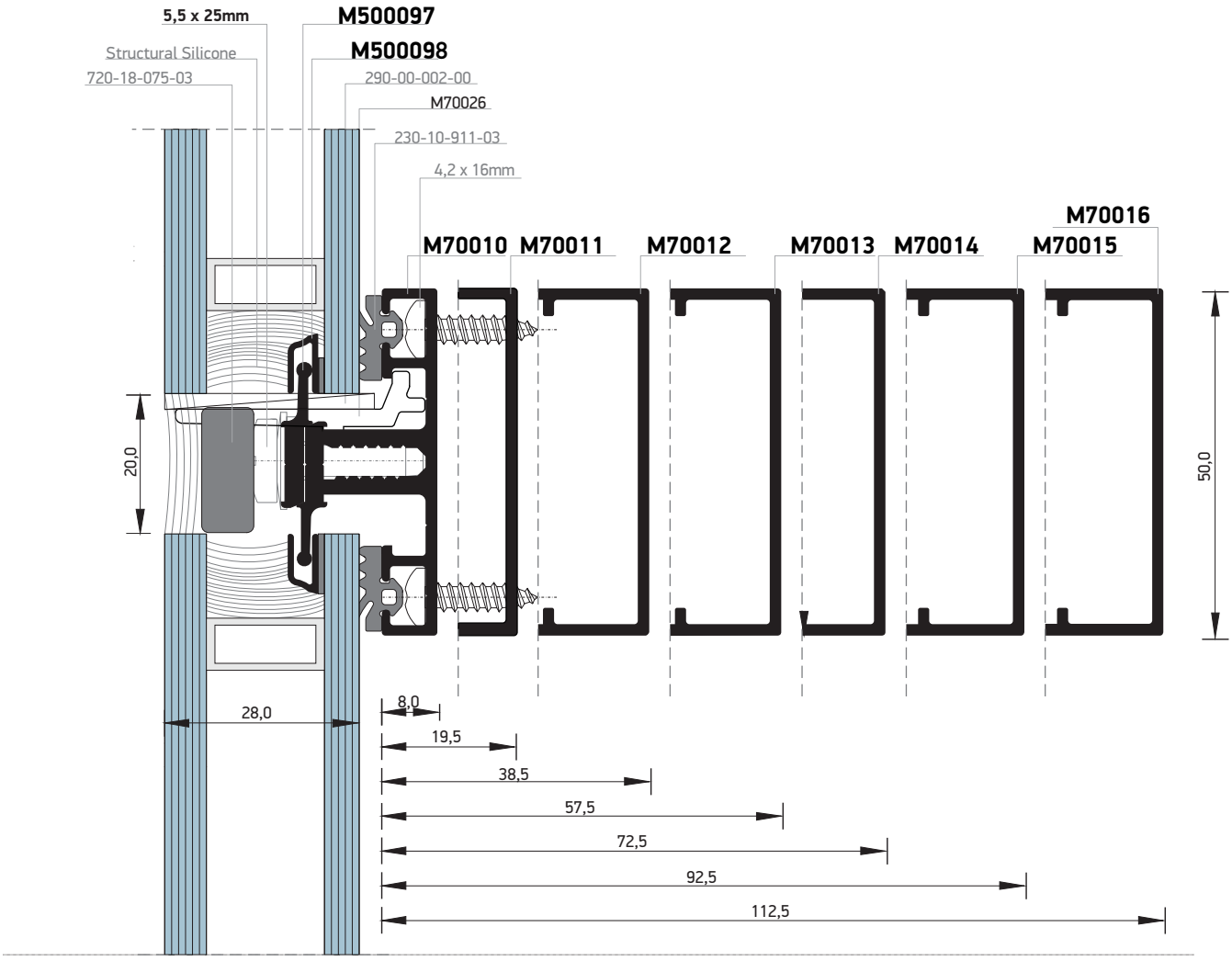
5,5 x 25mm
M500097
Structural Silicone
M500098
720-18-075-03
290-00-002-00
M70026
230-10-911-03
4,2 x 16mm
M70016
M70010
M70011
M70012
M70013
M70014
M70015
20,0
50,0
28,0
8,0
19,5
38,5
57,5
72,5
92,5
112,5

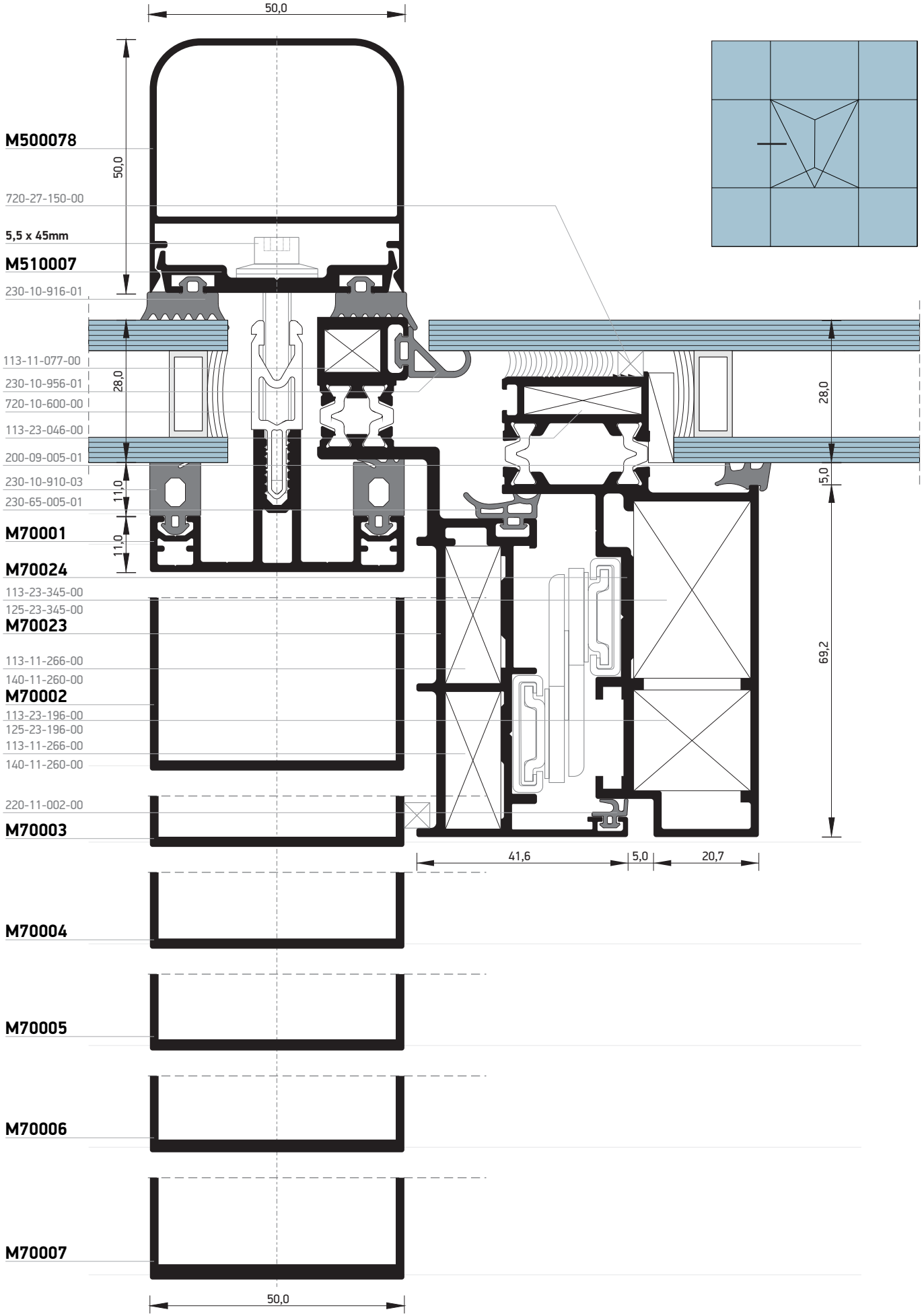

Τομές 1:1 | Section 1:1

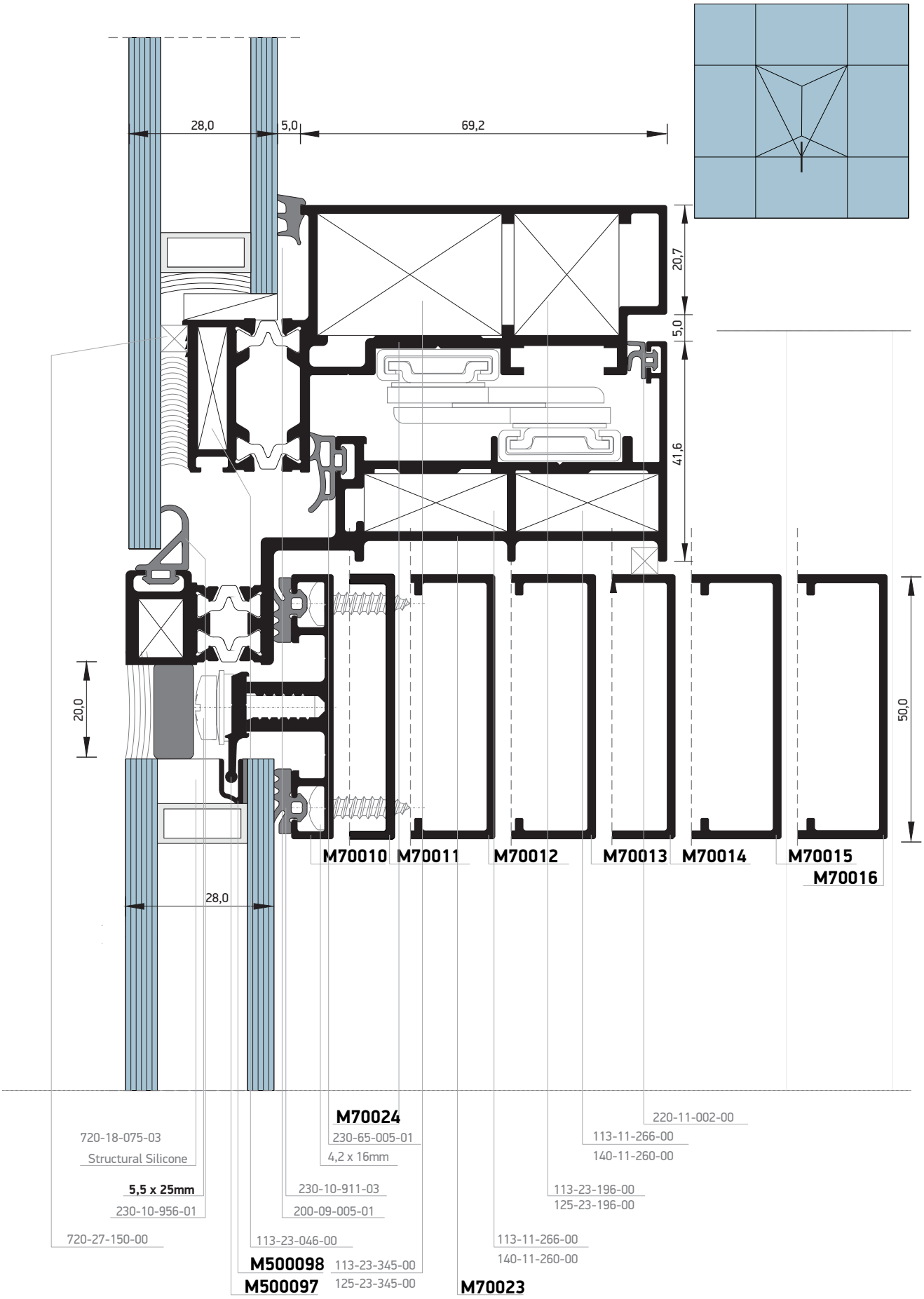

Τομές 1:1 | Section 1:1

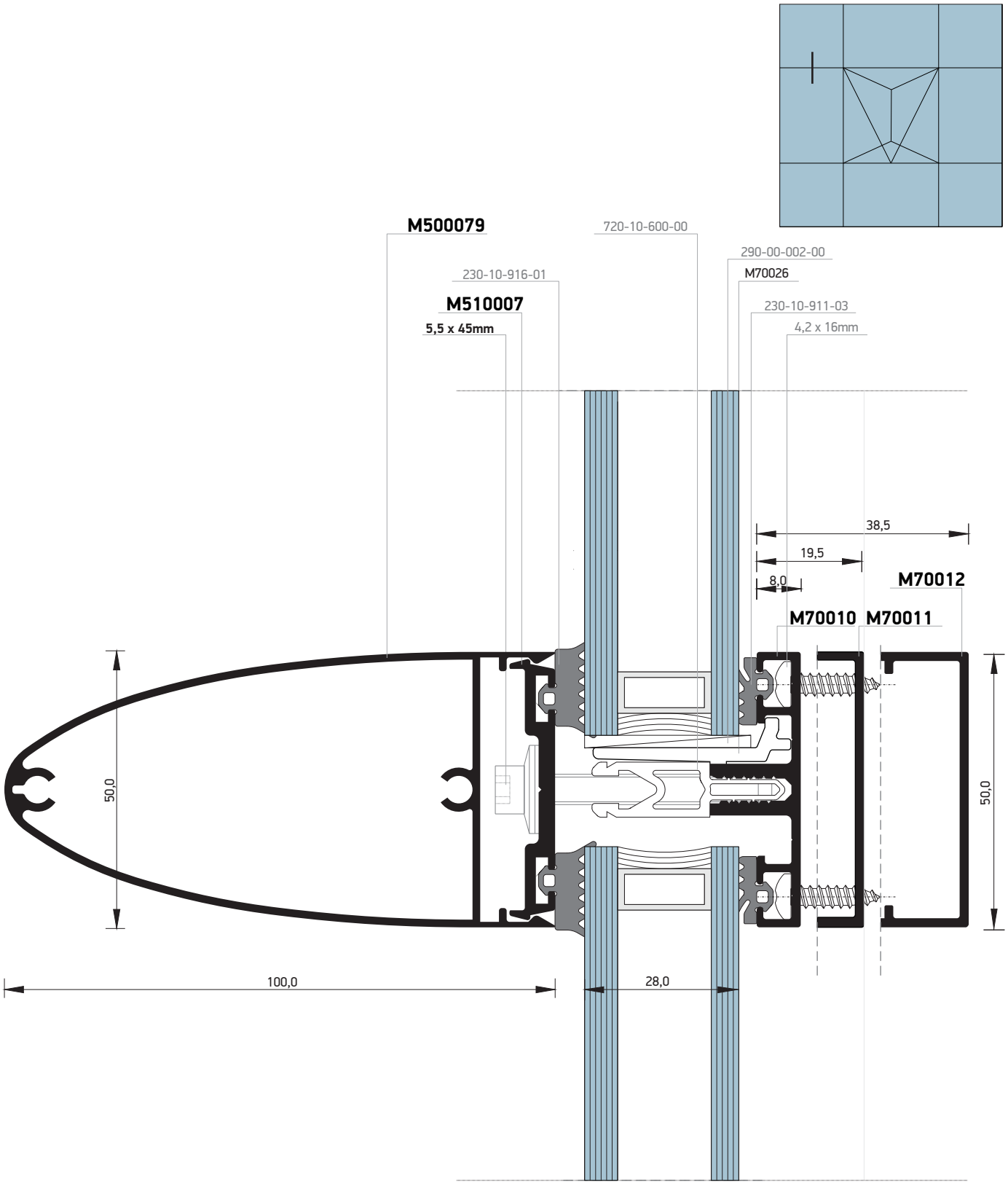
M500079
720-10-600-00
290-00-002-00
M70026
230-10-916-01
M510007
5,5 x 45mm
230-10-911-03
4,2 x 16mm
38,5
19,5
8,0
M70012
M70010
M70011
50,0
50,0
100,0
28,0

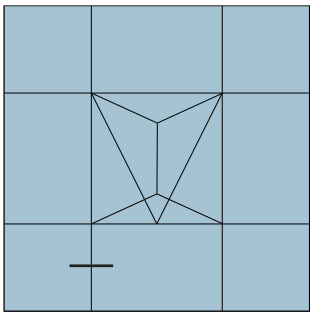

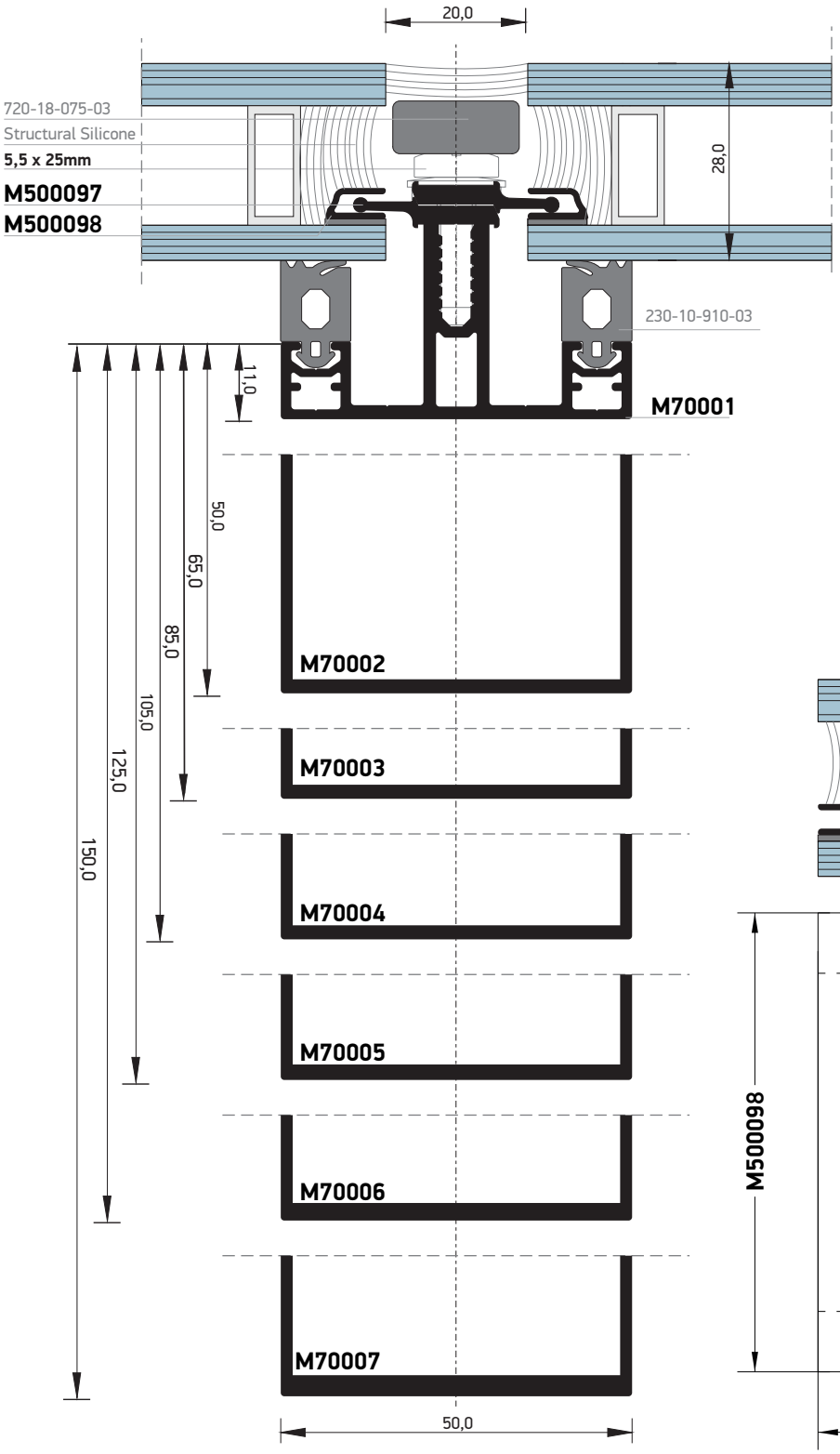
20,0
720-18-075-03
Structural Silicone
5,5 x 25mm
M500097
M500098
28,0
230-10-910-03
11,0
M70001
50,0
65,0
85,0
105,0
125,0
150,0
M70002
M70003
M70004
M70005
M70006
M70007
50,0

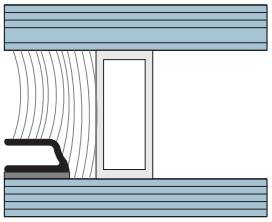

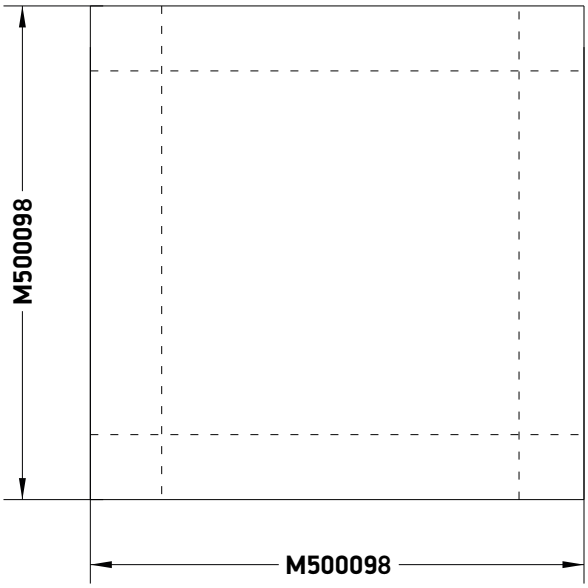
M500098
M500098

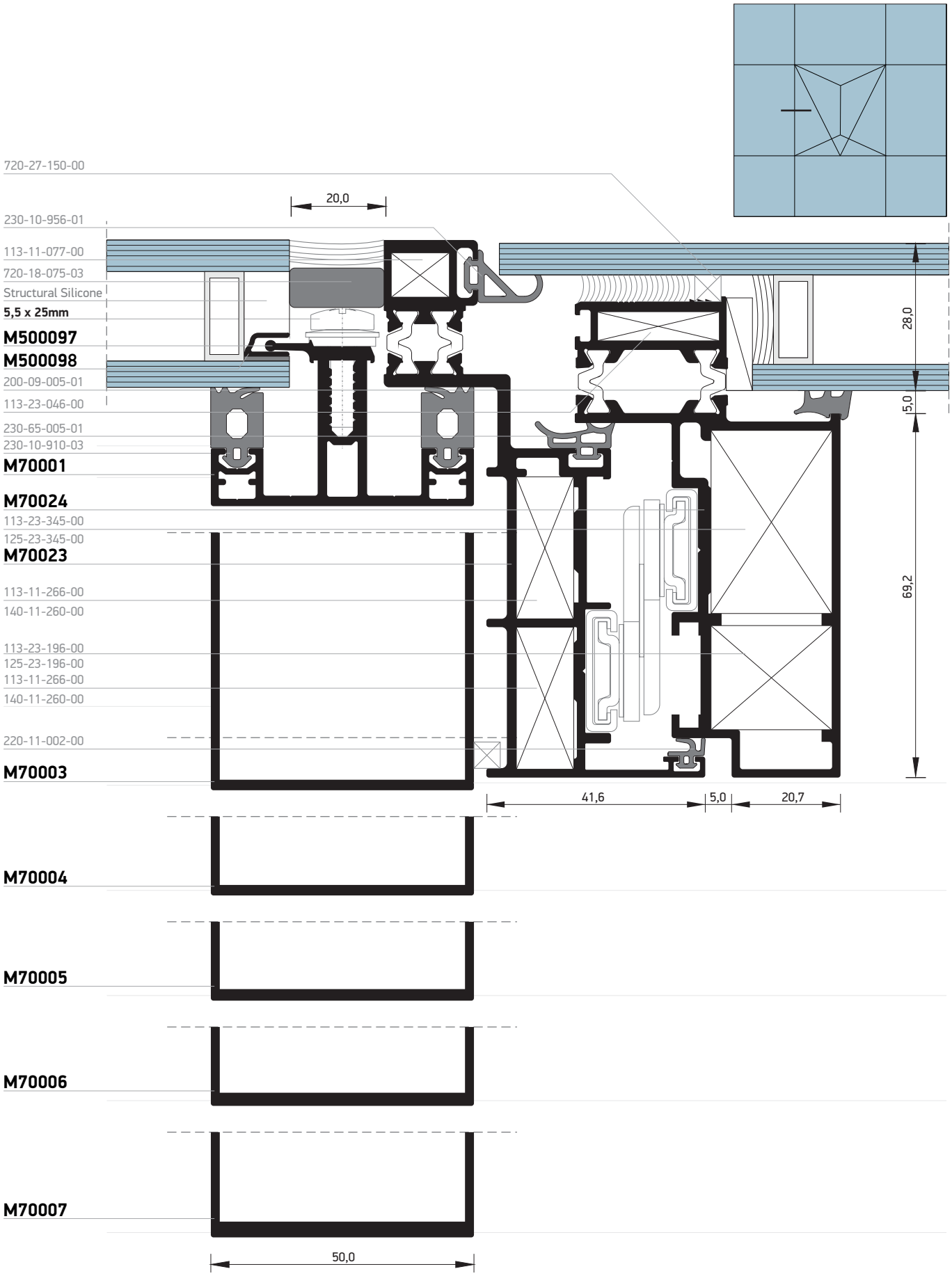

Τομές 1:1 | Section 1:1

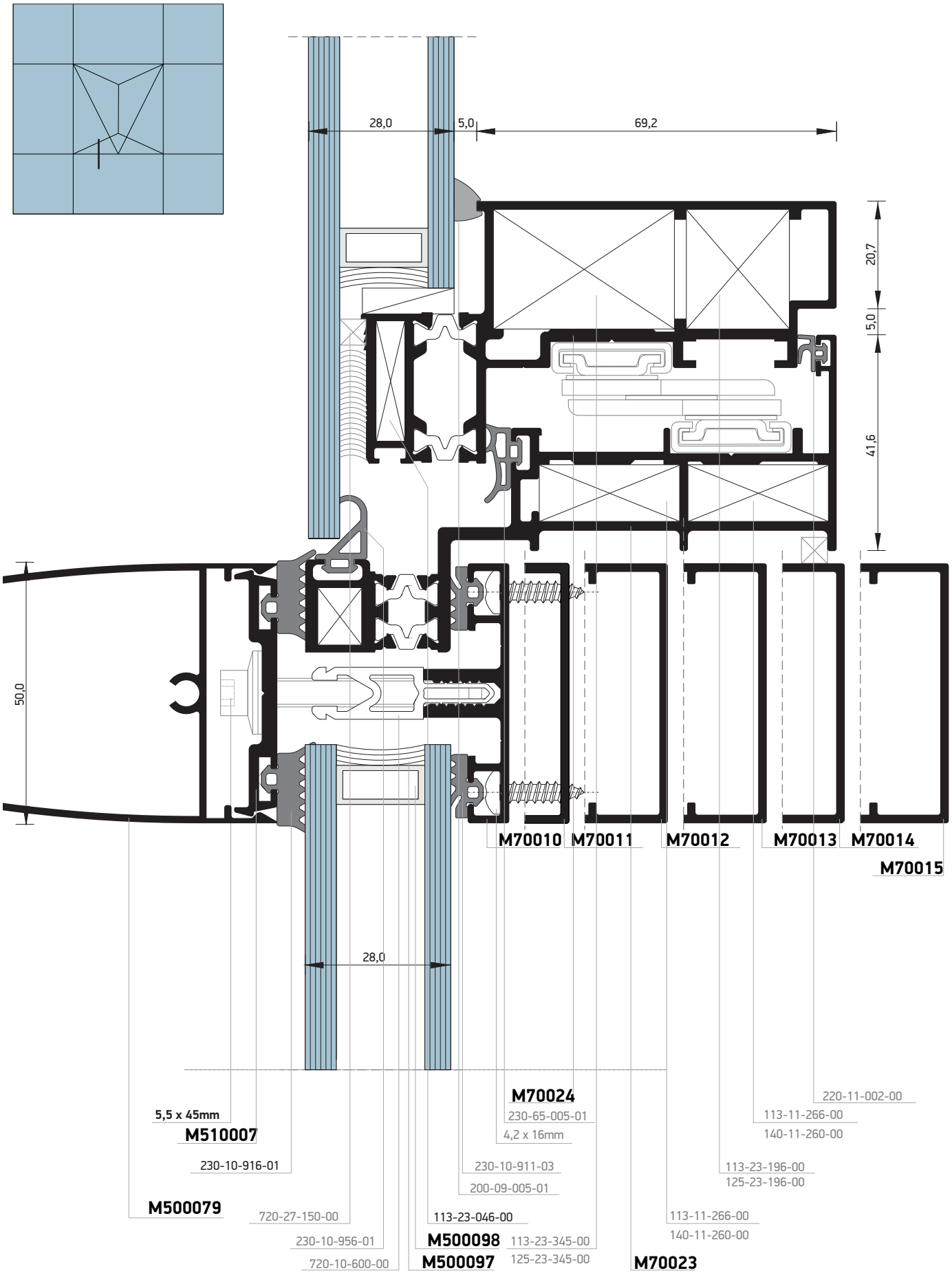
28,0
5,0
69,2
20,7
5,0
41,6
50,0
28,0
M70010
M70011
M70012
M70013
M70014
M70015
M70024
230-65-005-01
4,2 x 16mm
220-11-002-00
113-11-266-00
140-11-260-00
5,5 x 45mm
M510007
230-10-916-01
230-10-911-03
200-09-005-01
113-23-196-00
125-23-196-00
M500079
720-27-150-00
113-23-046-00
113-11-266-00
140-11-260-00
230-10-956-01
M500098
113-23-345-00
720-10-600-00
M500097
125-23-345-00
M70023

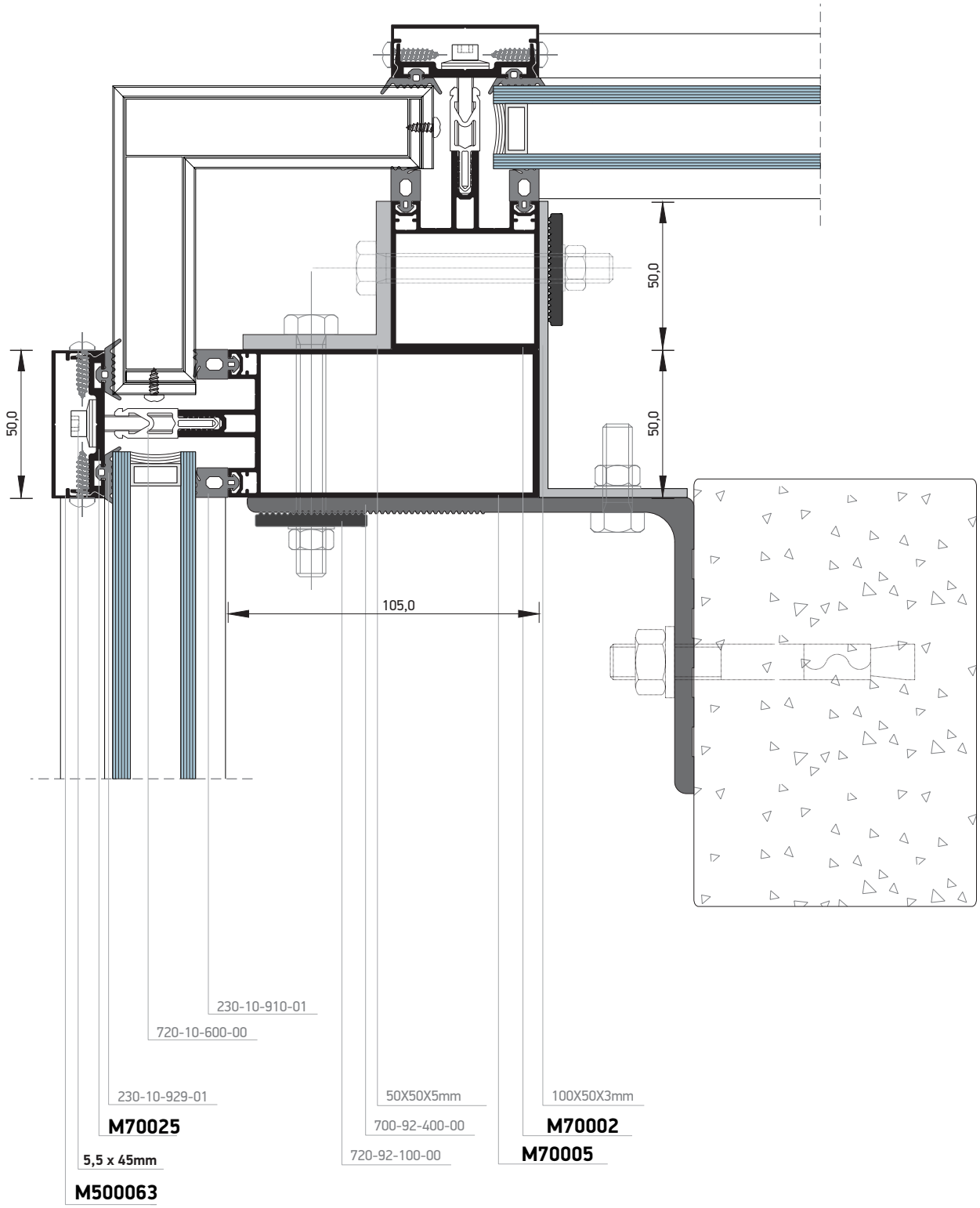
50,0
50,0
50,0
105,0
230-10-910-01
720-10-600-00
230-10-929-01
M70025
5,5 x 45mm
M500063
50X50X5mm
700-92-400-00
720-92-100-00
100X50X3mm
M70002
M70005

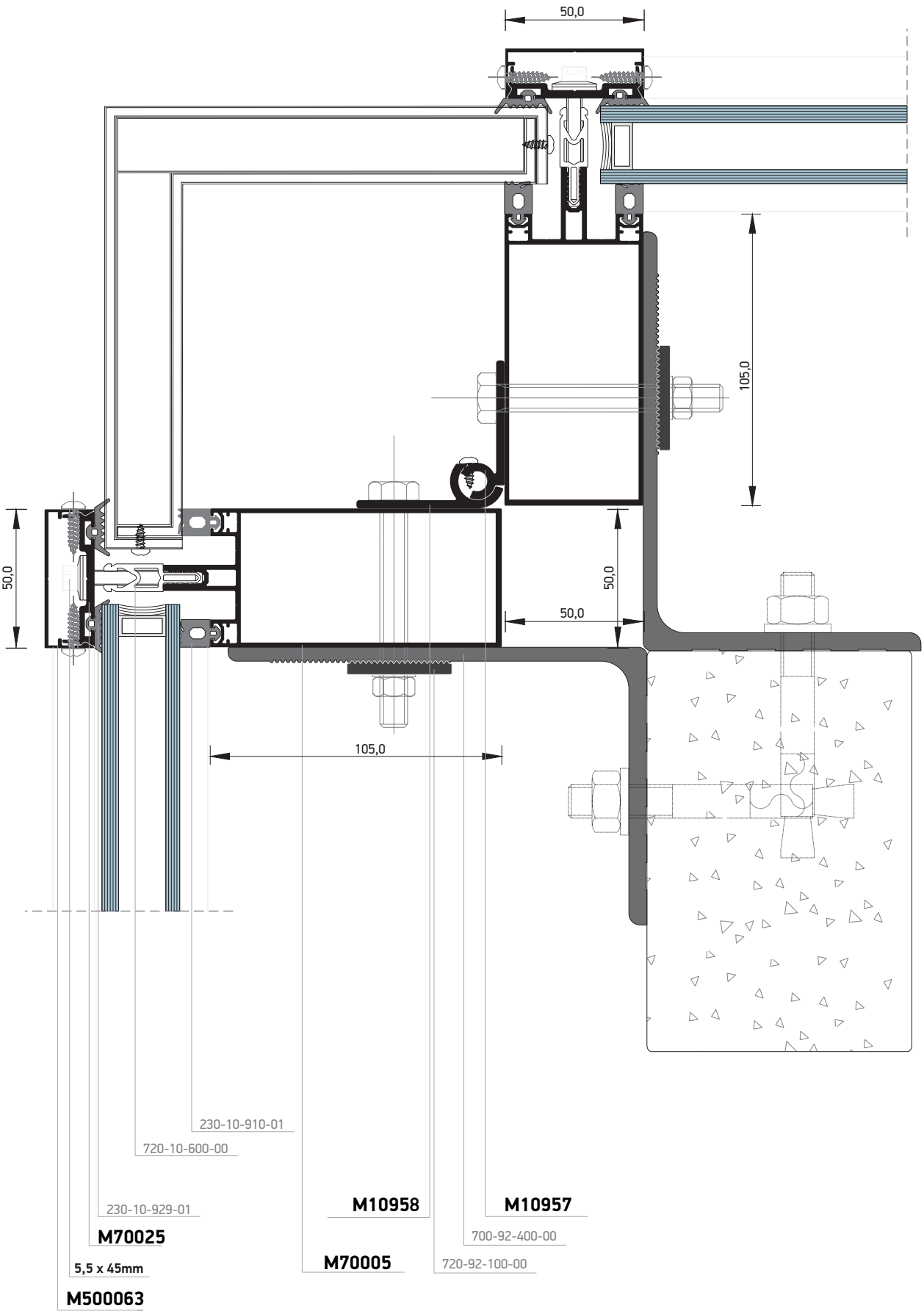
50,0
105,0
50,0
50,0
50,0
105,0
230-10-910-01
720-10-600-00
230-10-929-01
M70025
5,5 x 45mm
M500063
M10958
M70005
M10957
700-92-400-00
720-92-100-00

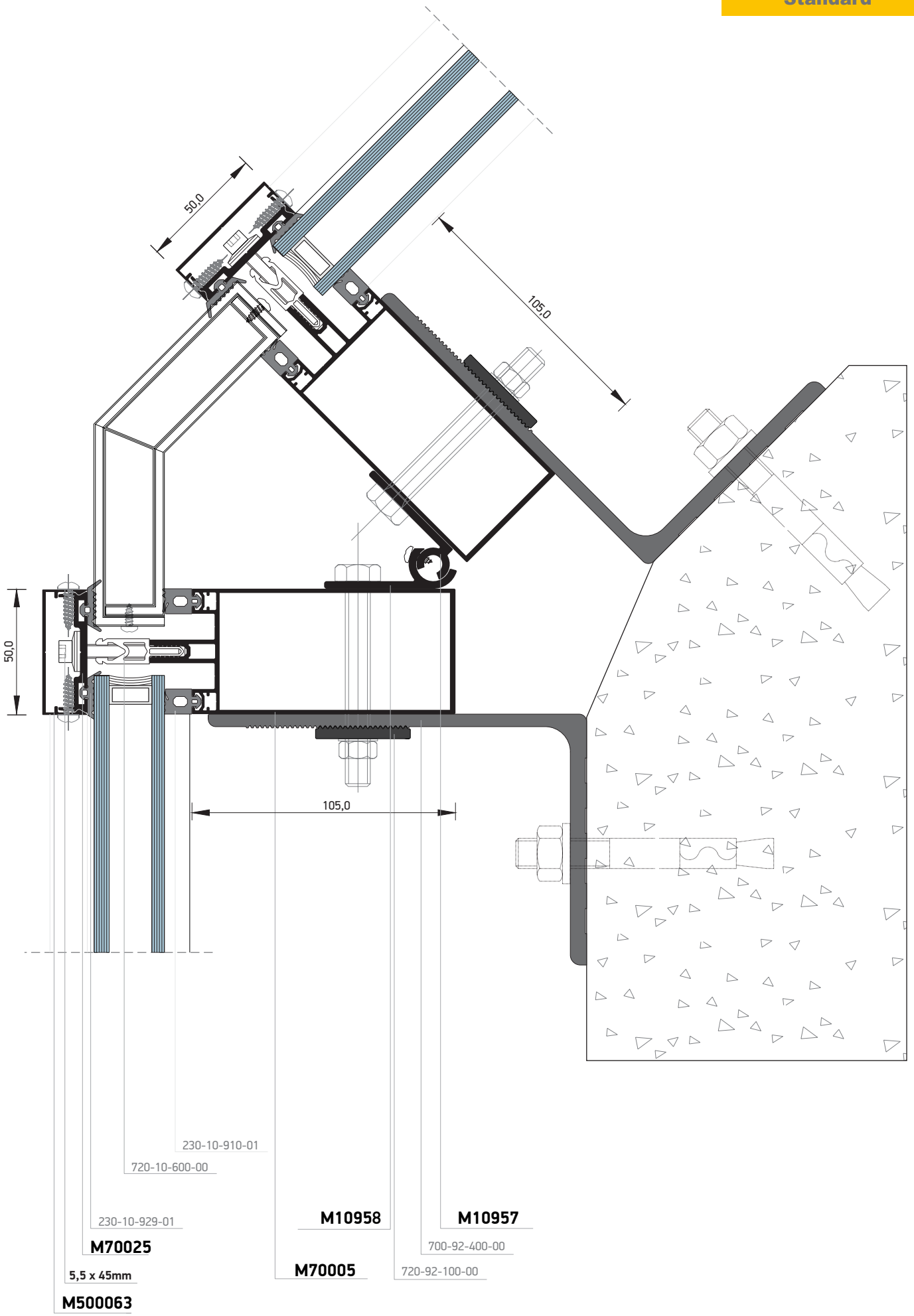
50,0
105,0
50,0
105,0
230-10-910-01
720-10-600-00
230-10-929-01
M70025
5,5 x 45mm
M500063
M10958
M70005
M10957
700-92-400-00
720-92-100-00

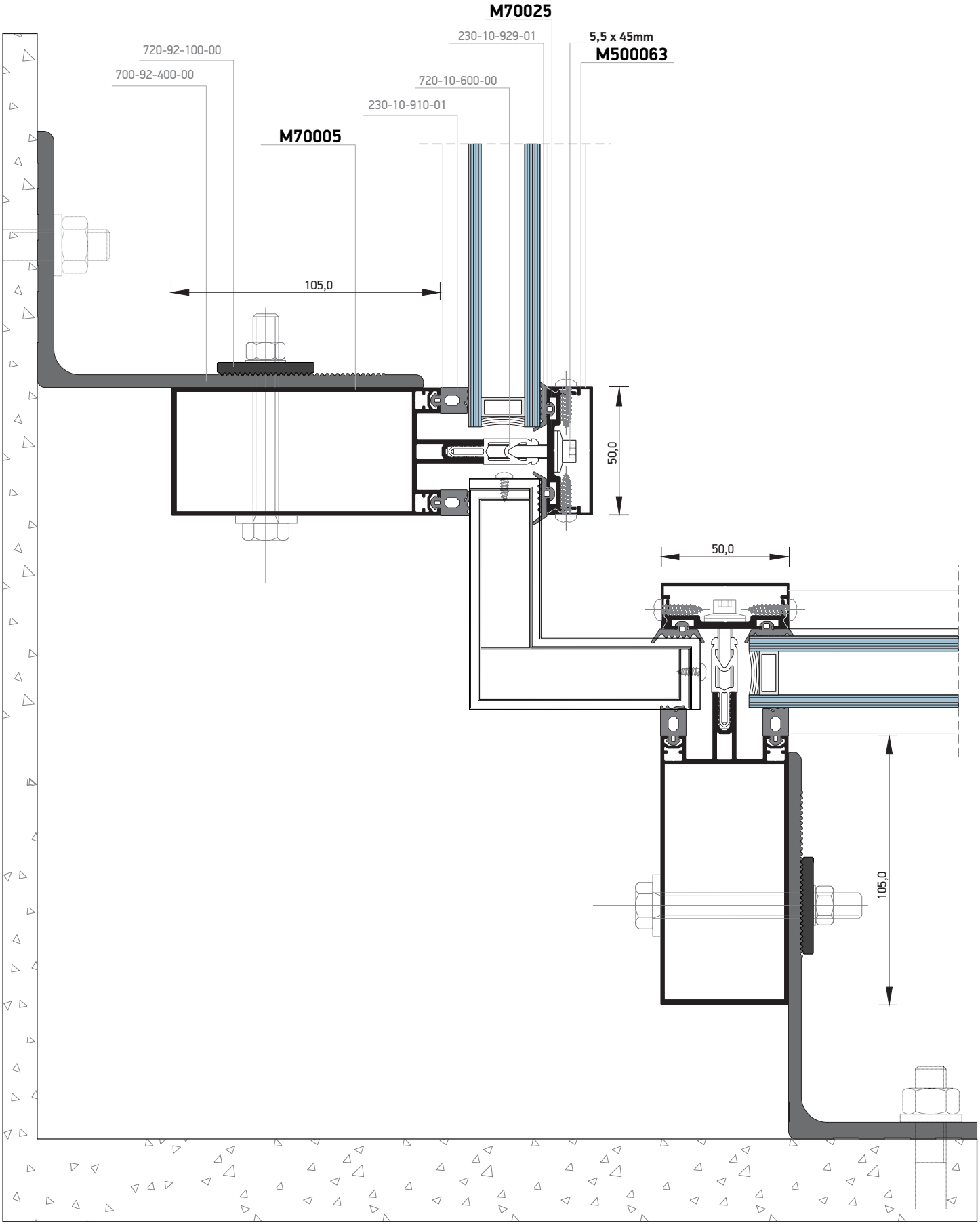
M70025
230-10-929-01
5,5 x 45mm
M500063
720-92-100-00
700-92-400-00
720-10-600-00
230-10-910-01
M70005
105,0
50,0
50,0
105,0

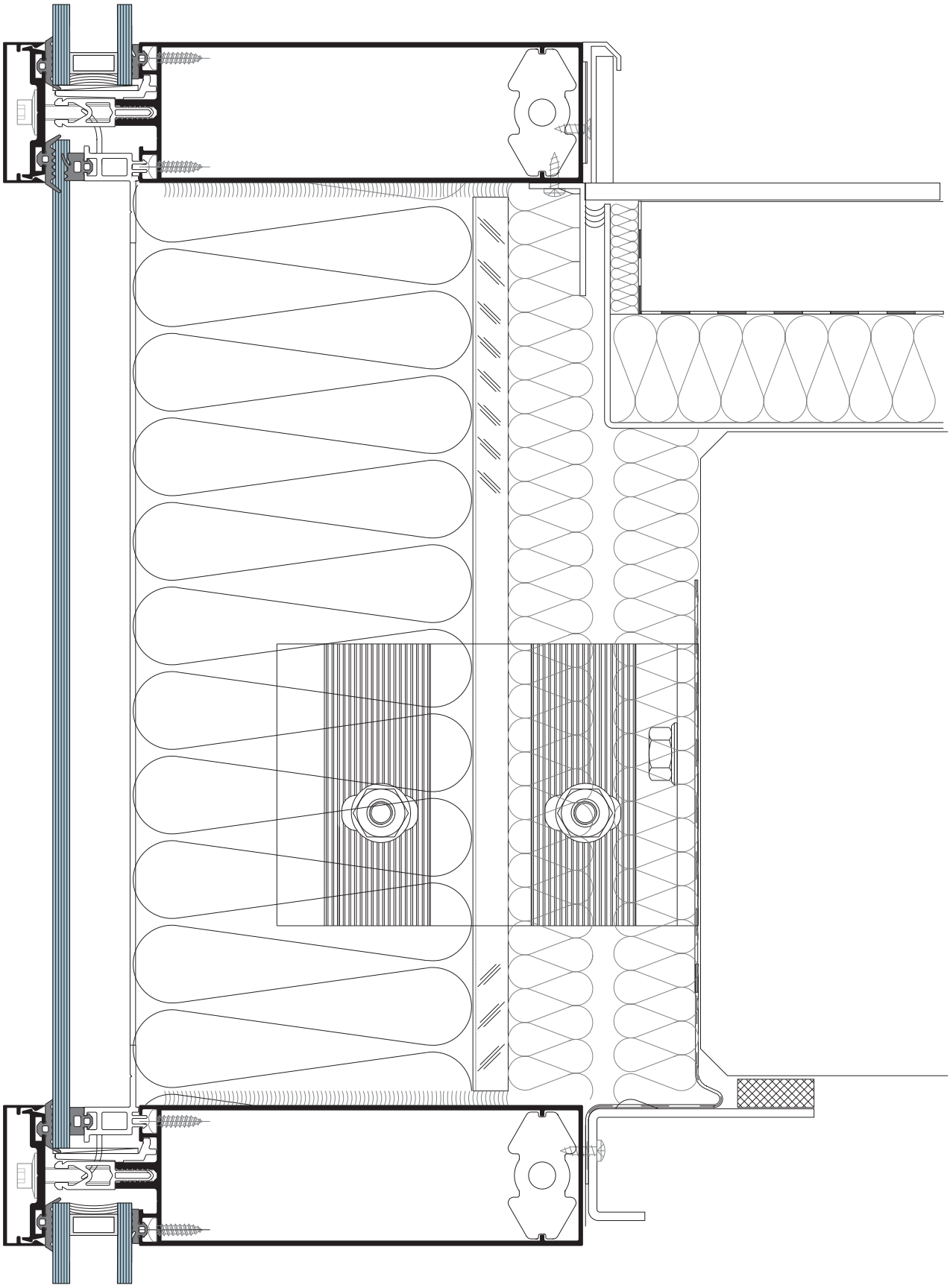

Τομές 1:1 | Section 1:1

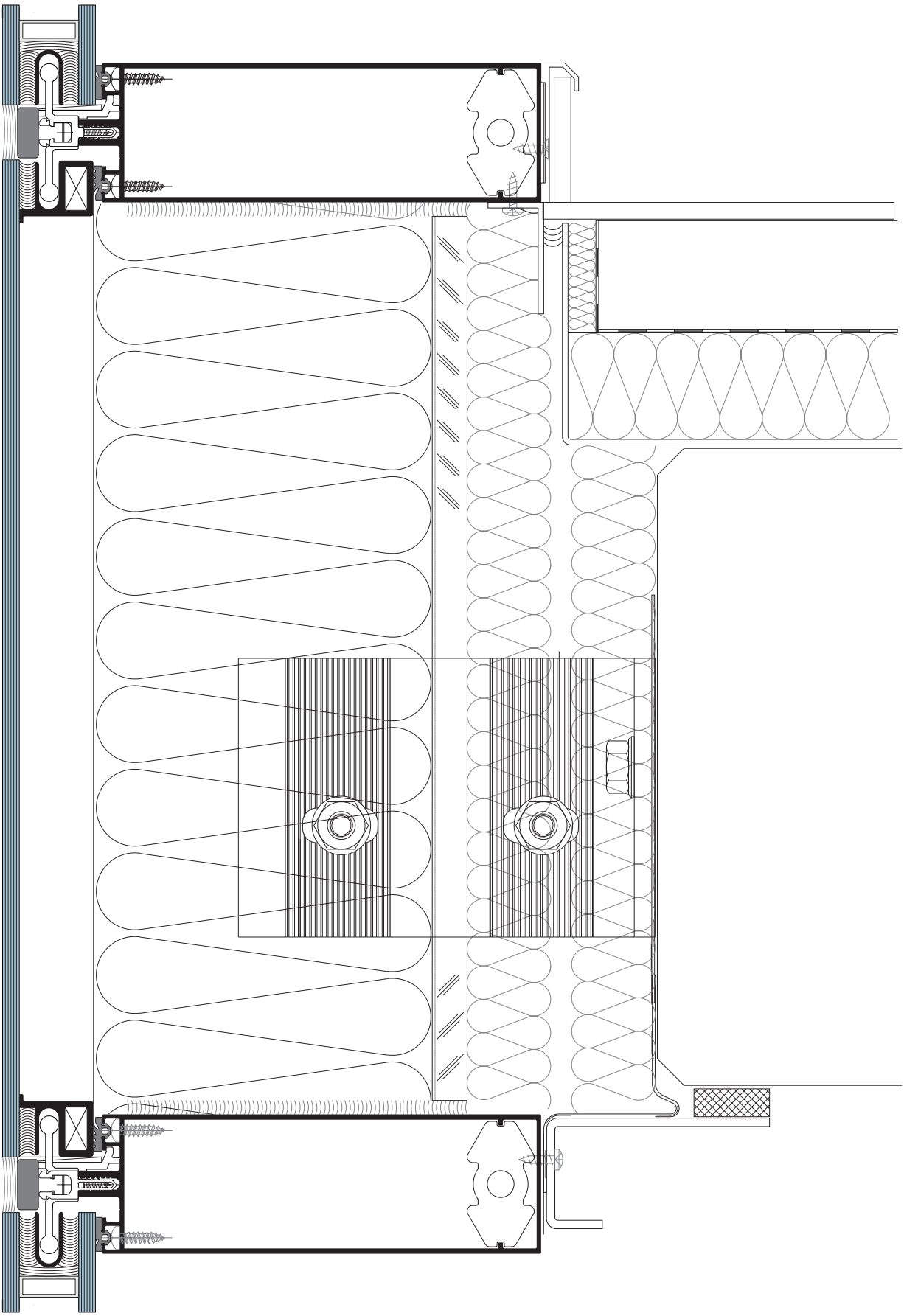

Τομές 1:1 | Section 1:1

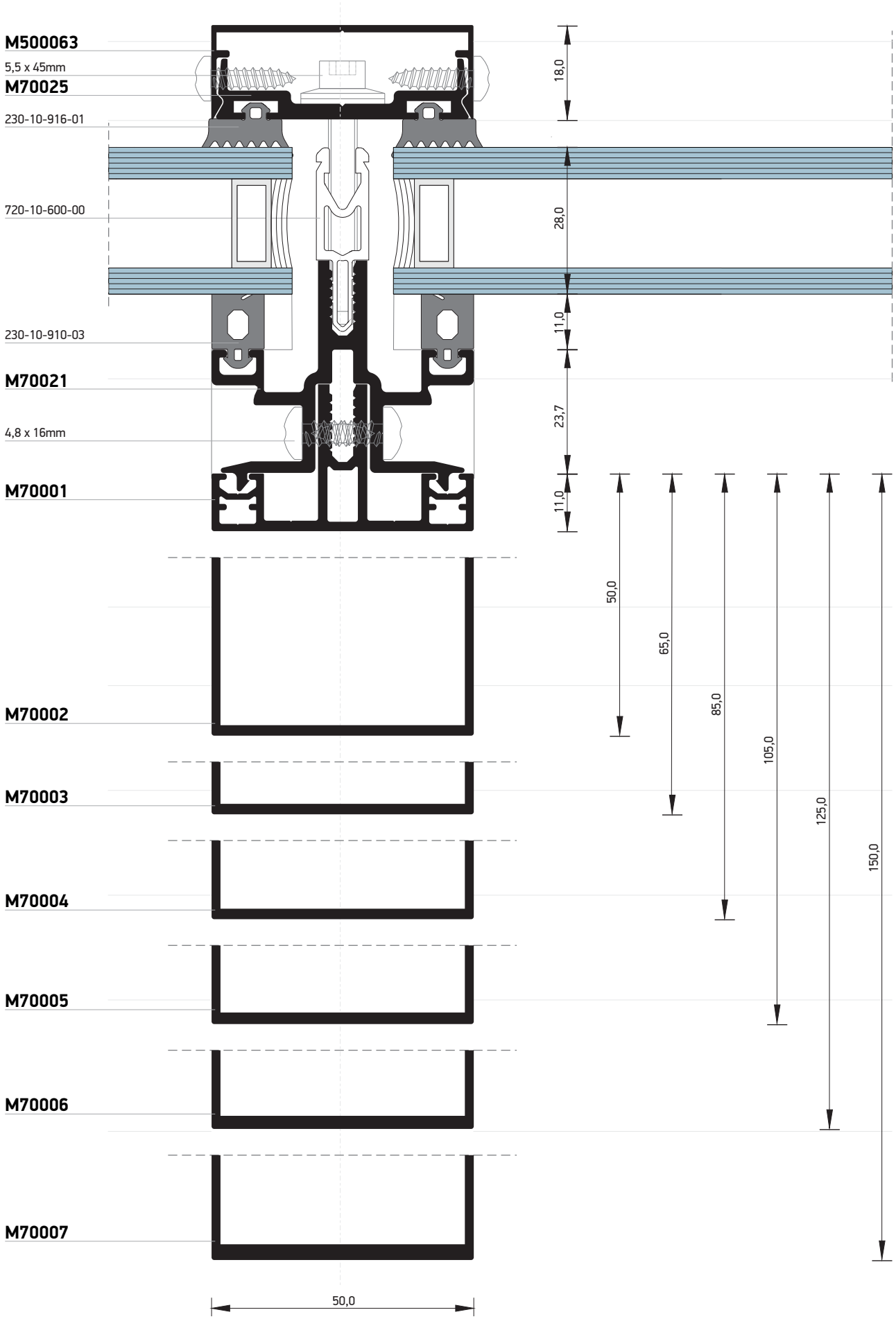

Τομές 1:1 | Section 1:1

150°

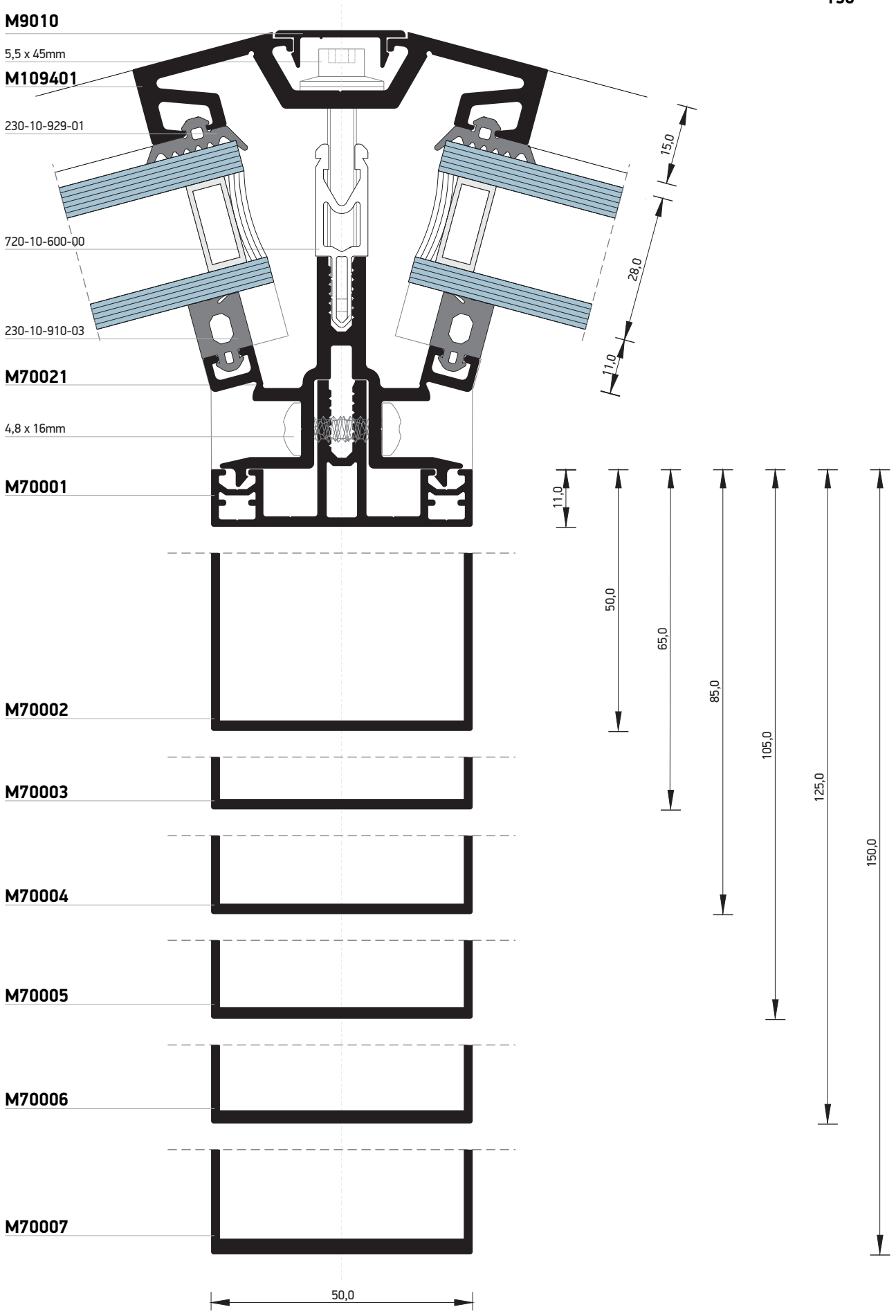

Τομές 1:1 | Section 1:1

135°

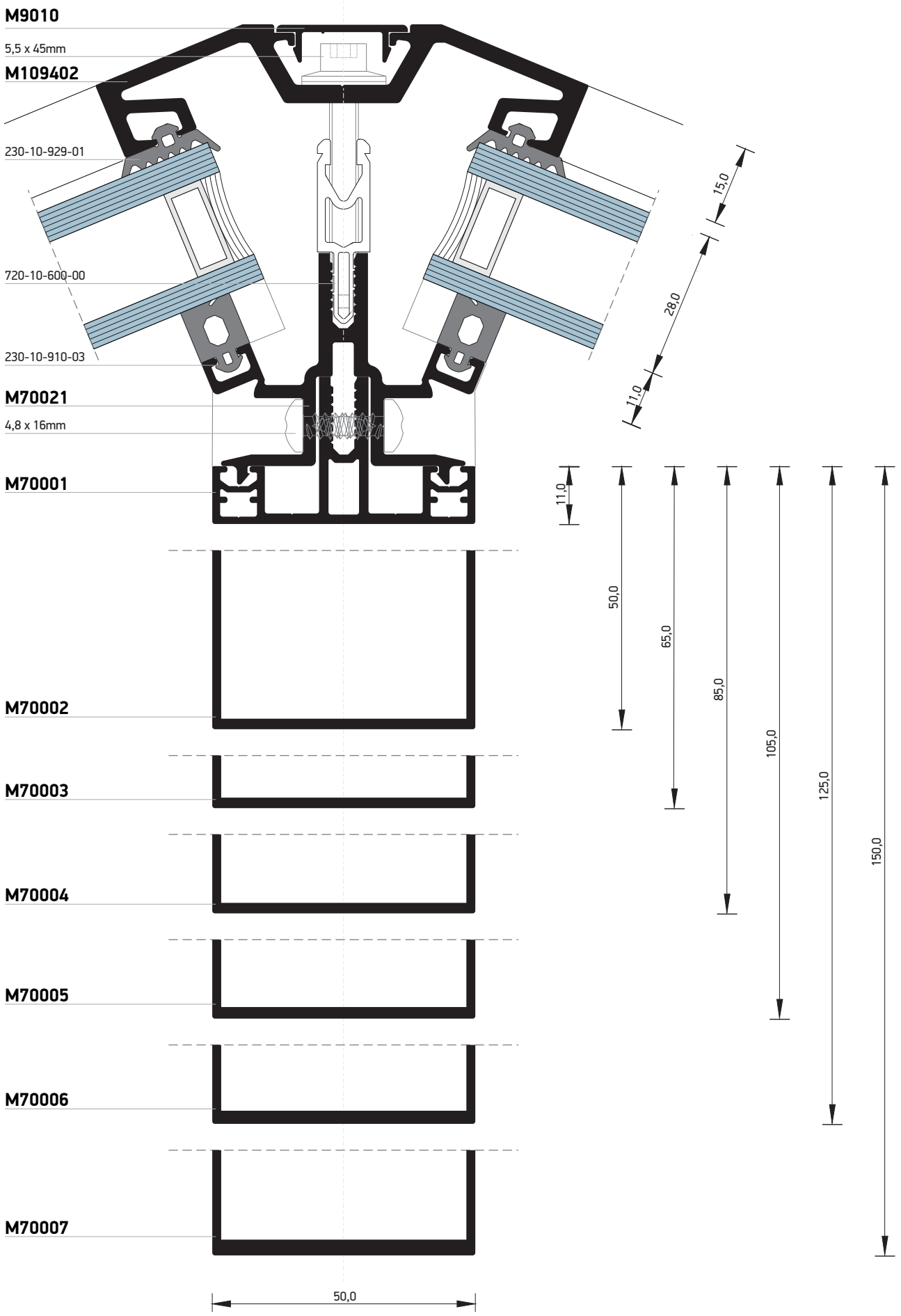

Τομές 1:1 | Section 1:1

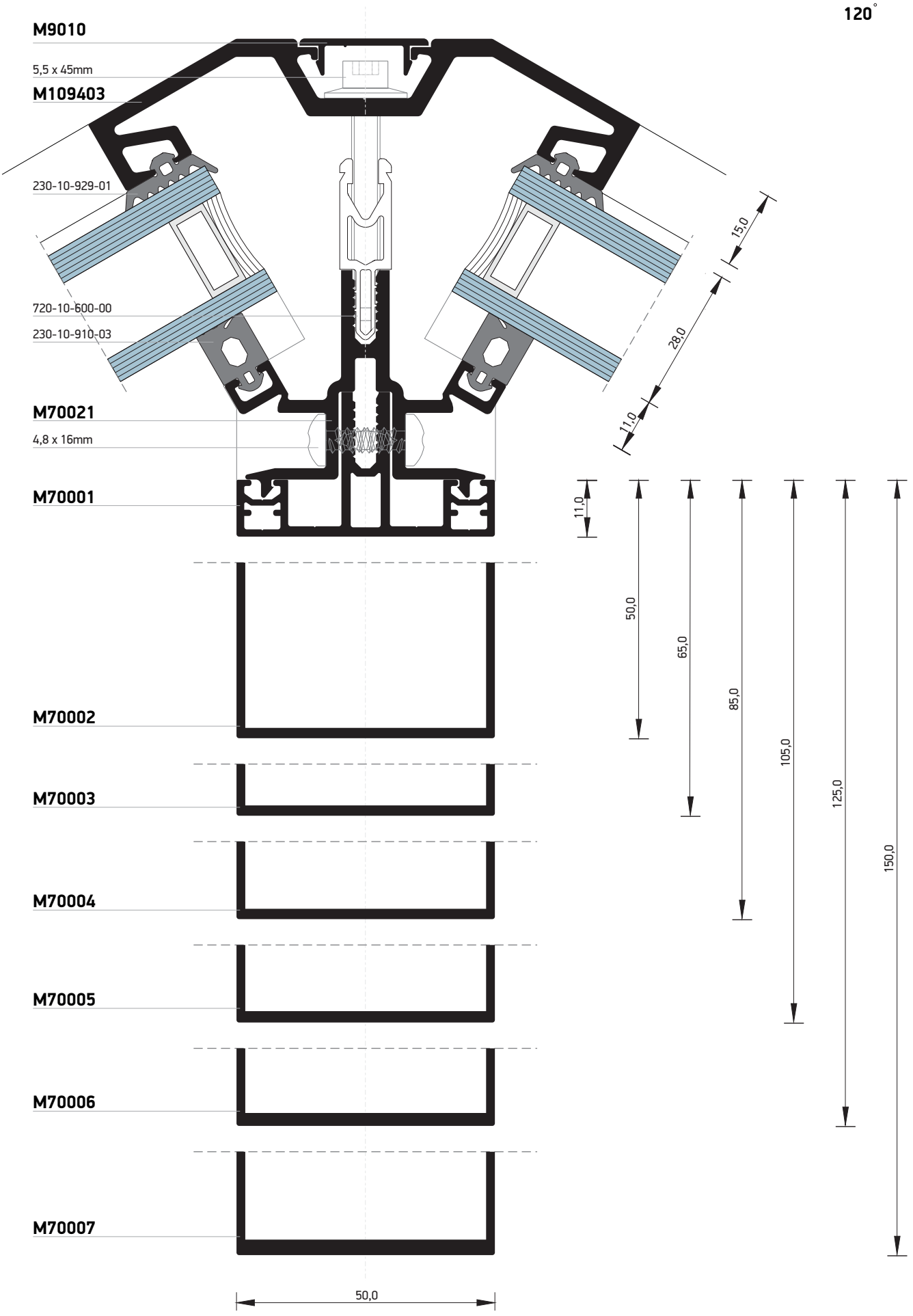

Τομές 1:1 | Section 1:1

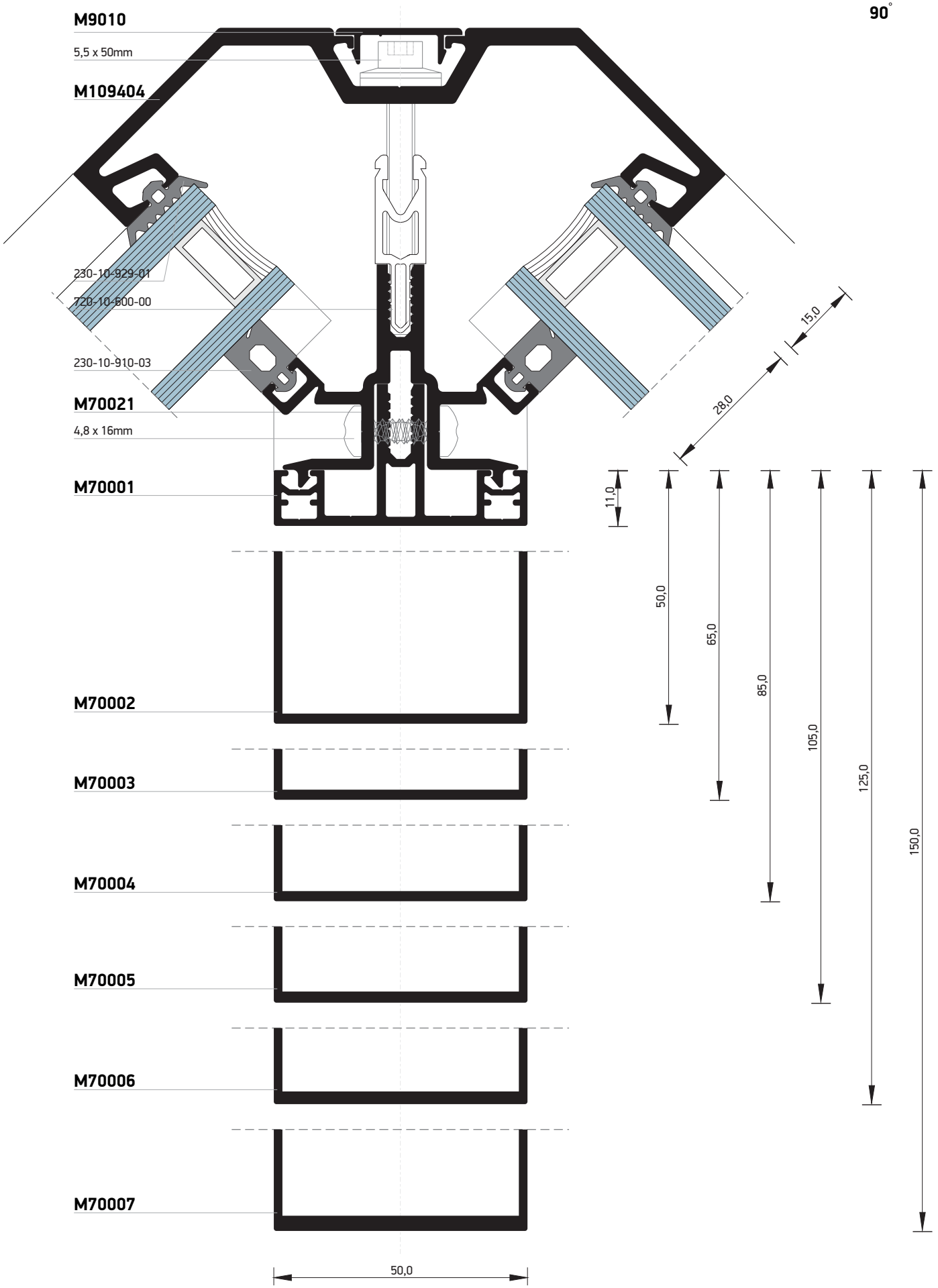

Τομές 1:1 | Section 1:1

- 90°÷ 90°

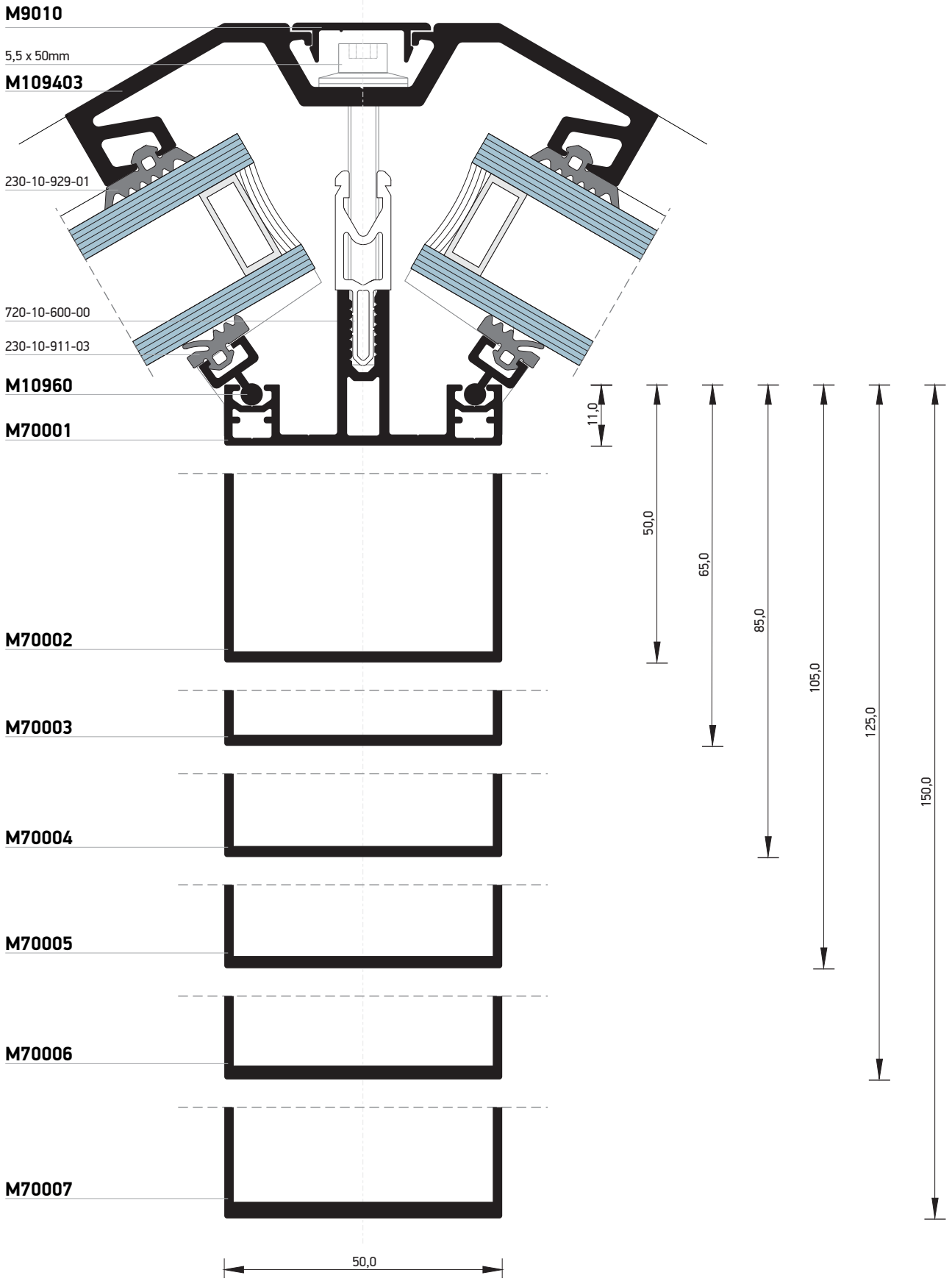

Τομές 1:1 | Section 1:1

90°

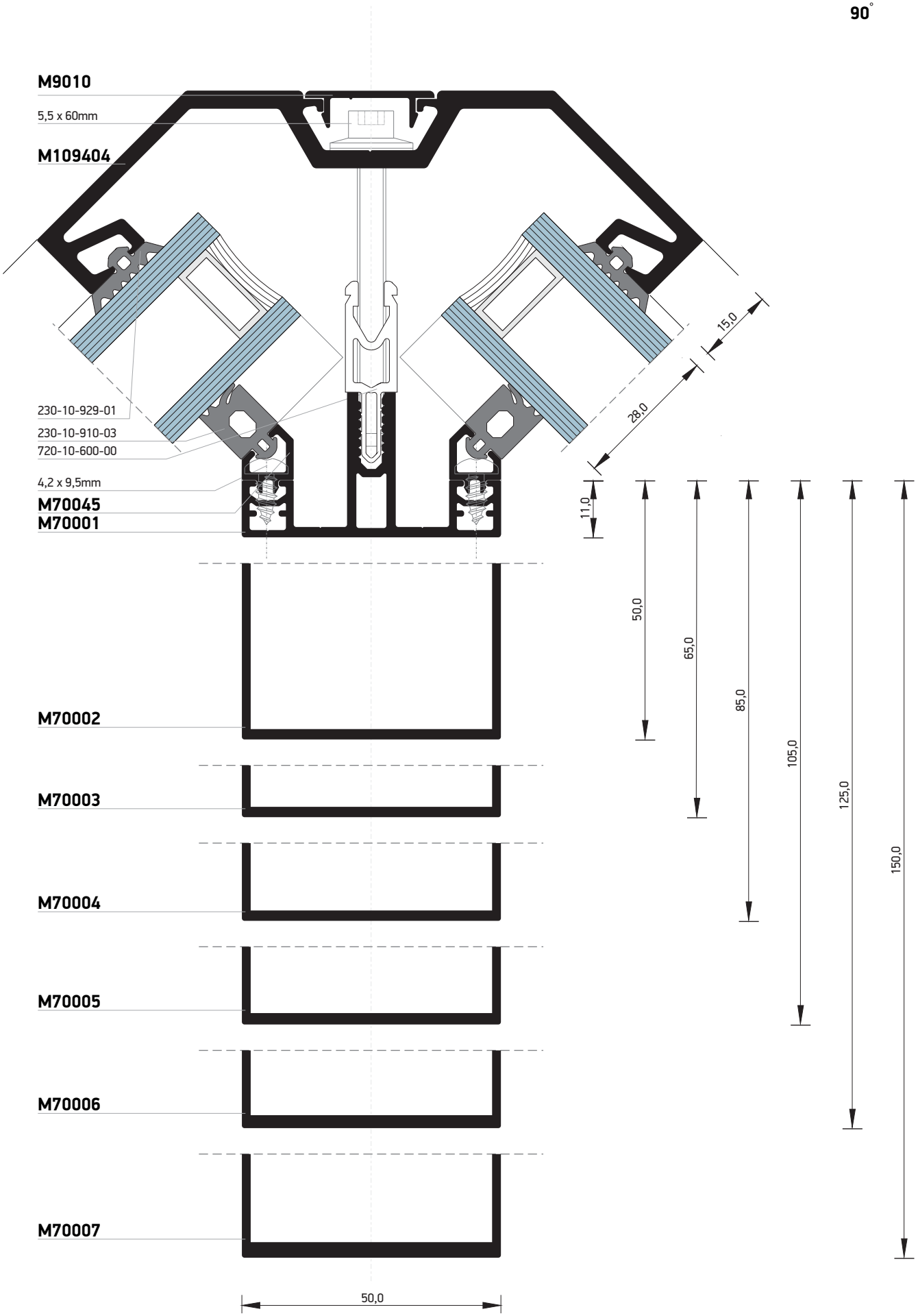

Τομές 1:1 | Section 1:1

120°

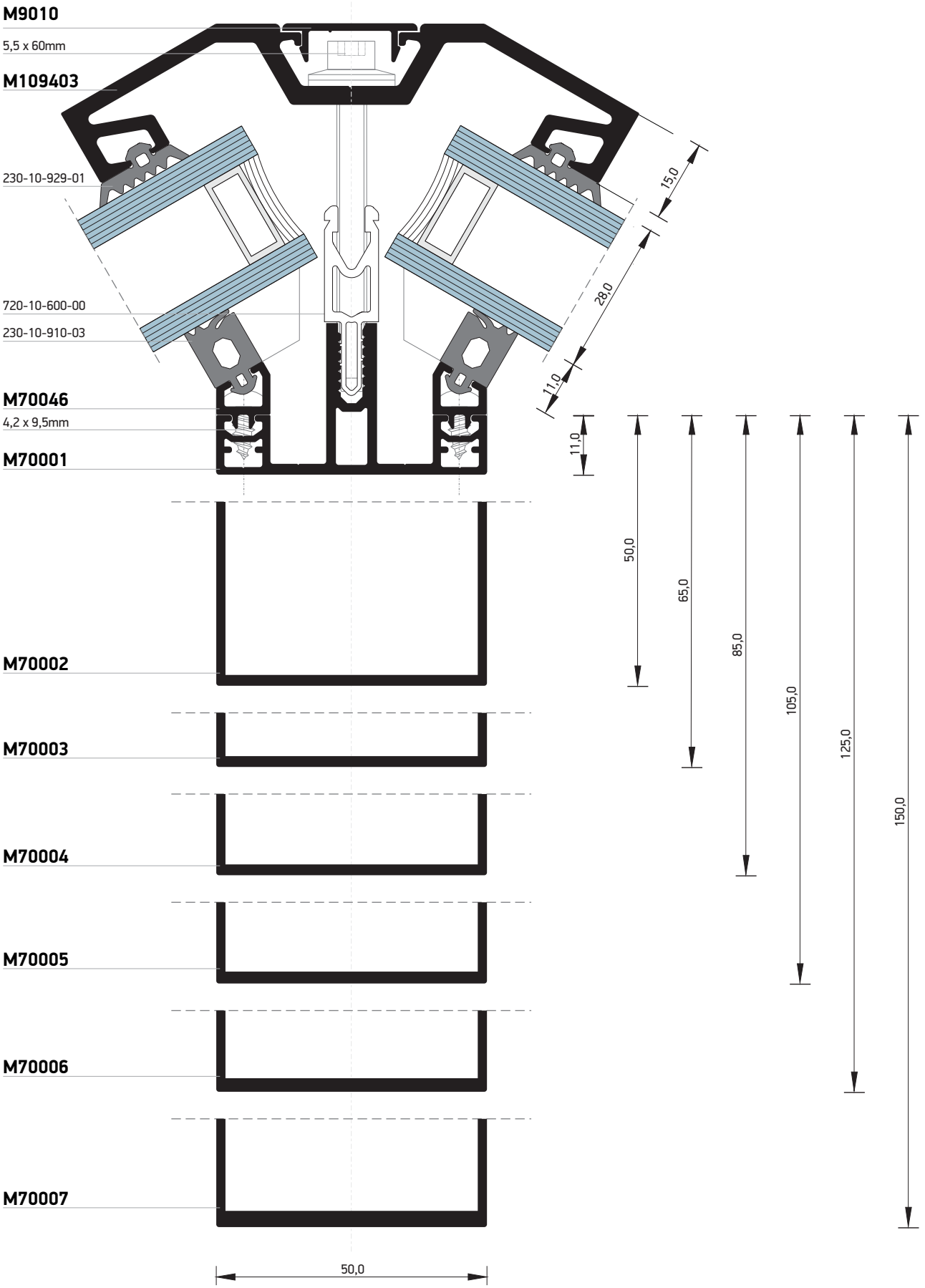

Τομές 1:1 | Section 1:1

135°

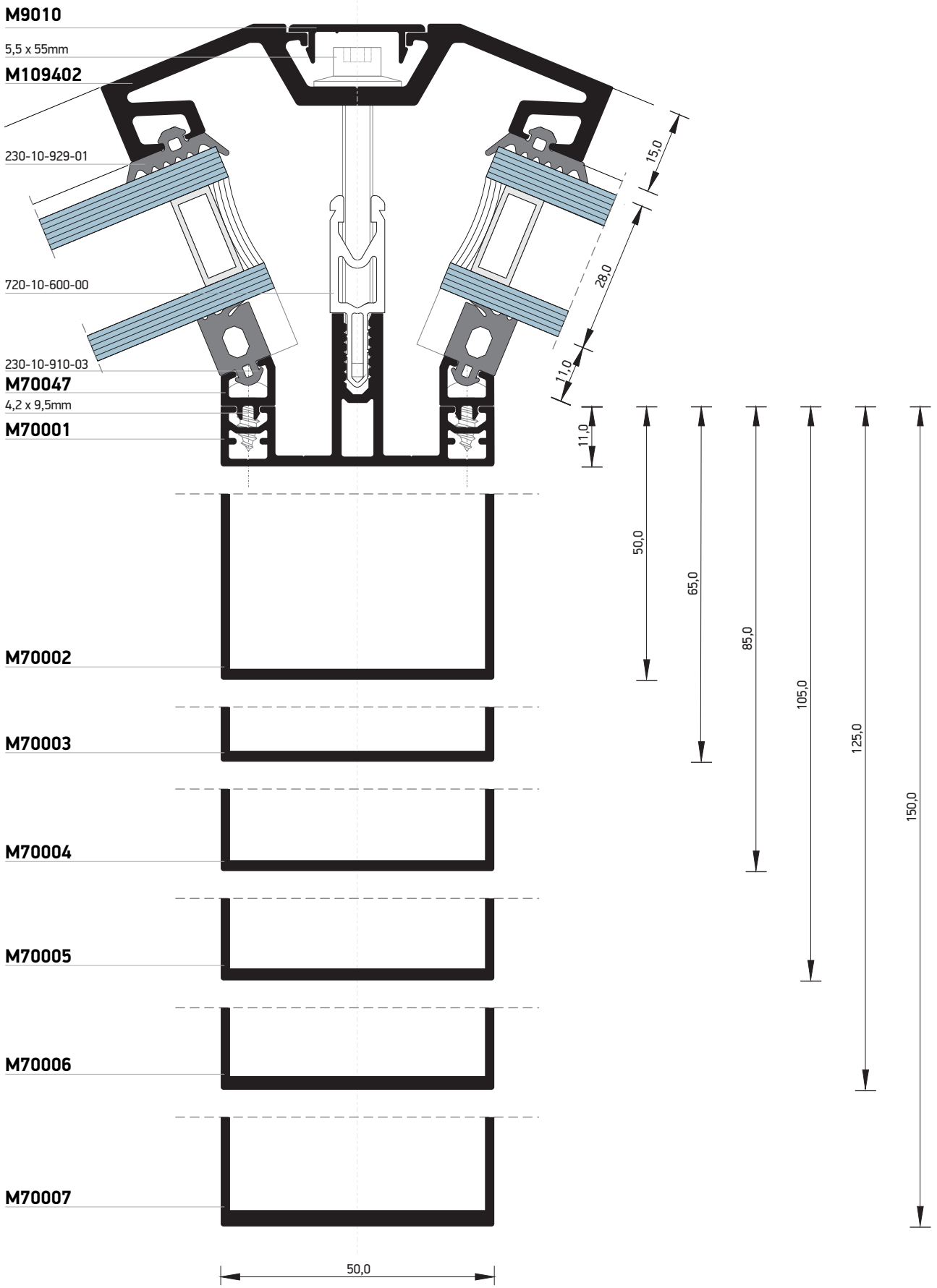

Τομές 1:1 | Section 1:1

150°

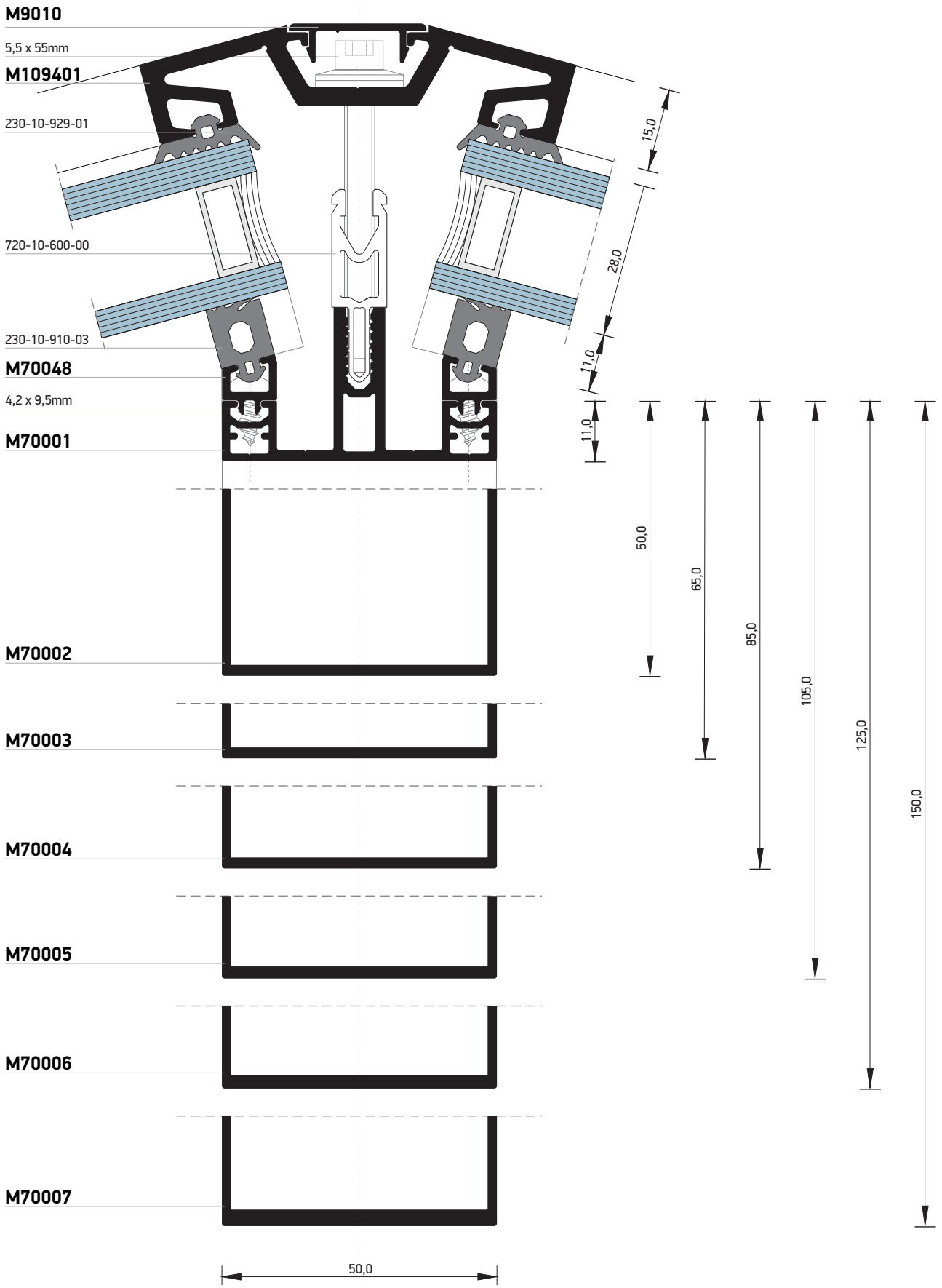

Τομές 1:1 | Section 1:1

150°

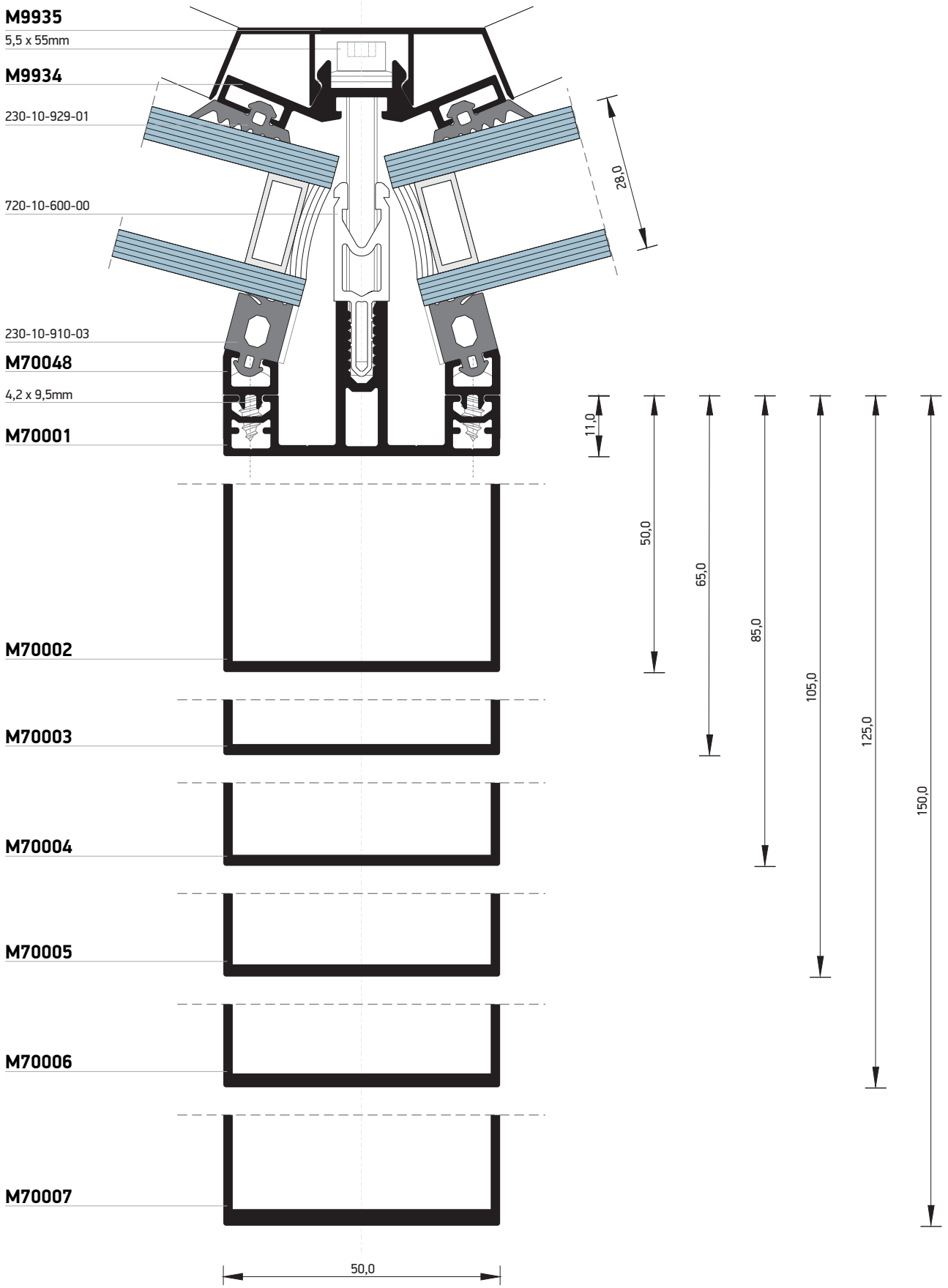

Τομές 1:1 | Section 1:1

135°

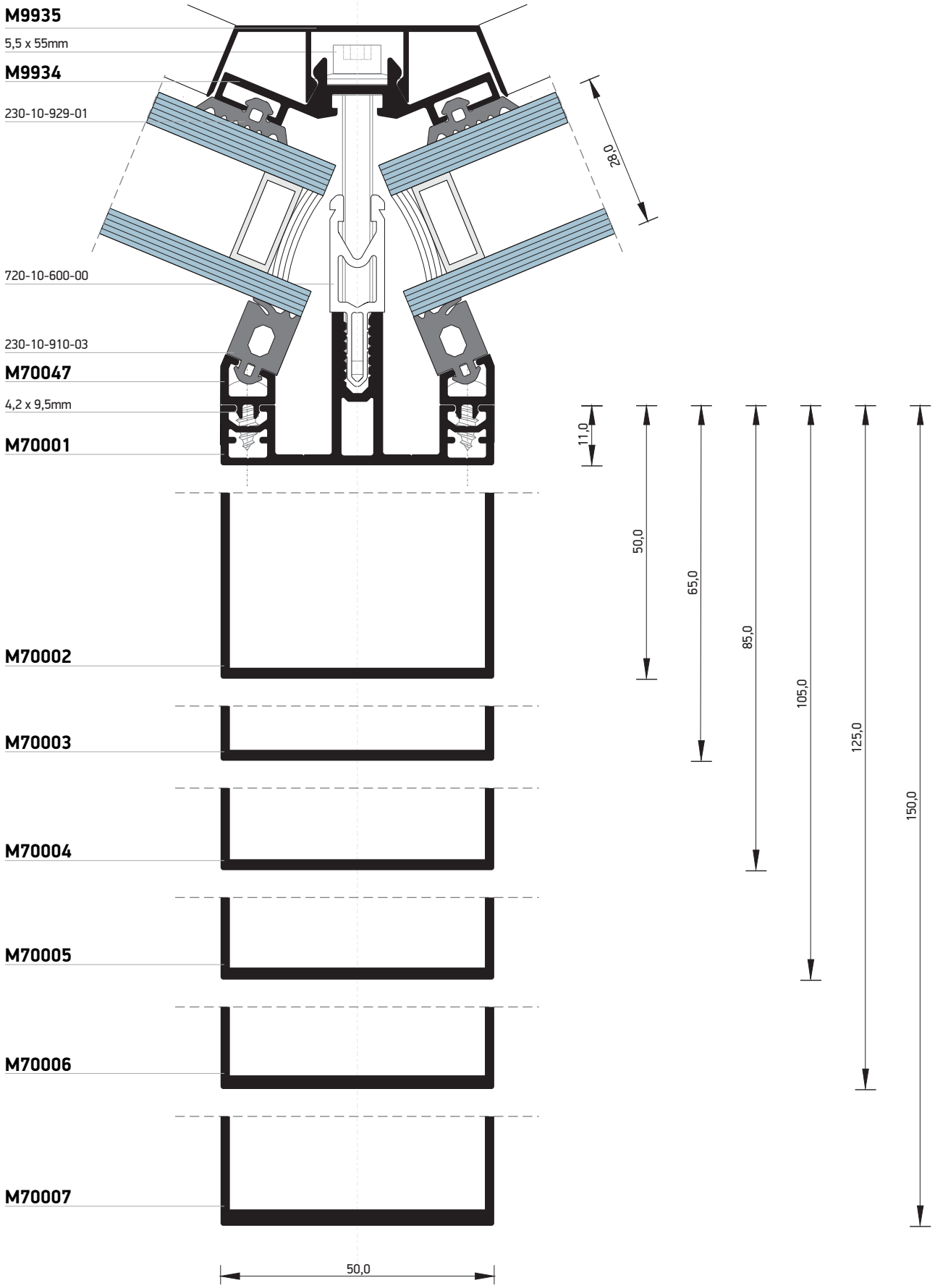

Τομές 1:1 | Section 1:1

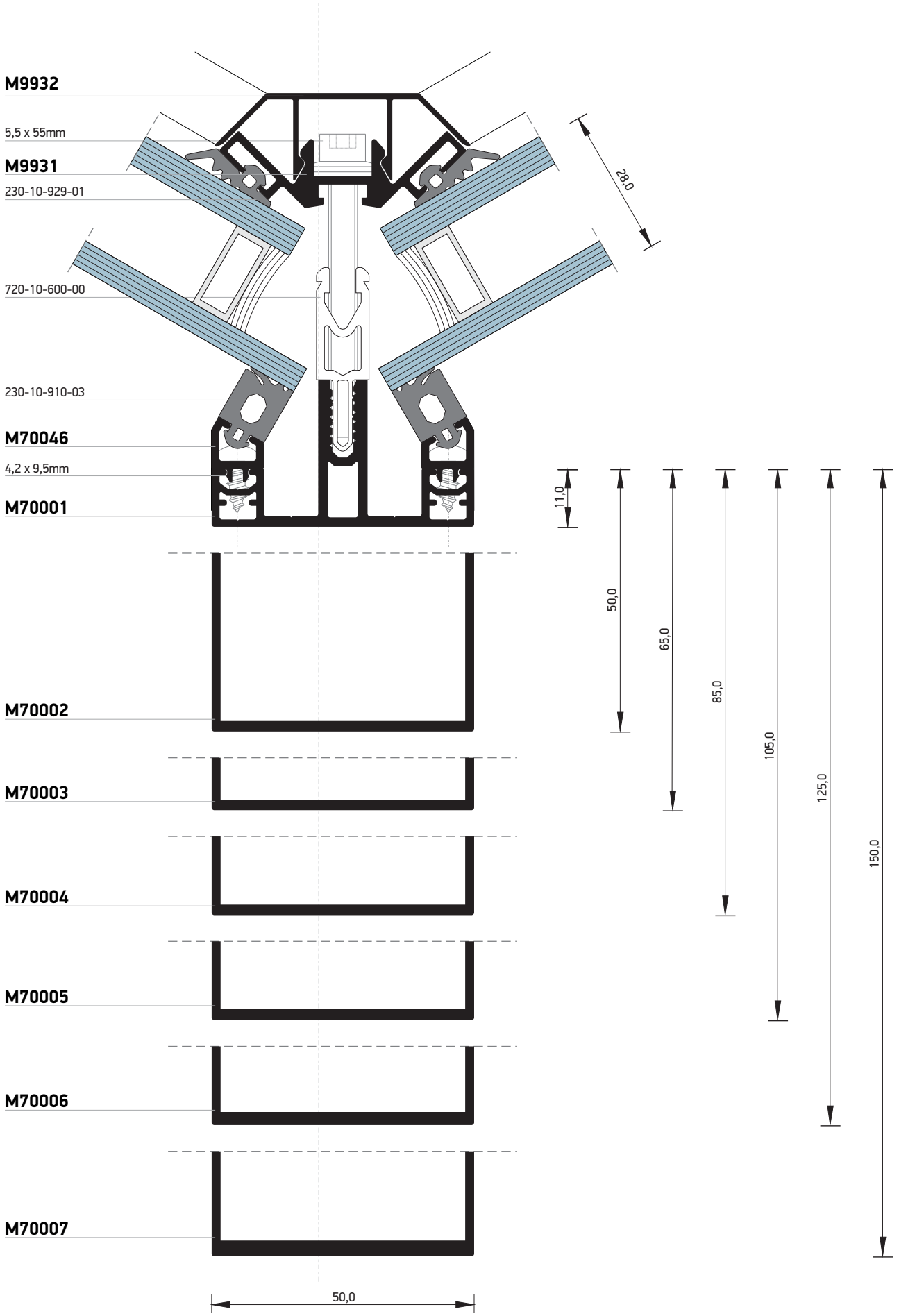

Τομές 1:1 | Section 1:1

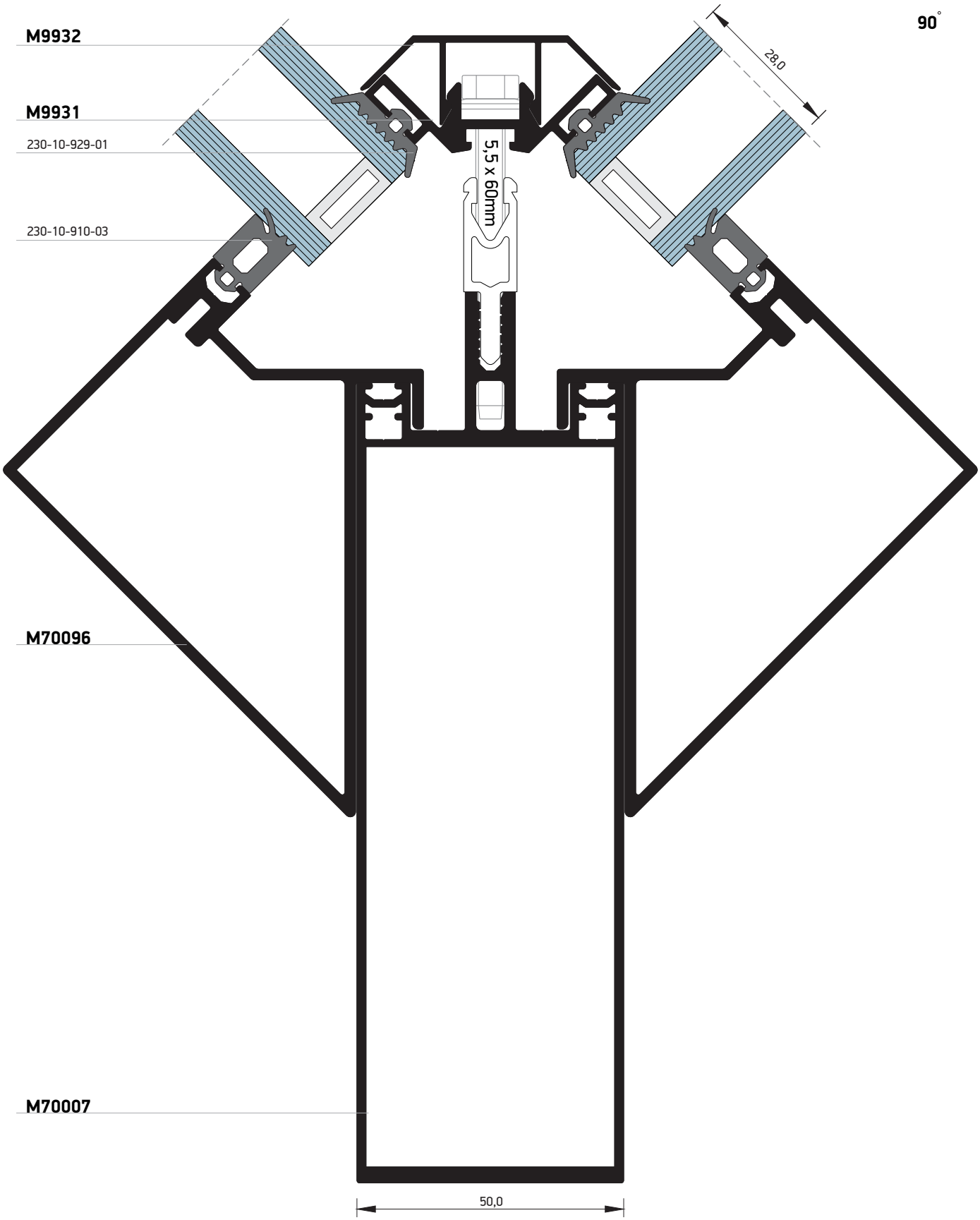
90°
M9932
M9931
230-10-929-01
230-10-910-03
M70096
M70007
28,0
5,5 x 60mm
50,0

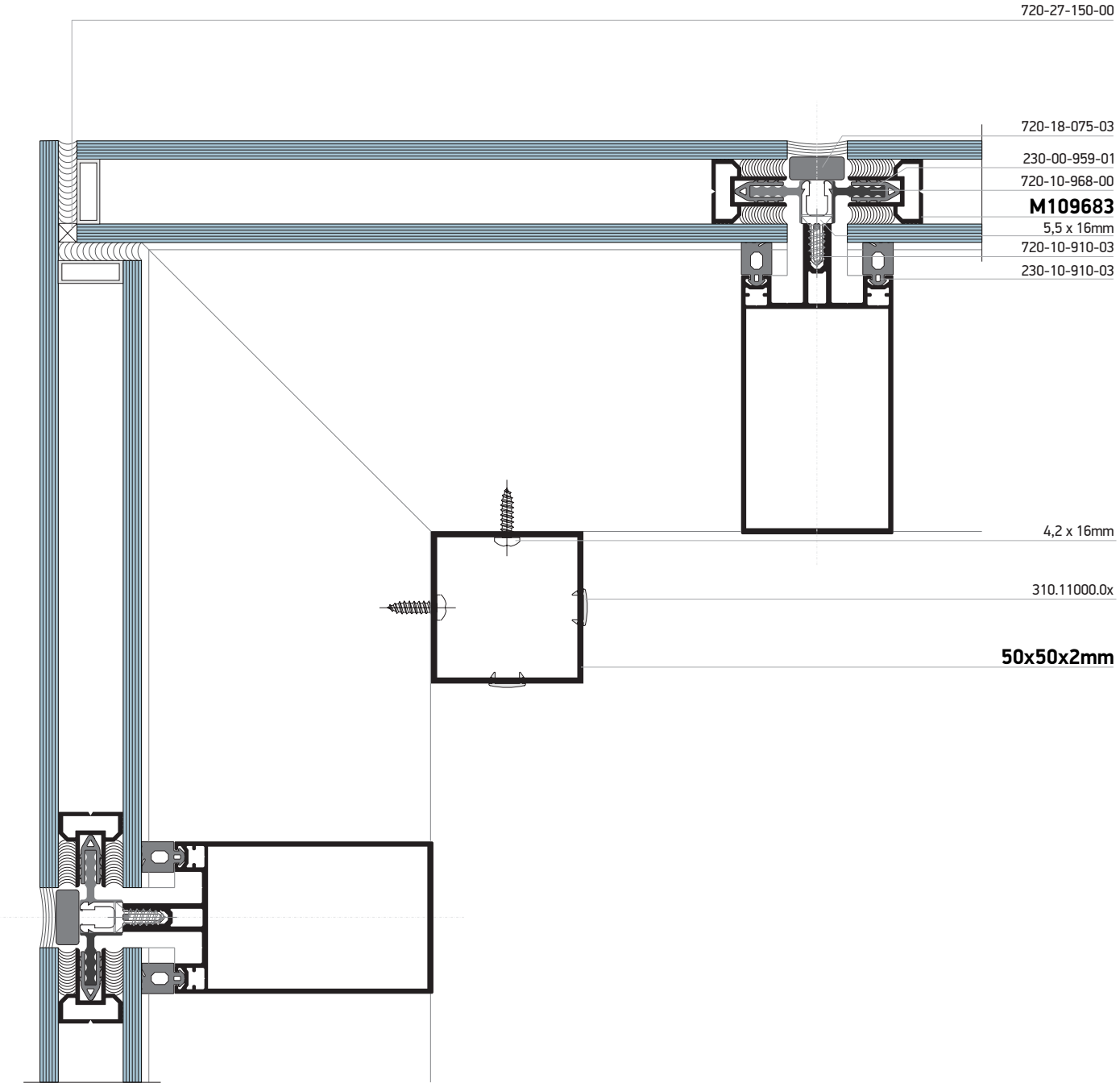
720-27-150-00
720-18-075-03
230-00-959-01
720-10-968-00
M109683
5,5 x 16mm
720-10-910-03
230-10-910-03
4,2 x 16mm
310.11000.0x
50x50x2mm

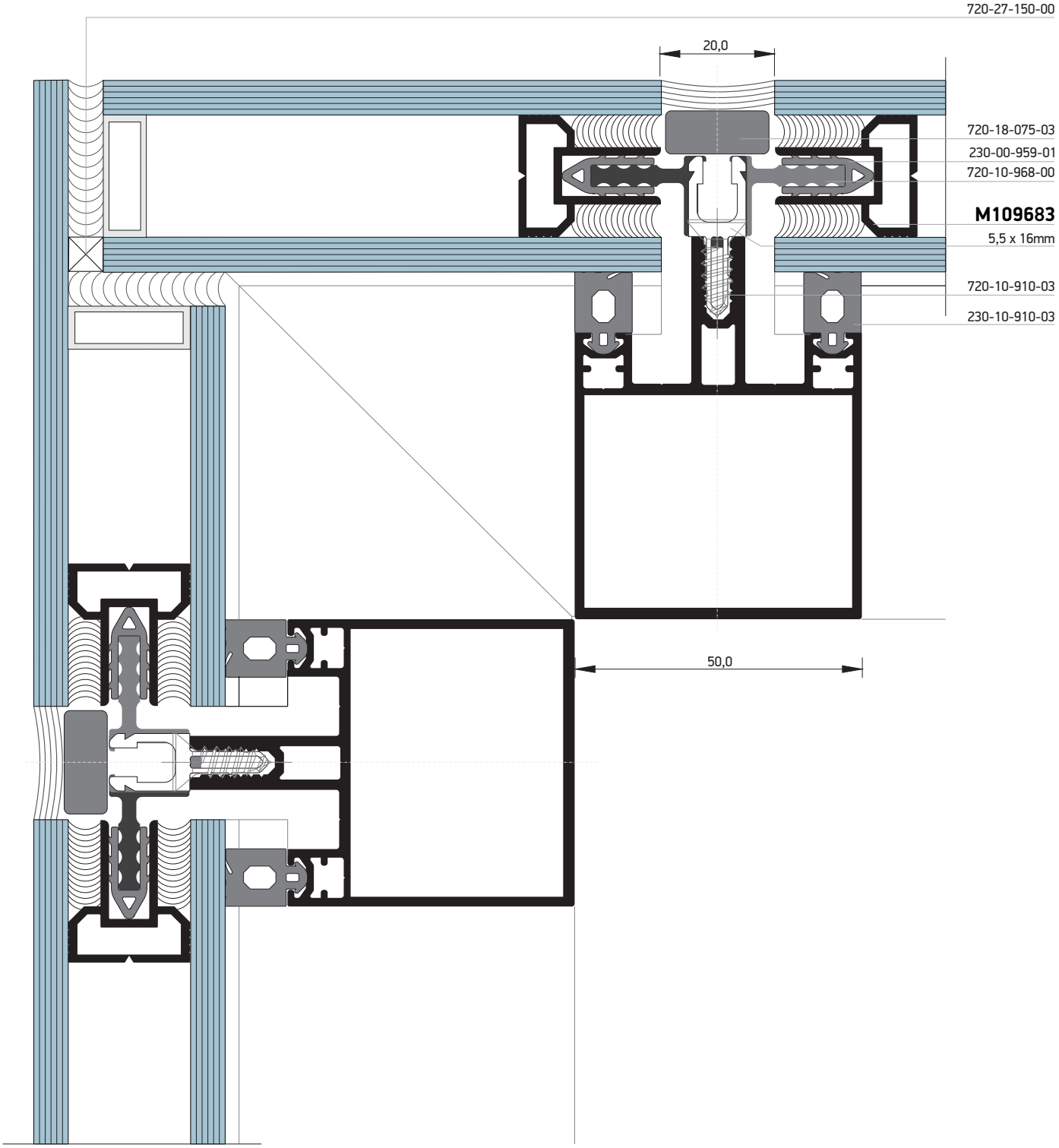
720-27-150-00
20,0
720-18-075-03
230-00-959-01
720-10-968-00
M109683
5,5 x 16mm
720-10-910-03
230-10-910-03
50,0

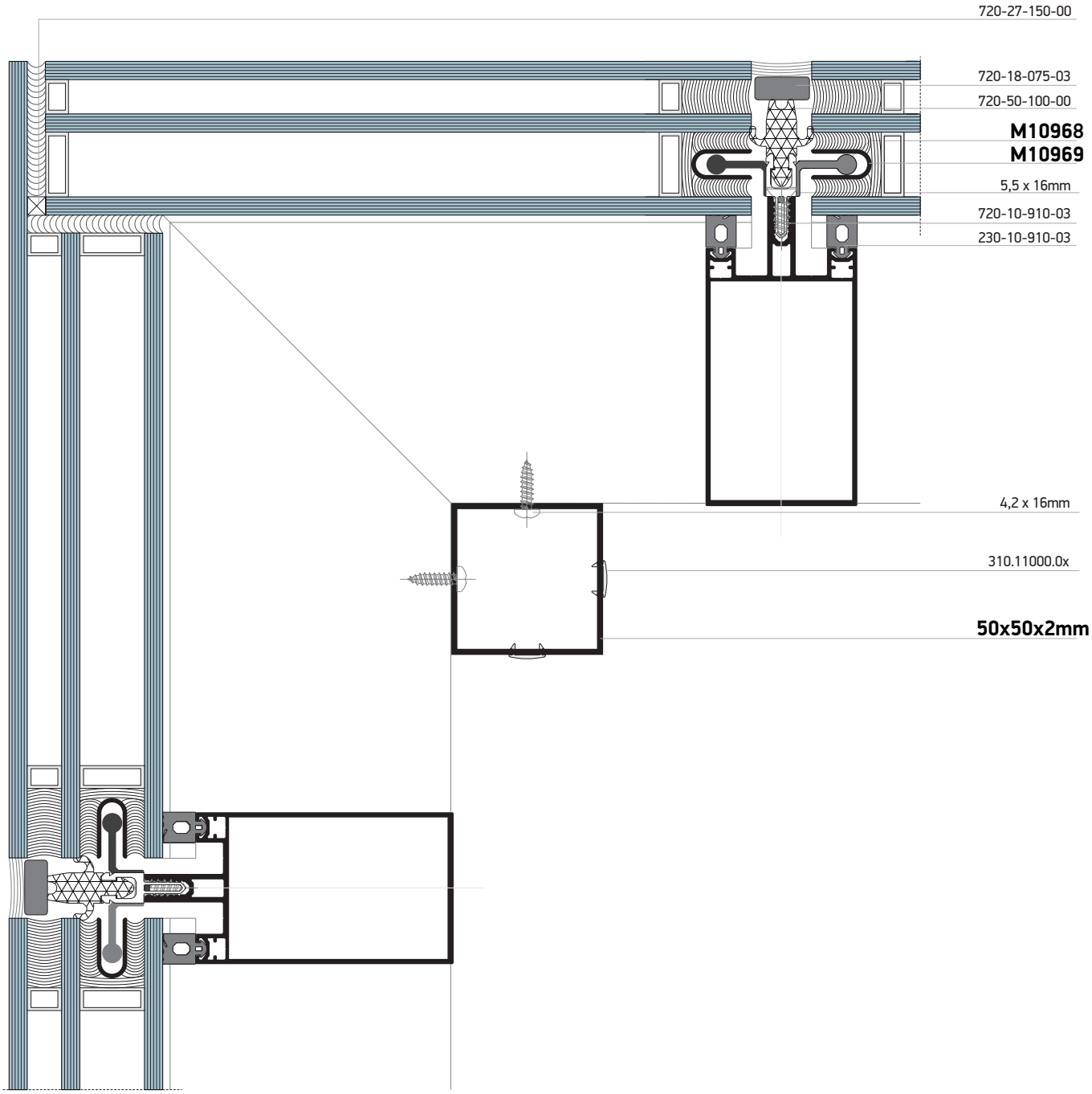
720-27-150-00
720-18-075-03
720-50-100-00
M10968
M10969
5,5 x 16mm
720-10-910-03
230-10-910-03
4,2 x 16mm
310.11000.0x
50x50x2mm

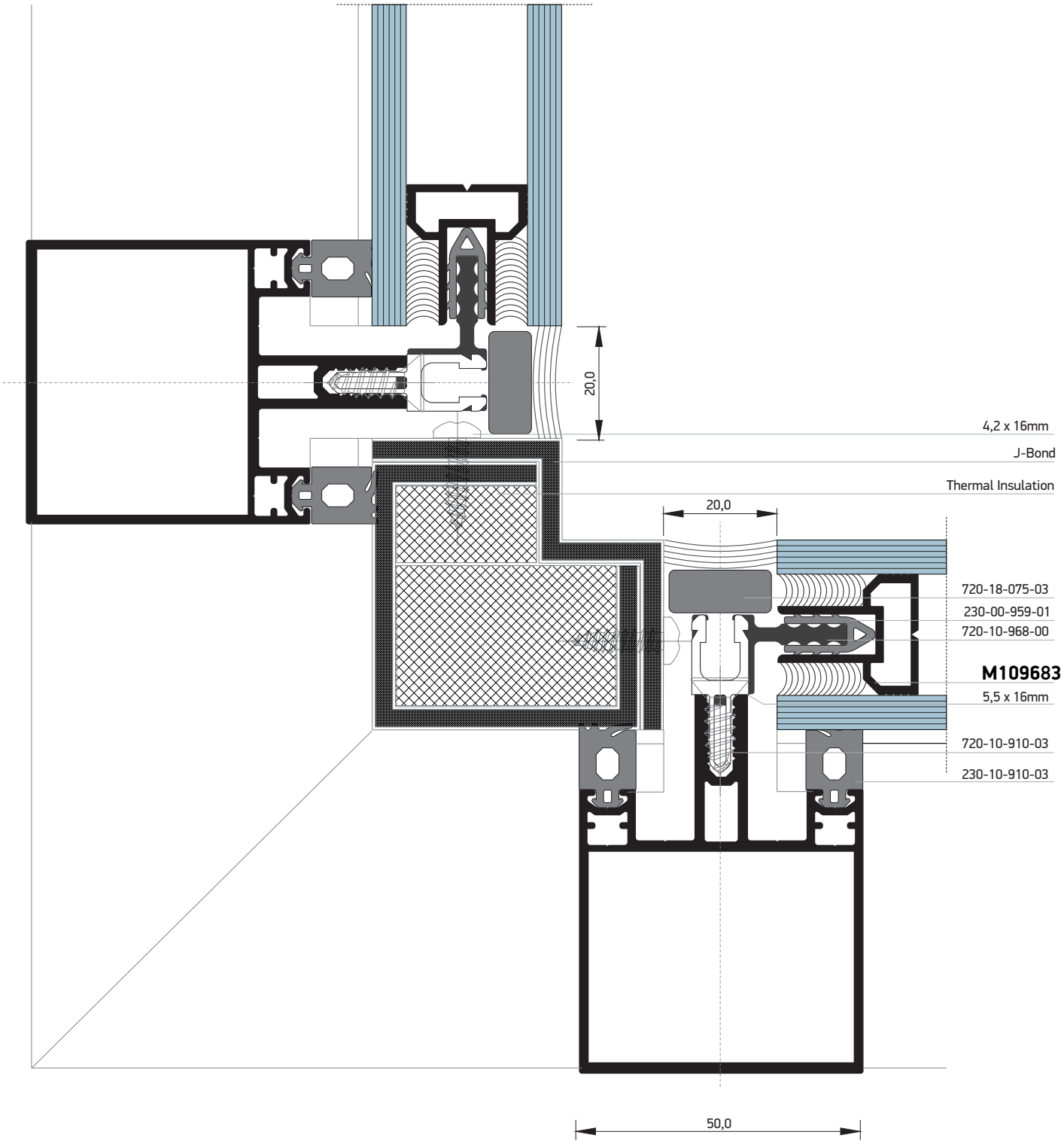
20,0
4,2 x 16mm
J-Bond
Thermal Insulation
20,0
720-18-075-03
230-00-959-01
720-10-968-00
M109683
5,5 x 16mm
720-10-910-03
230-10-910-03
50,0

90°

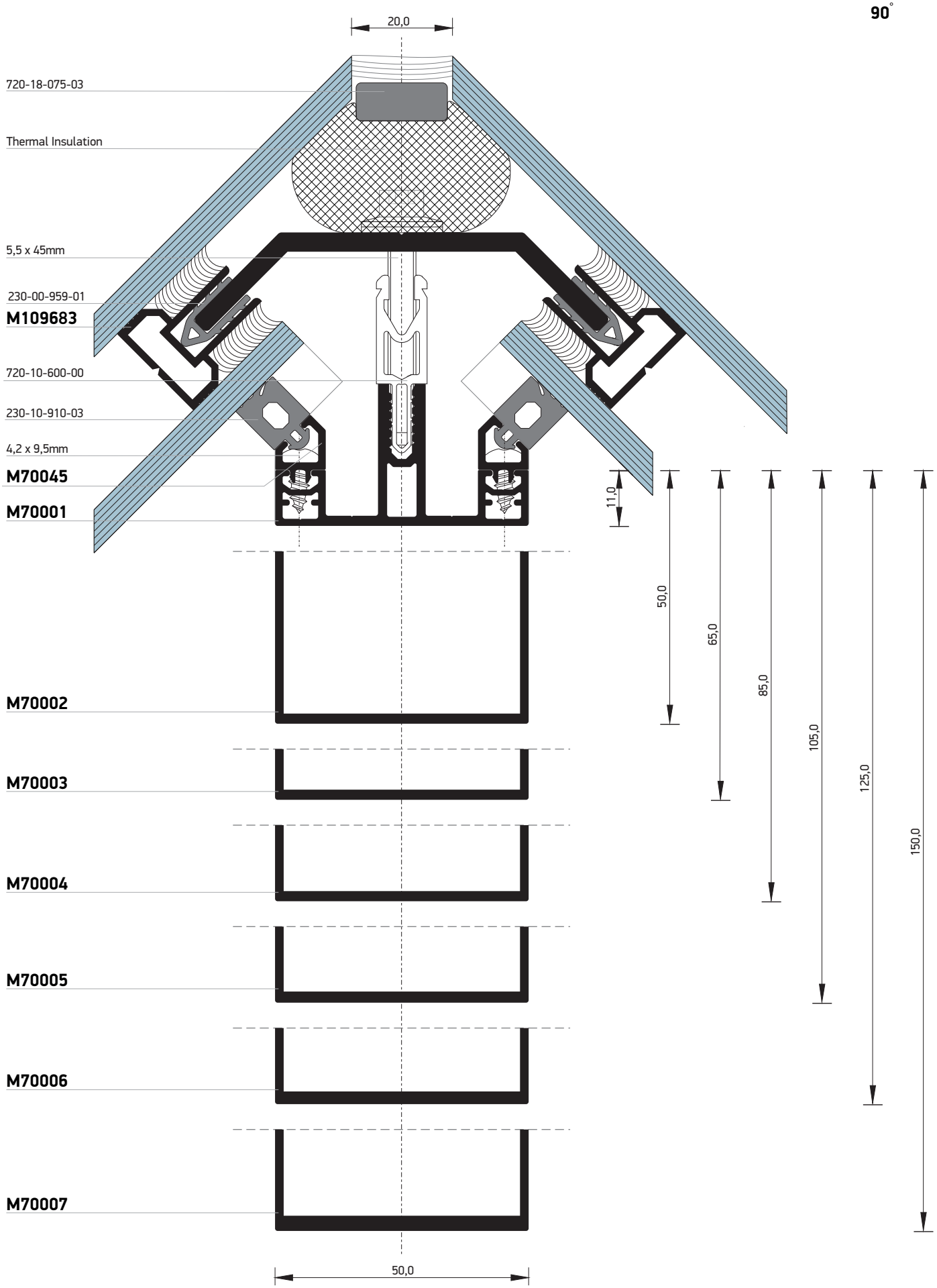

Τομές 1:1 | Section 1:1

120°

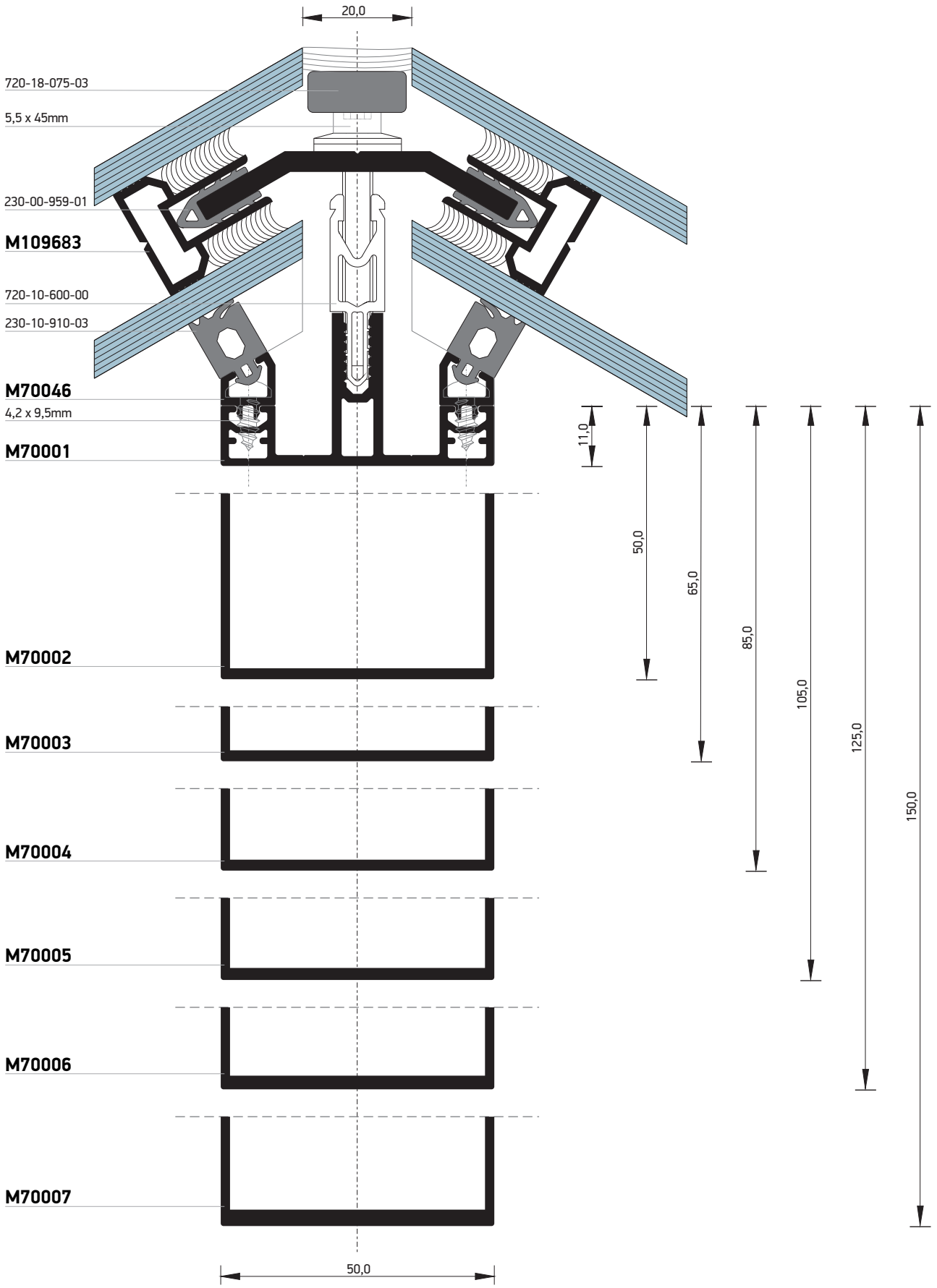

Τομές 1:1 | Section 1:1

135°

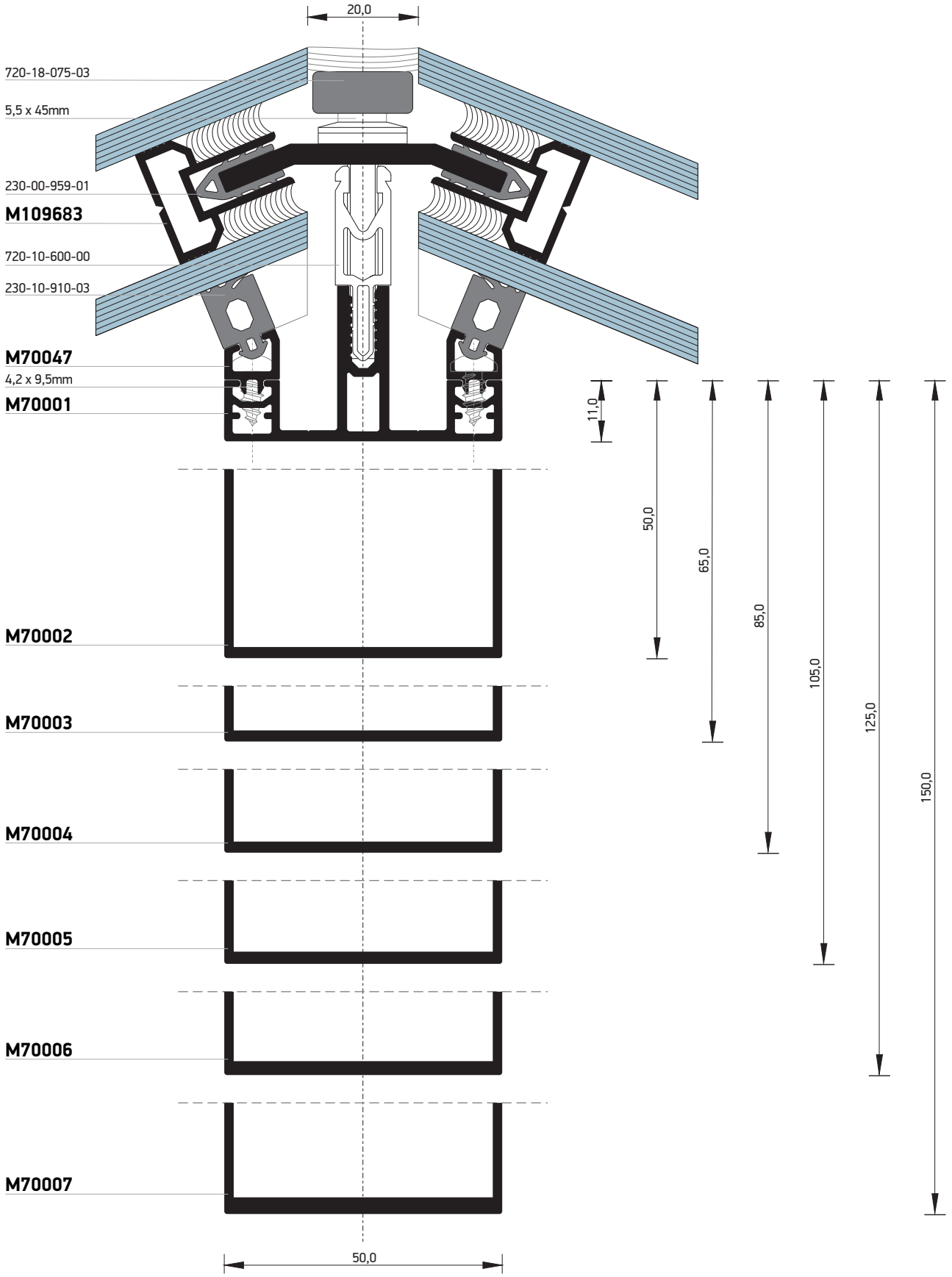

Τομές 1:1 | Section 1:1

150°

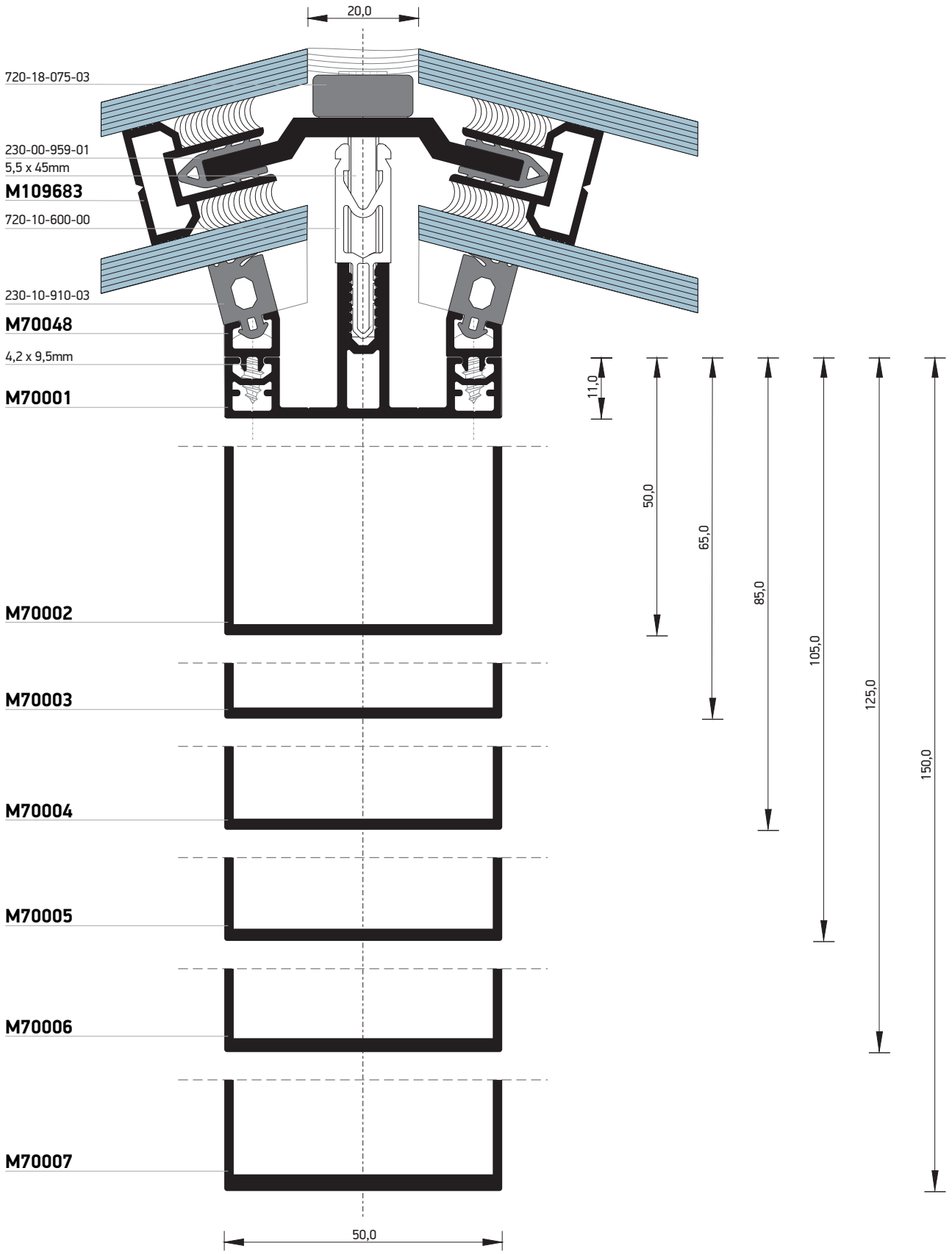

Τομές 1:1 | Section 1:1

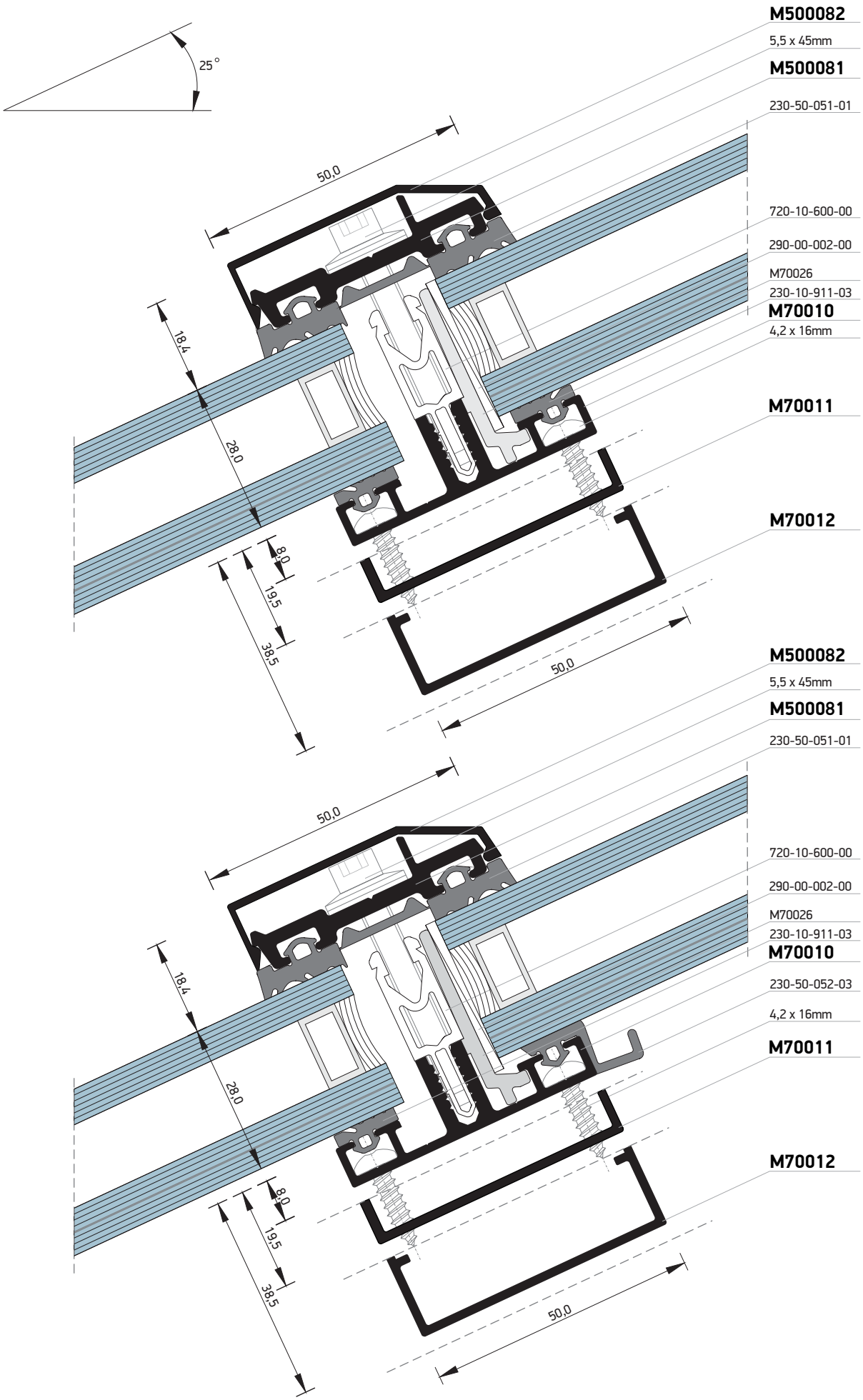

Τομές 1:1 | Section 1:1

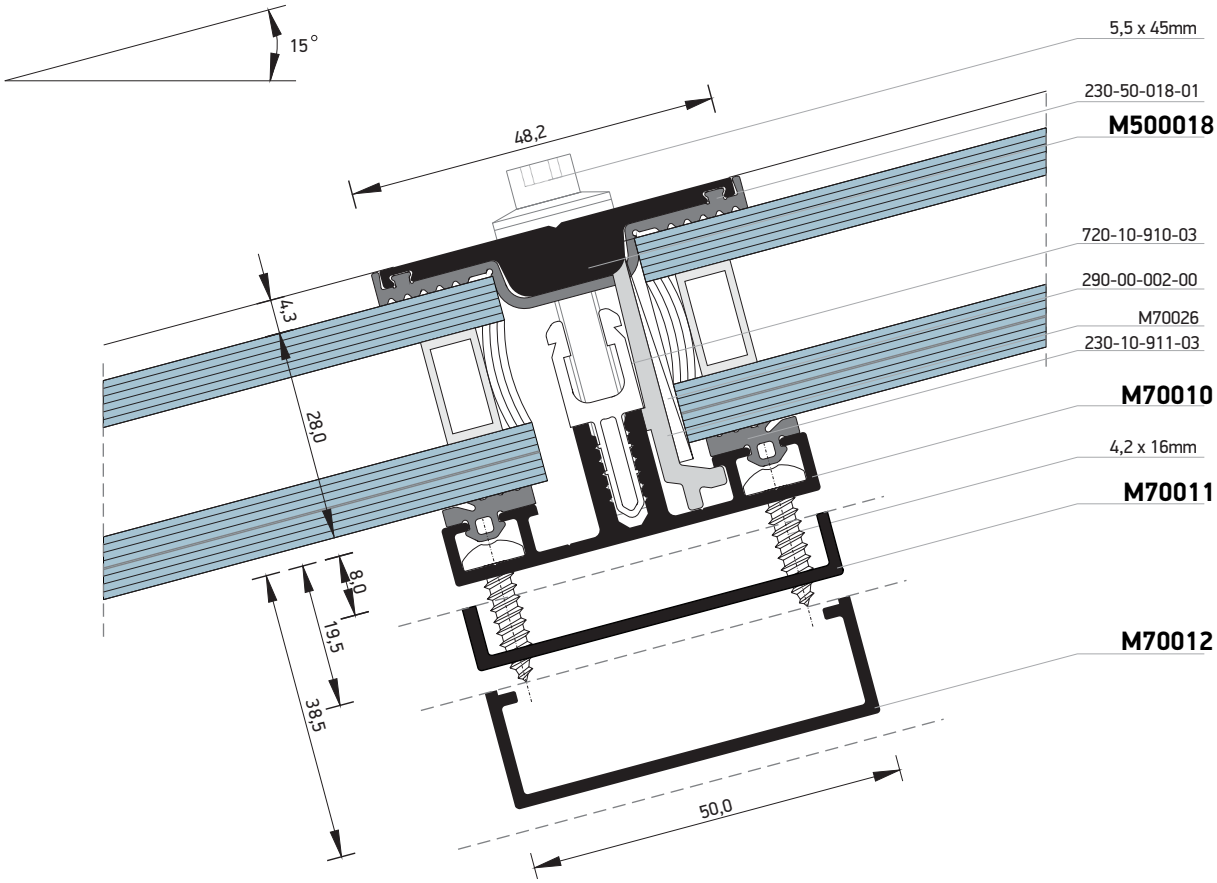

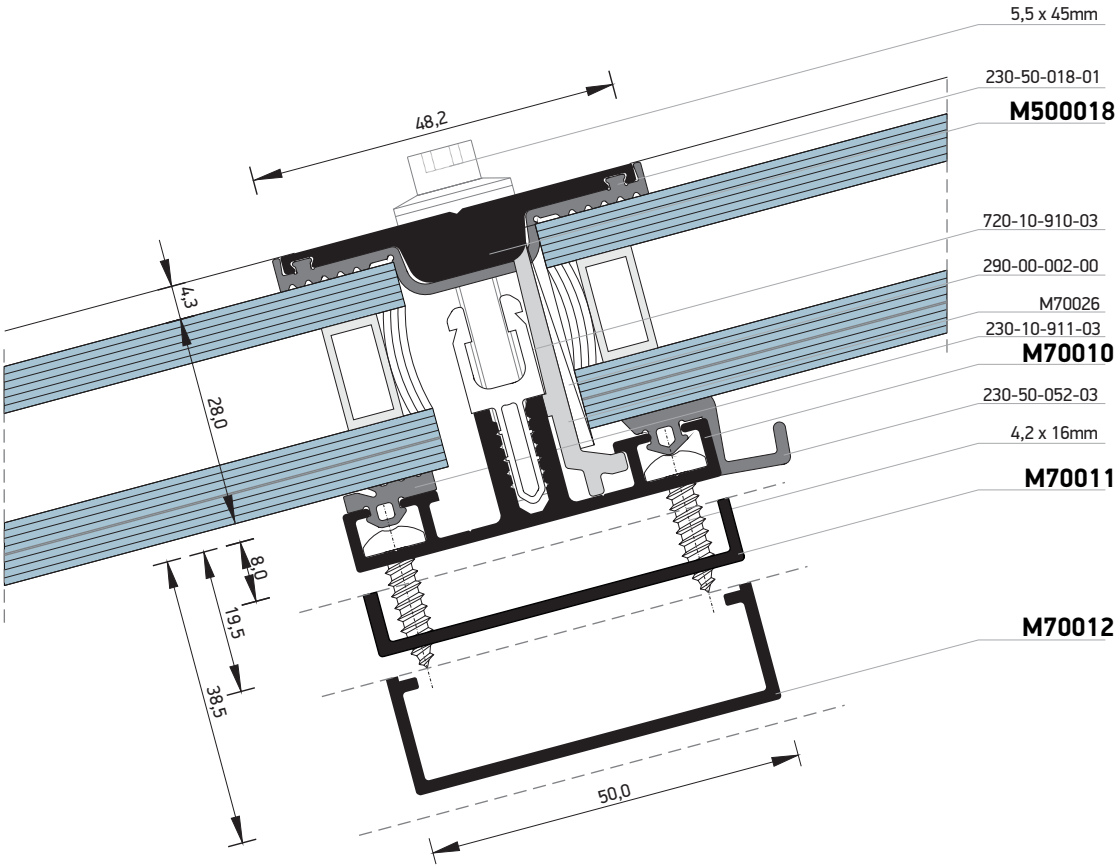

Τομές 1:1 | Section 1:1

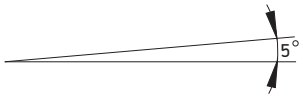
5°

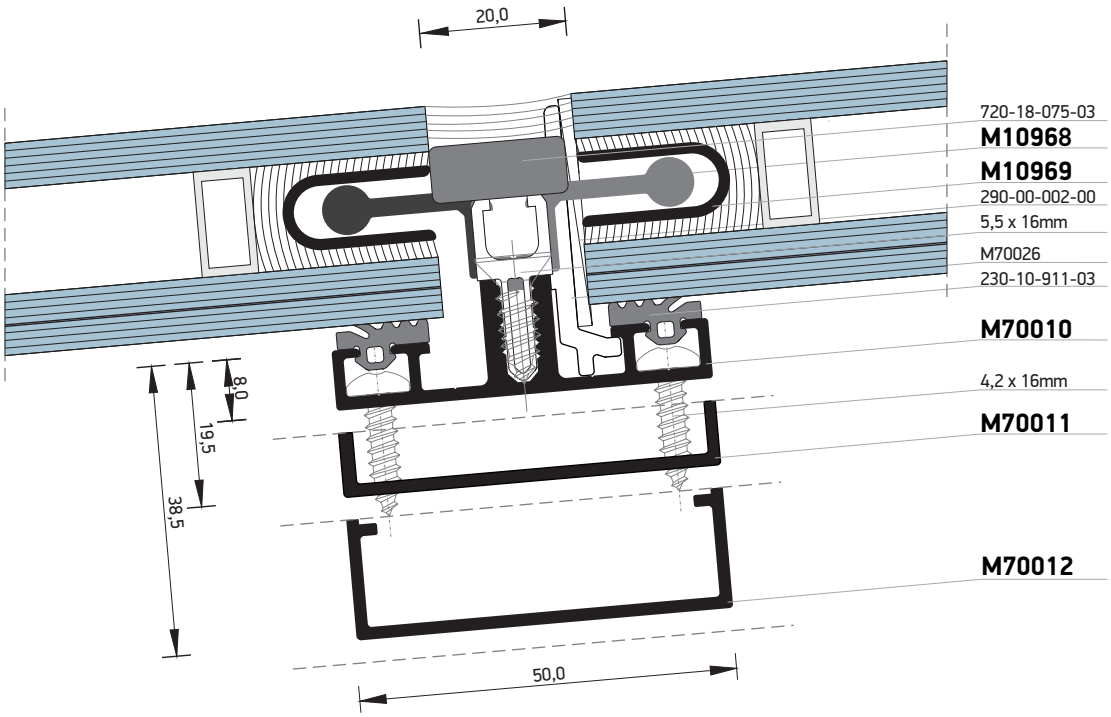
20,0
720-18-075-03
M10968
M10969
290-00-002-00
5,5 x 16mm
M70026
230-10-911-03
M70010
4,2 x 16mm
M70011
M70012
8,0
19,5
38,5
50,0

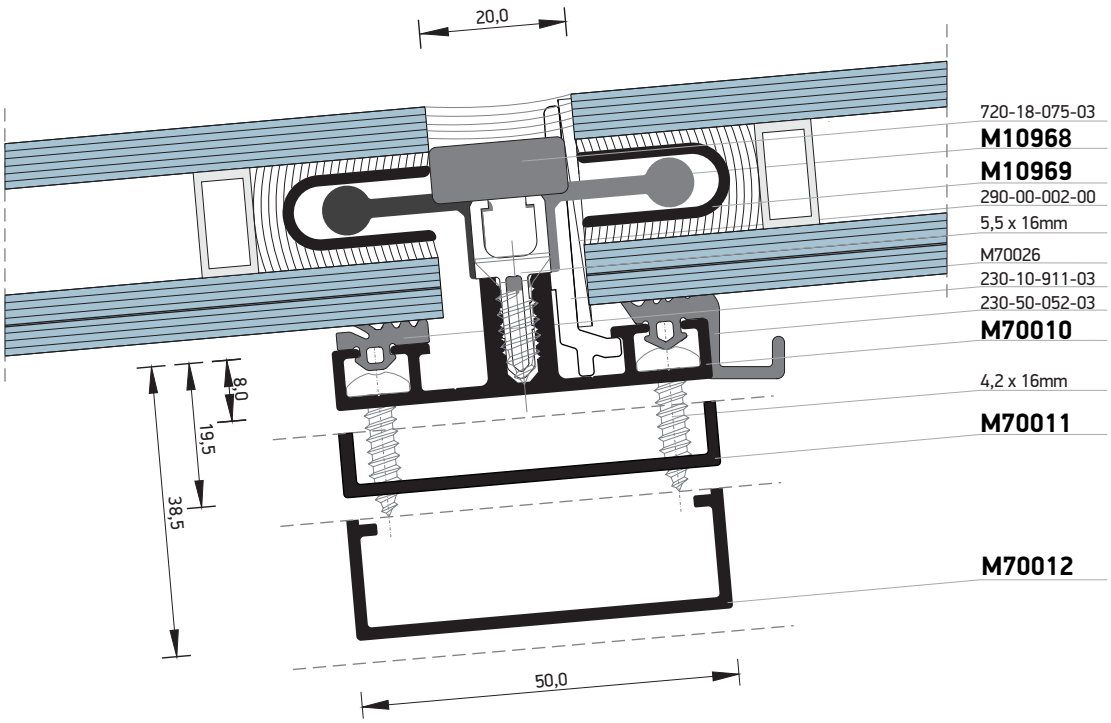
20,0
720-18-075-03
M10968
M10969
290-00-002-00
5,5 x 16mm
M70026
230-10-911-03
230-50-052-03
M70010
4,2 x 16mm
M70011
M70012
8,0
19,5
38,5
50,0

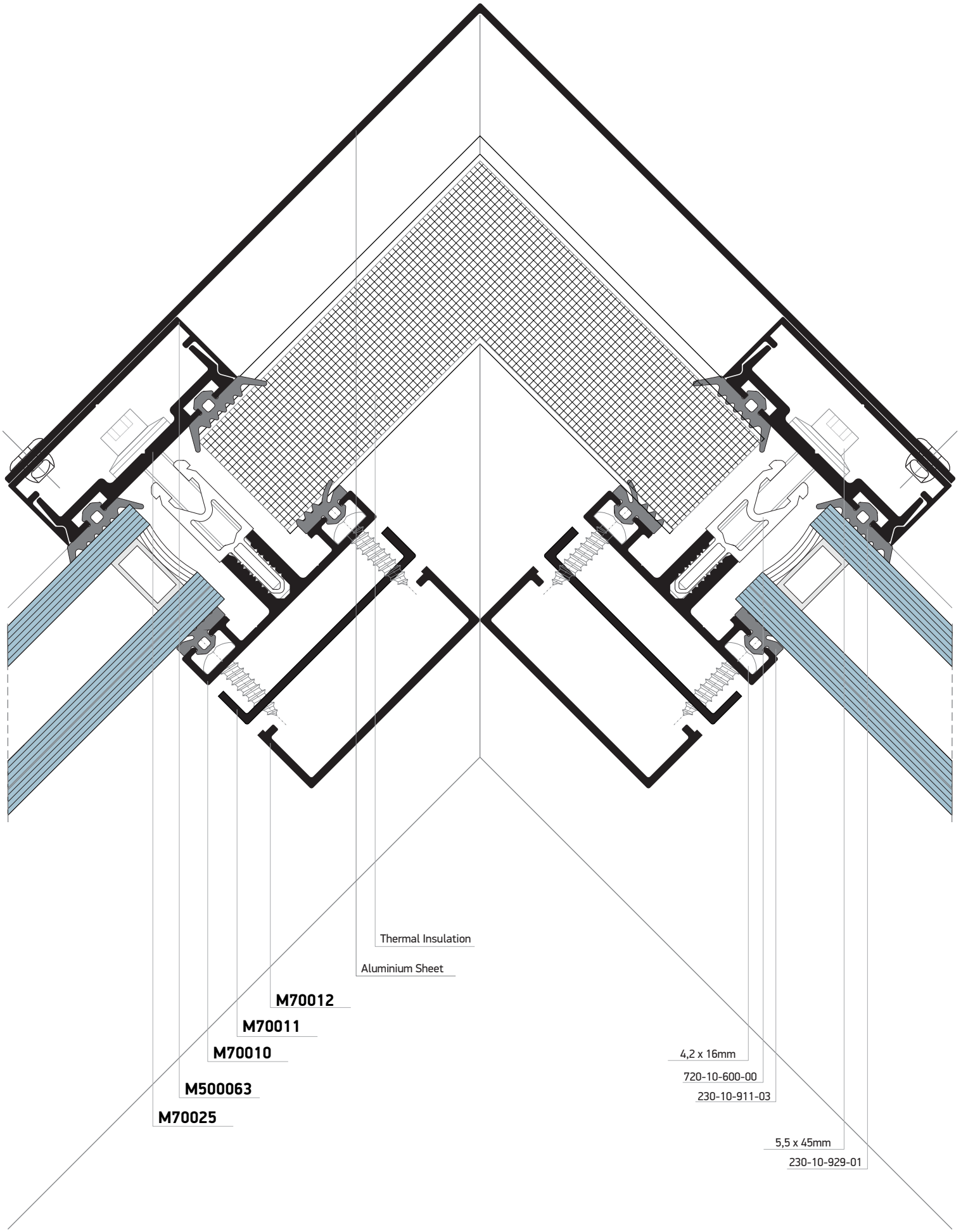
Thermal Insulation
Aluminium Sheet
M70012
M70011
M70010
M500063
M70025
4,2 x 16mm
720-10-600-00
230-10-911-03
5,5 x 45mm
230-10-929-01

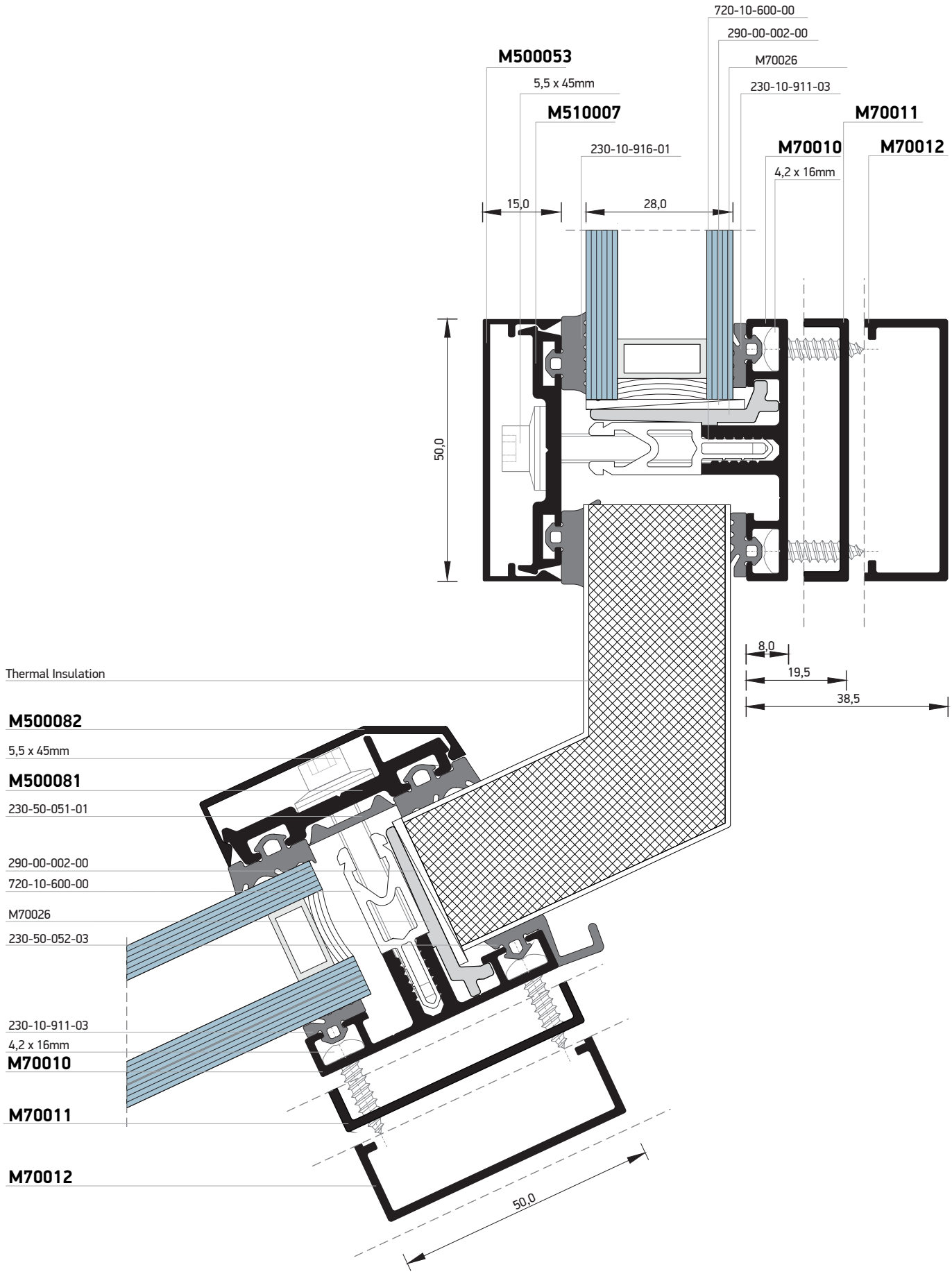
720-10-600-00
290-00-002-00
M500053
M70026
5,5 x 45mm
230-10-911-03
M510007
M70011
230-10-916-01
M70010
M70012
4,2 x 16mm
15,0
28,0
50,0
8,0
19,5
38,5
Thermal Insulation
M500082
5,5 x 45mm
M500081
230-50-051-01
290-00-002-00
720-10-600-00
M70026
230-50-052-03
230-10-911-03
4,2 x 16mm
M70010
M70011
M70012
50,0

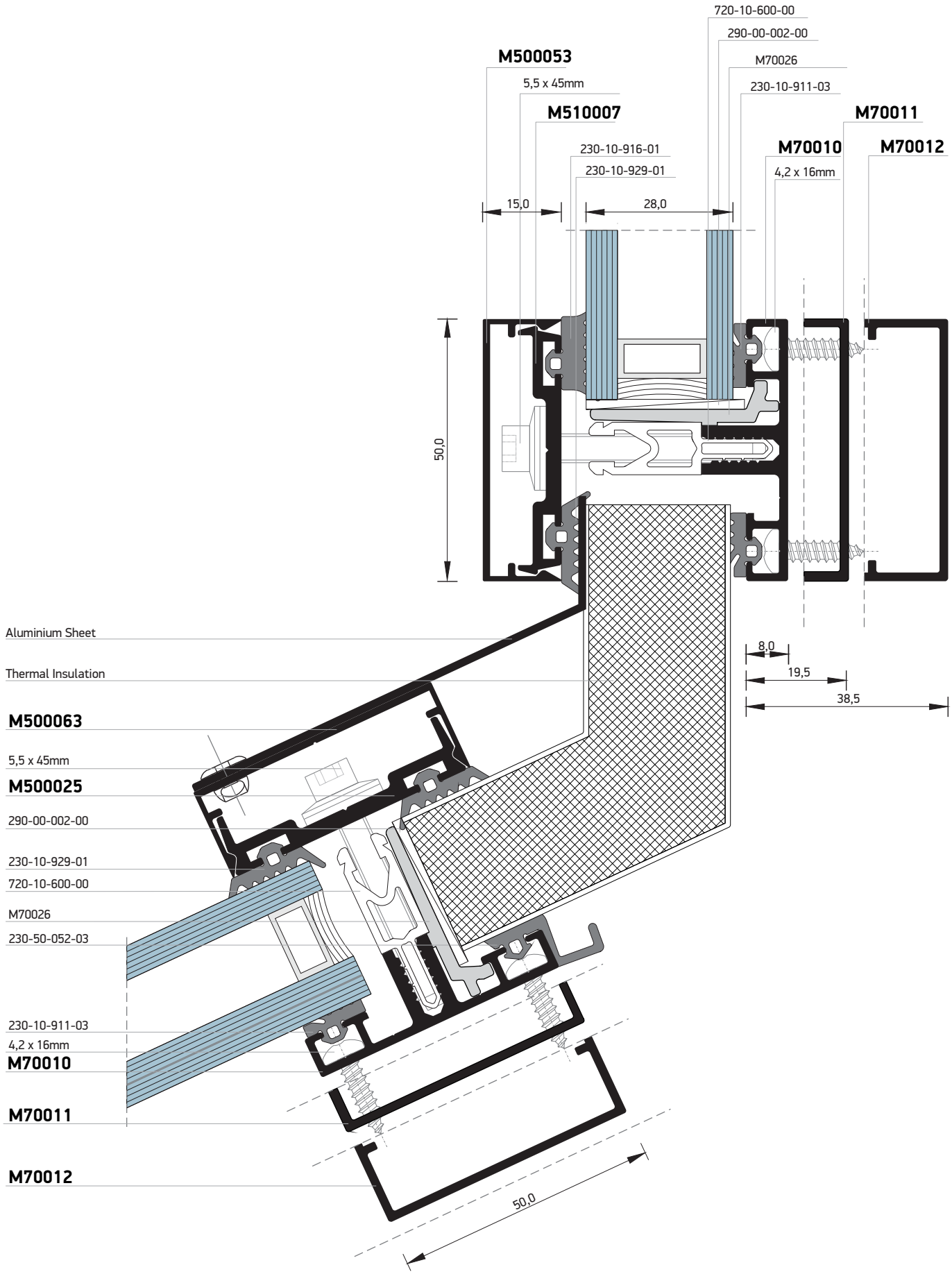
720-10-600-00
290-00-002-00
M500053
M70026
5,5 x 45mm
230-10-911-03
M510007
M70011
230-10-916-01
M70010
M70012
230-10-929-01
4,2 x 16mm
15,0
28,0
50,0
8,0
19,5
38,5
Aluminium Sheet
Thermal Insulation
M500063
5,5 x 45mm
M500025
290-00-002-00
230-10-929-01
720-10-600-00
M70026
230-50-052-03
230-10-911-03
4,2 x 16mm
M70010
M70011
M70012
50,0

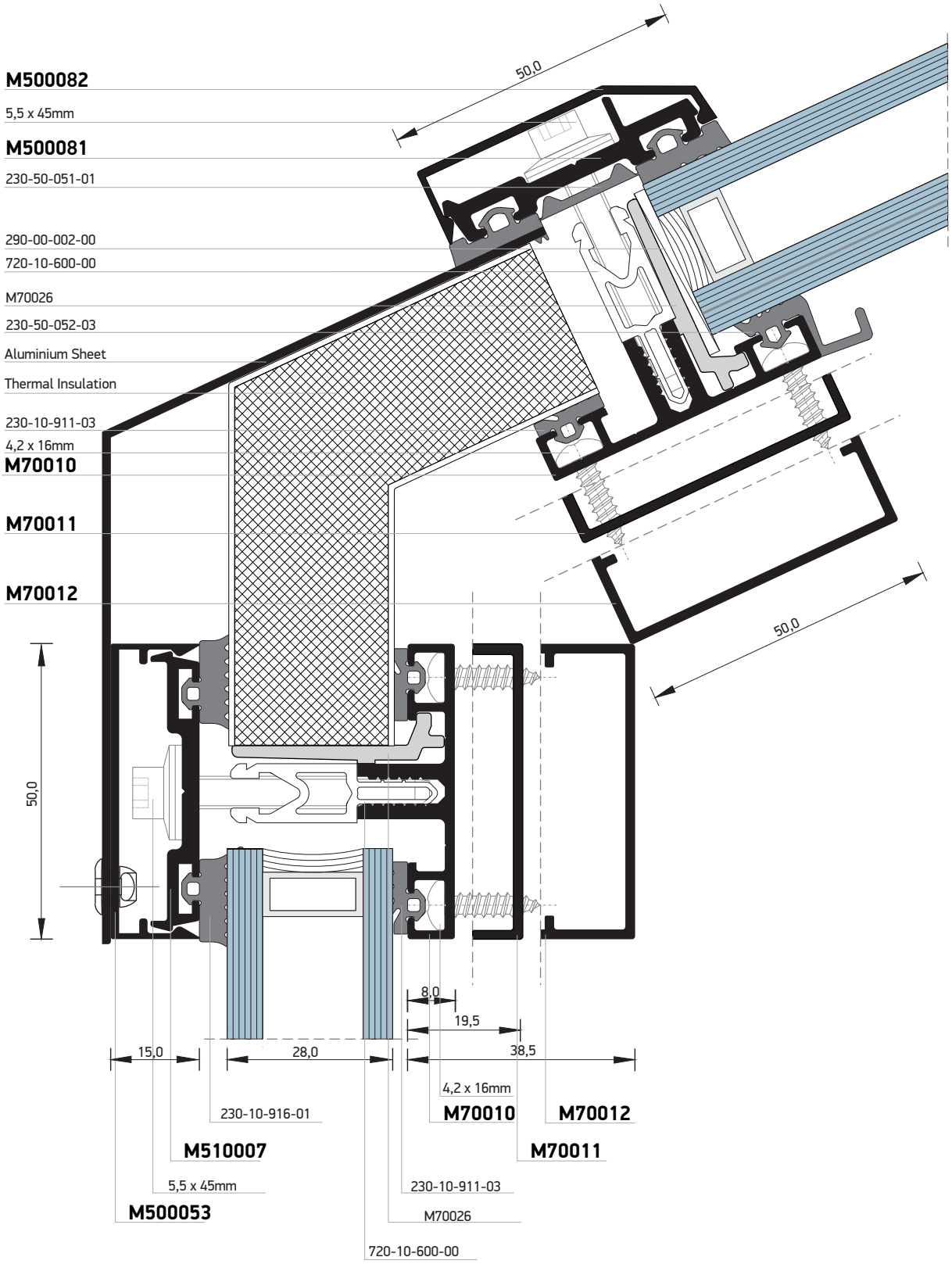
M500082
5,5 x 45mm
M500081
230-50-051-01
290-00-002-00
720-10-600-00
M70026
230-50-052-03
Aluminium Sheet
Thermal Insulation
230-10-911-03
4,2 x 16mm
M70010
M70011
M70012
50,0
50,0
50,0
8,0
19,5
15,0
28,0
38,5
4,2 x 16mm
230-10-916-01
M70010
M70012
M510007
M70011
5,5 x 45mm
230-10-911-03
M500053
M70026
720-10-600-00

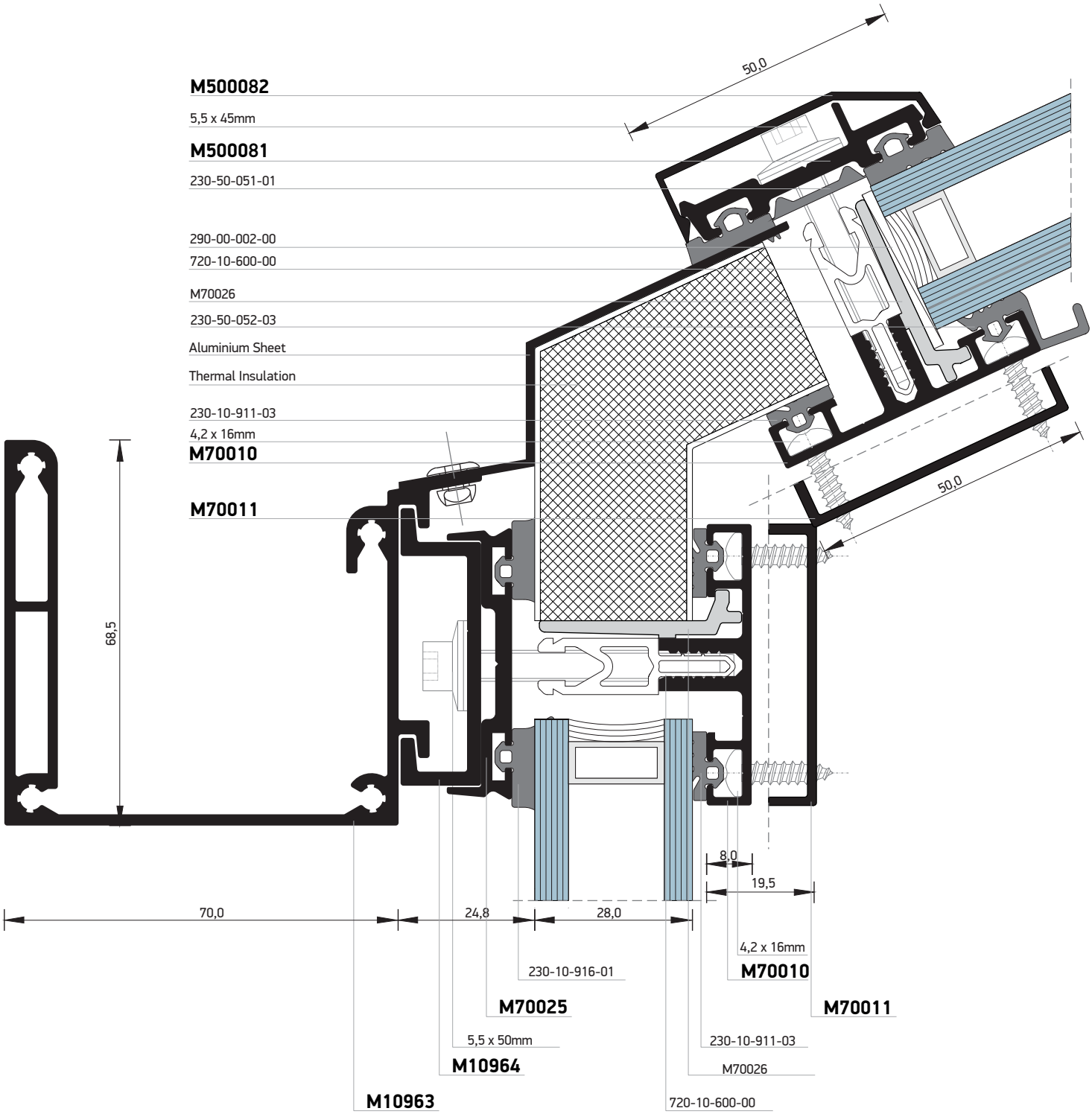

Τομές 1:1 | Section 1:1

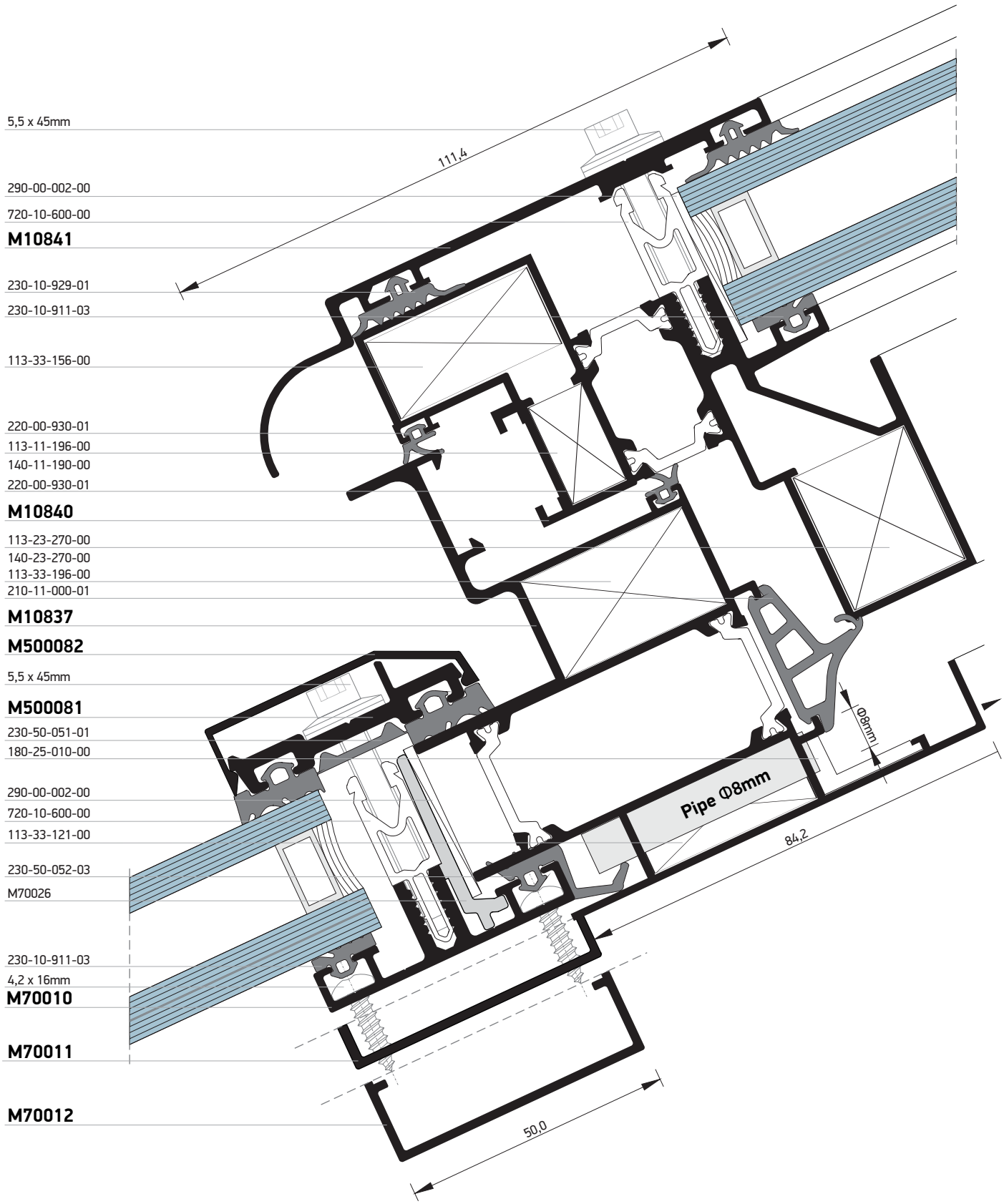
5,5 x 45mm
290-00-002-00
720-10-600-00
M10841
230-10-929-01
230-10-911-03
113-33-156-00
220-00-930-01
113-11-196-00
140-11-190-00
220-00-930-01
M10840
113-23-270-00
140-23-270-00
113-33-196-00
210-11-000-01
M10837
M500082
5,5 x 45mm
M500081
230-50-051-01
180-25-010-00
290-00-002-00
720-10-600-00
113-33-121-00
230-50-052-03
M70026
230-10-911-03
4,2 x 16mm
M70010
M70011
M70012
111,4
Pipe Φ8mm
Φ8mm
84,2
50,0

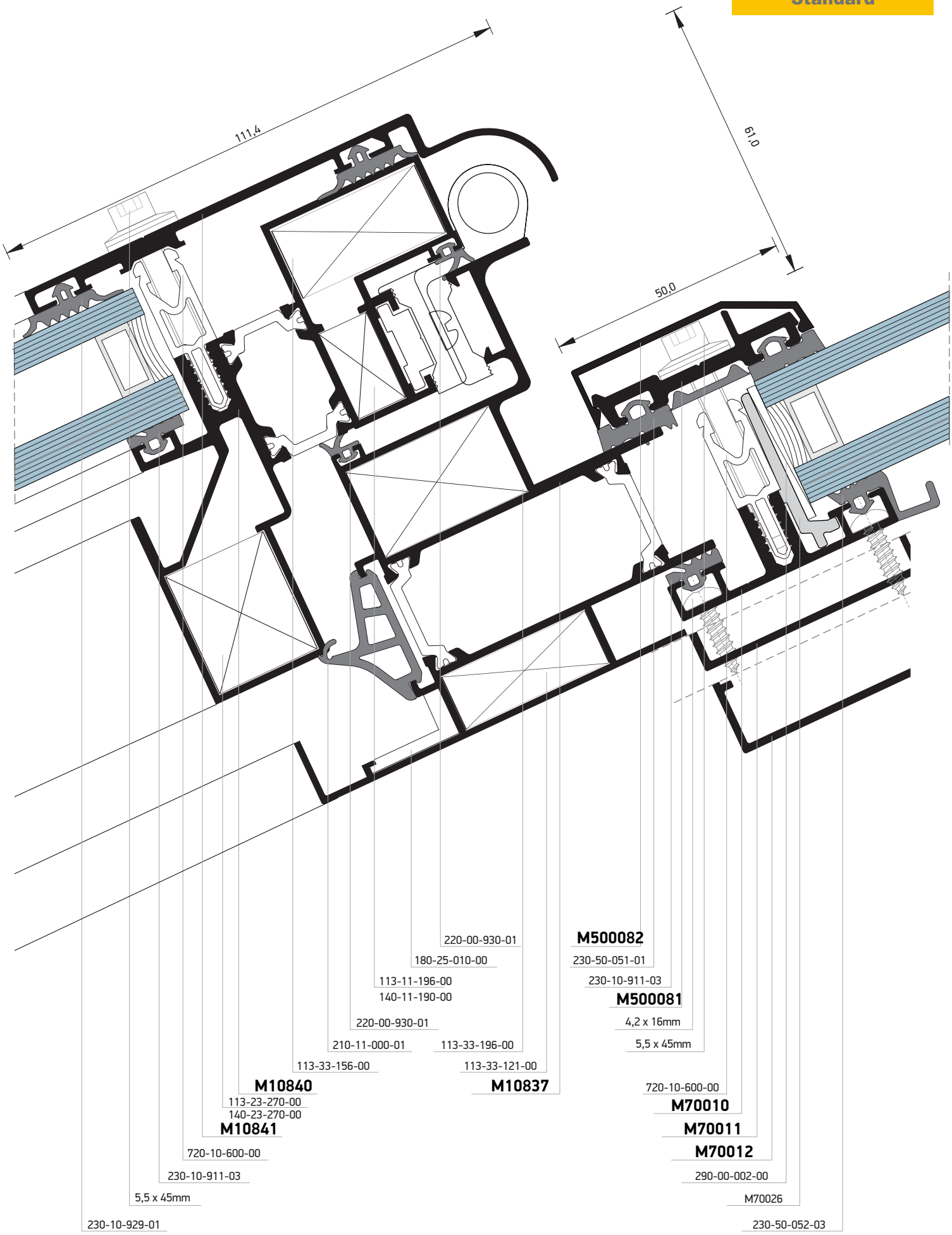

Τομές 1:1 | Section 1:1

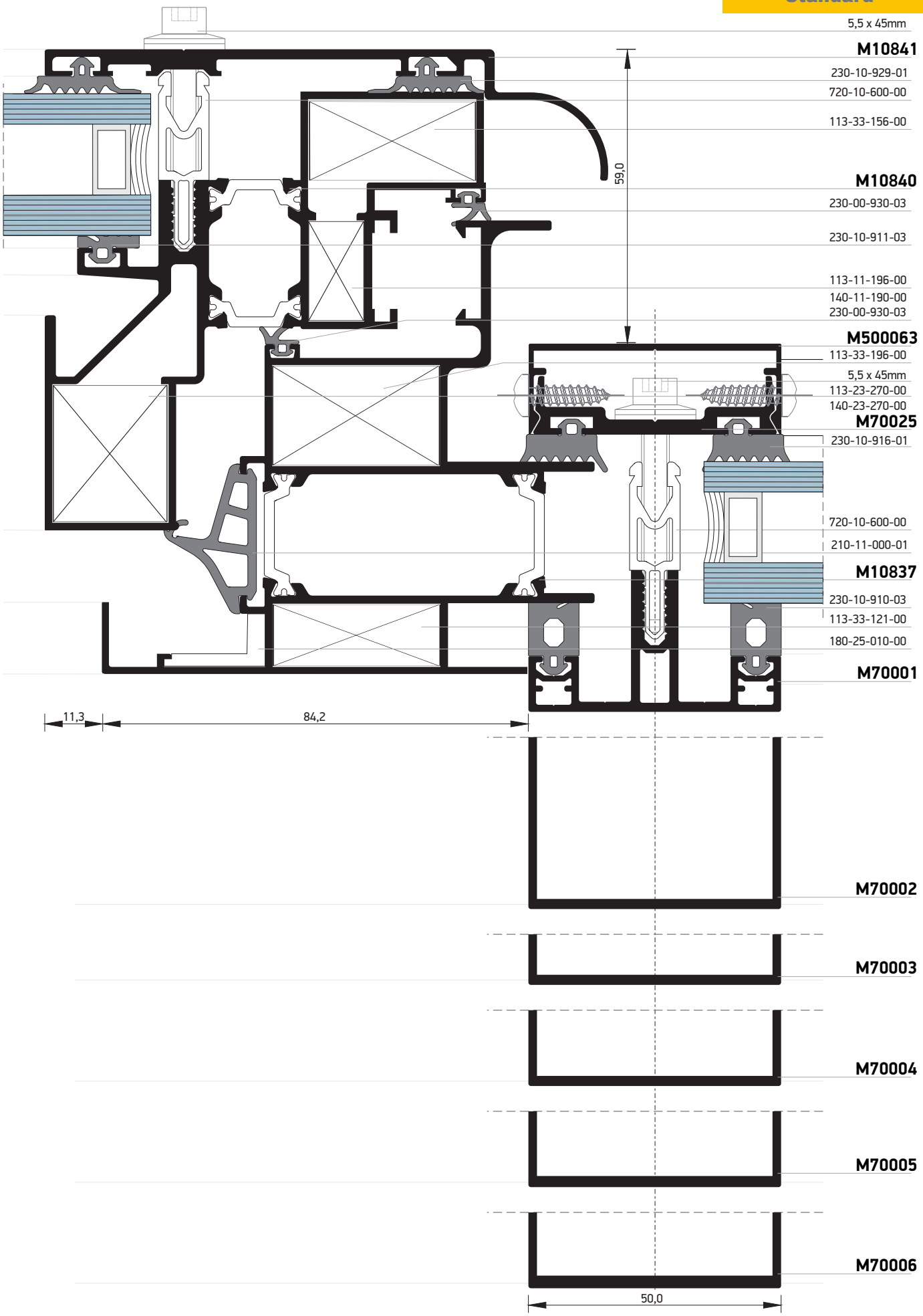
5,5 x 45mm
M10841
230-10-929-01
720-10-600-00
113-33-156-00
59,0
M10840
230-00-930-03
230-10-911-03
113-11-196-00
140-11-190-00
230-00-930-03
M500063
113-33-196-00
5,5 x 45mm
113-23-270-00
140-23-270-00
M70025
230-10-916-01
720-10-600-00
210-11-000-01
M10837
230-10-910-03
113-33-121-00
180-25-010-00
M70001
11,3
84,2
M70002
M70003
M70004
M70005
M70006
50,0

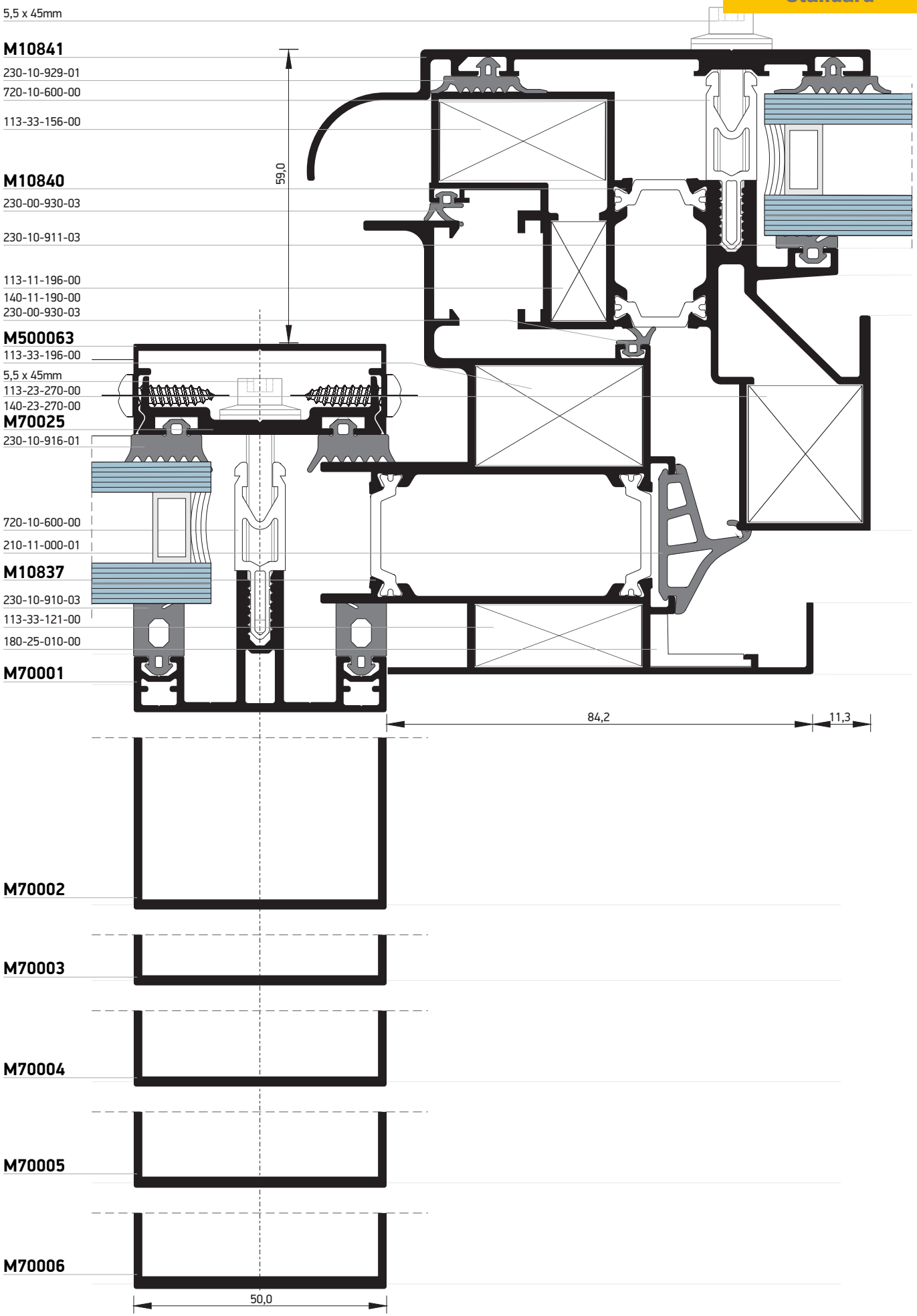

Τομές 1:1 | Section 1:1

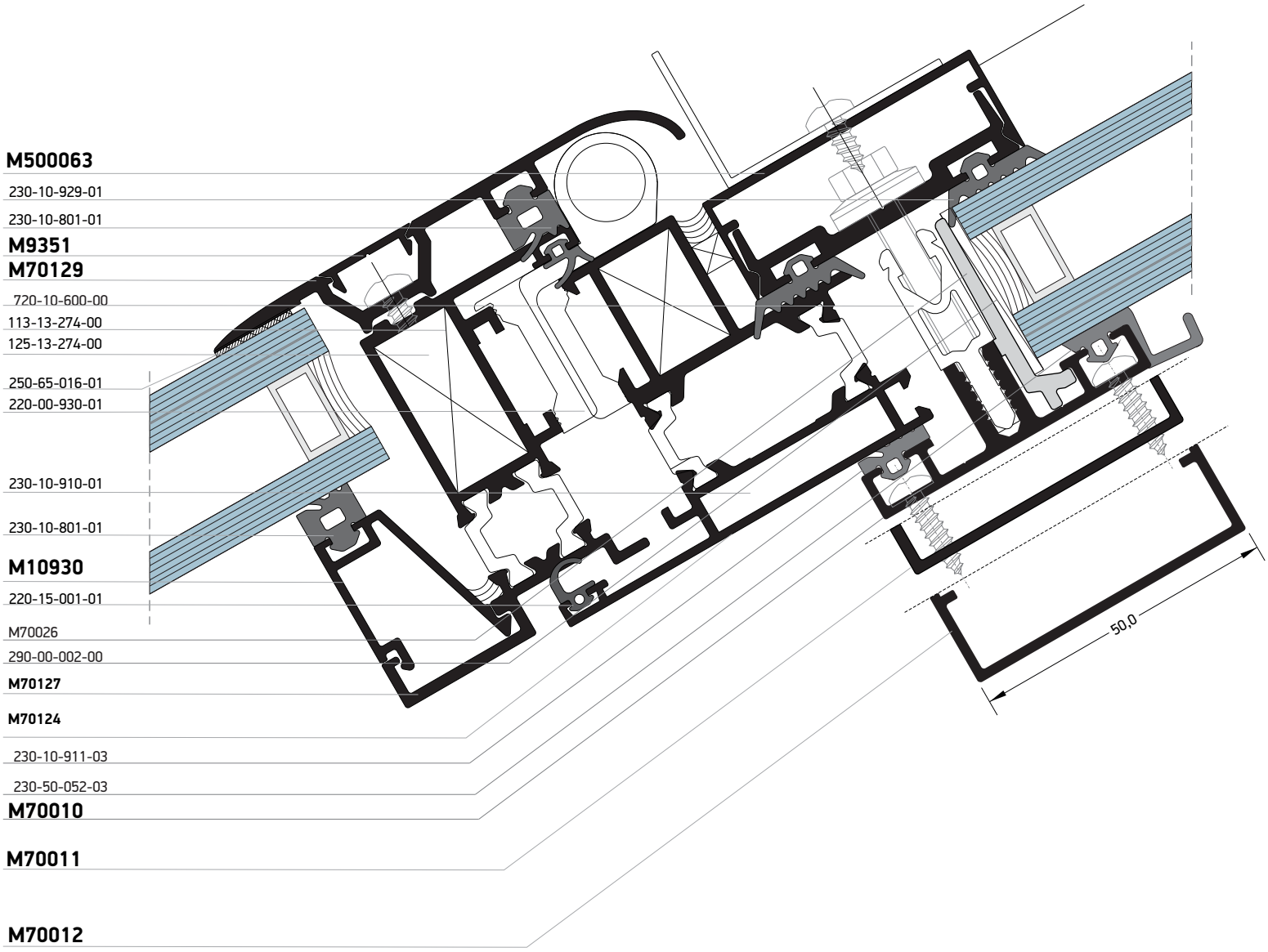
M500063
230-10-929-01
230-10-801-01
M9351
M70129
720-10-600-00
113-13-274-00
125-13-274-00
250-65-016-01
220-00-930-01
230-10-910-01
230-10-801-01
M10930
220-15-001-01
M70026
290-00-002-00
M70127
M70124
230-10-911-03
230-50-052-03
M70010
M70011
M70012
50,0

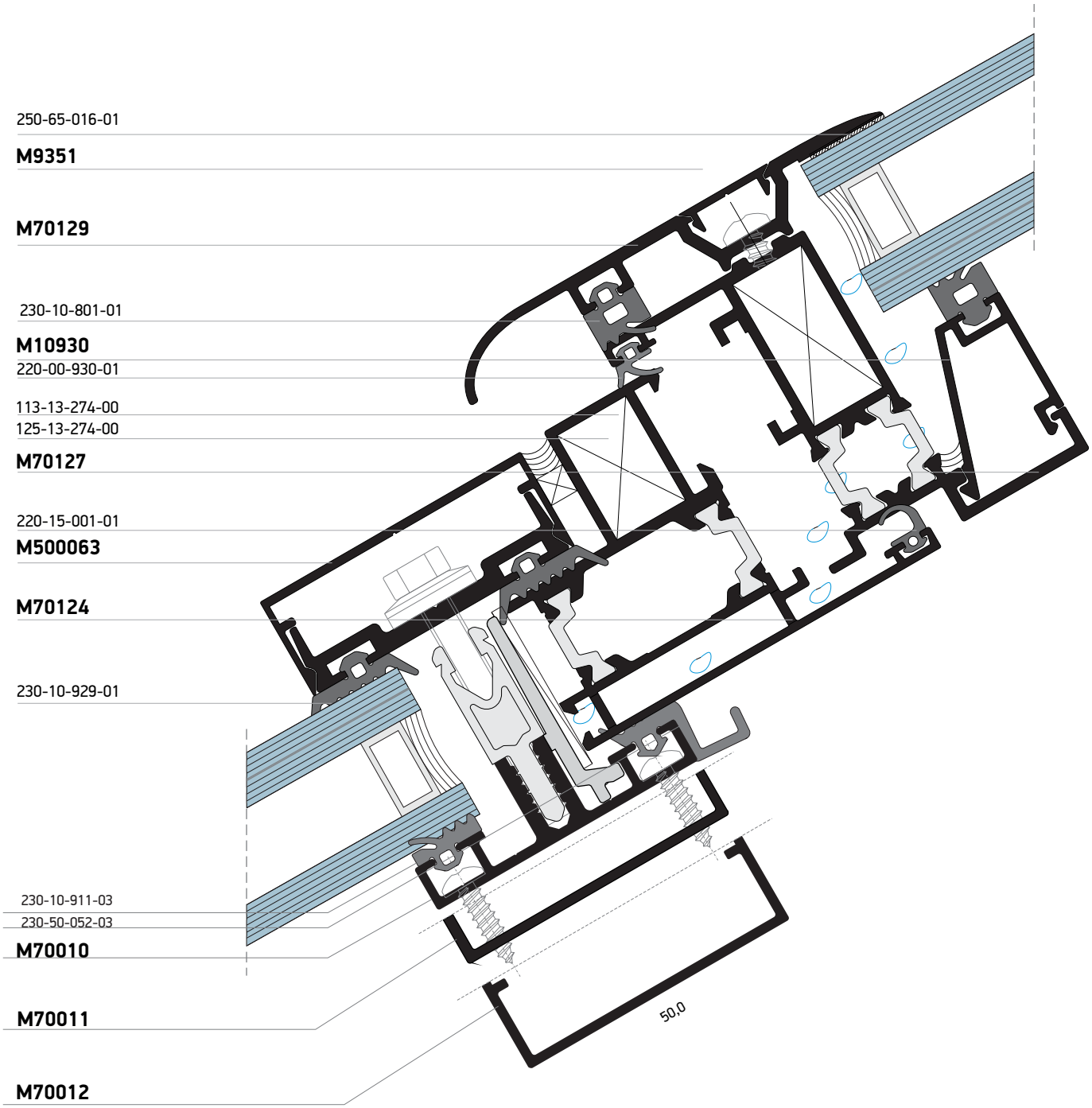
250-65-016-01
M9351
M70129
230-10-801-01
M10930
220-00-930-01
113-13-274-00
125-13-274-00
M70127
220-15-001-01
M500063
M70124
230-10-929-01
230-10-911-03
230-50-052-03
M70010
M70011
M70012
50,0

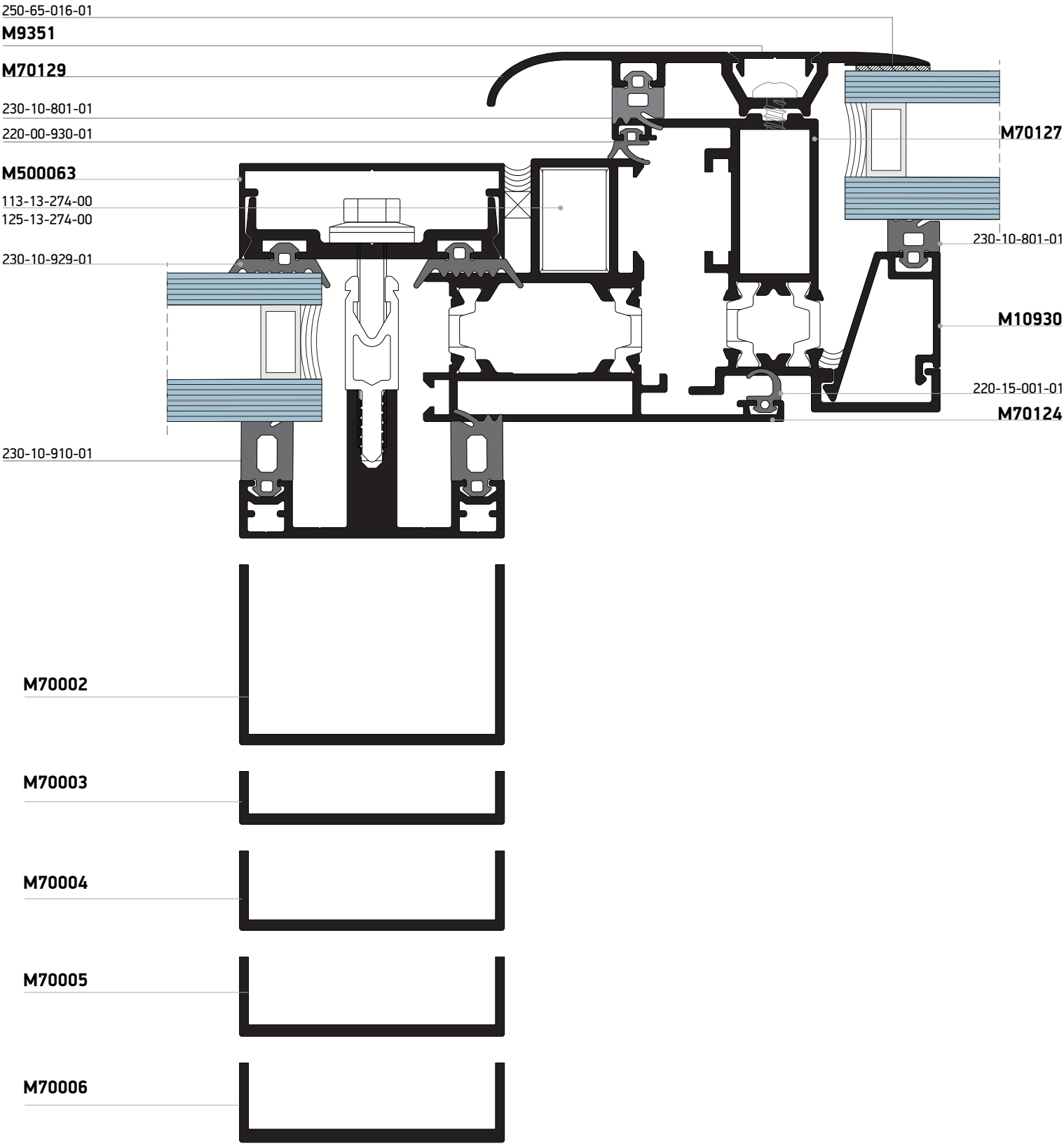
250-65-016-01
M9351
M70129
230-10-801-01
220-00-930-01
M500063
113-13-274-00
125-13-274-00
230-10-929-01
230-10-910-01
M70127
230-10-801-01
M10930
220-15-001-01
M70124
M70002
M70003
M70004
M70005
M70006

Κοπές
Cuttings

Πλάτος κέντρο κολόνας - κέντρο κολόνας | Mullion center - mullion center width	WMC
Πλάτος κολόνα - κολόνα , μέσα | Mullion - mullion width inside	W
Πλάτος τραβερσας | Transom width	WT=W+30mm
Πλάτος τραβερσας | Transom width	WT = WMC - 20,0mm

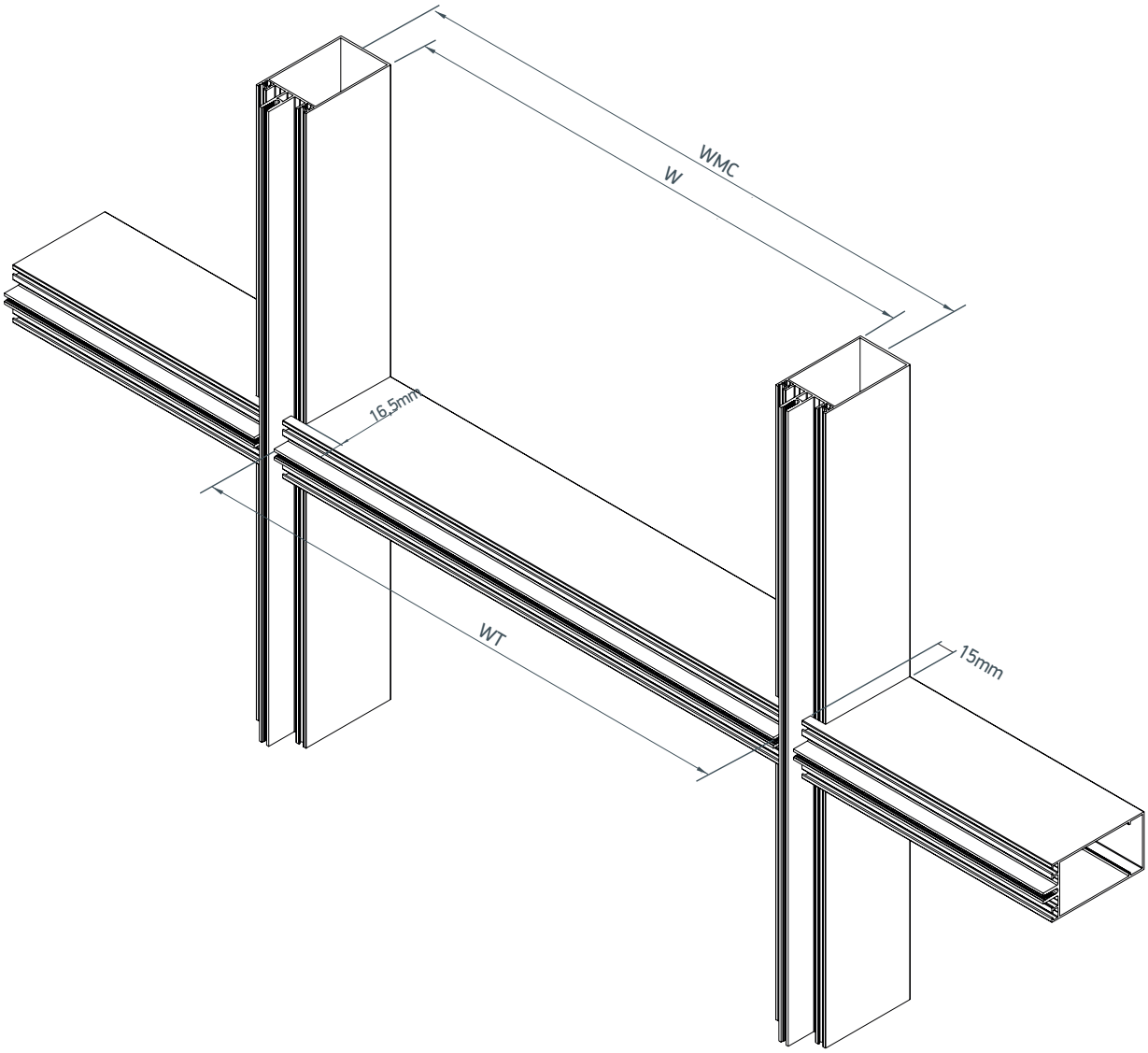

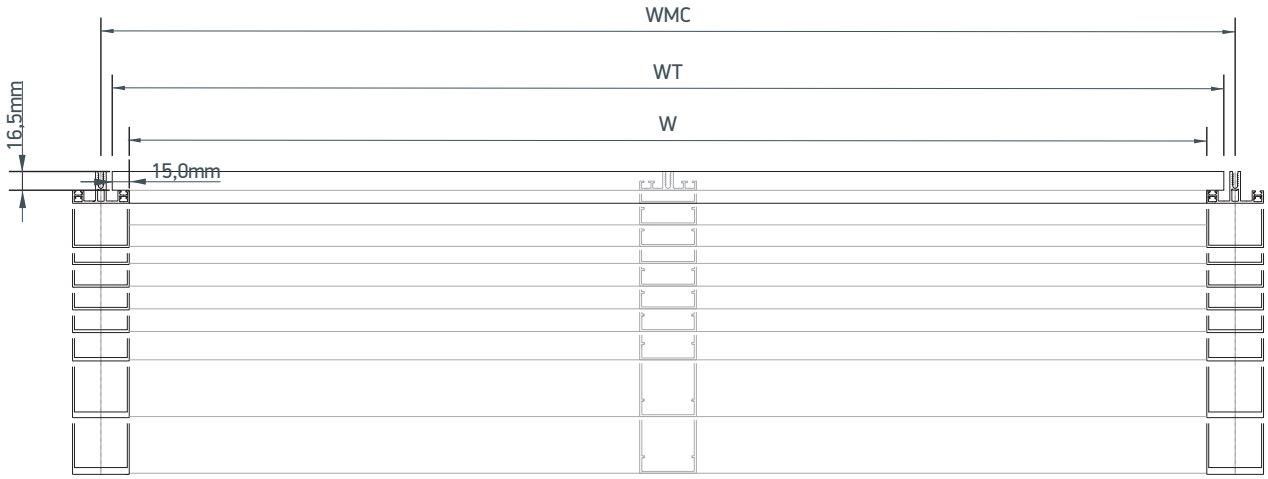

Πλάτος κέντρο κολόνας - κέντρο κολόνας ¦ Mullion center - mullion center width	WMC
Πλάτος κολόνα - κολόνα , μέσα ¦ Mullion - mullion width inside	W
Πλάτος τραβερσας ¦ Transom width	WT=W+30mm
Πλάτος τραβερσας ¦ Transom width	WT = WMC - 20,0mm

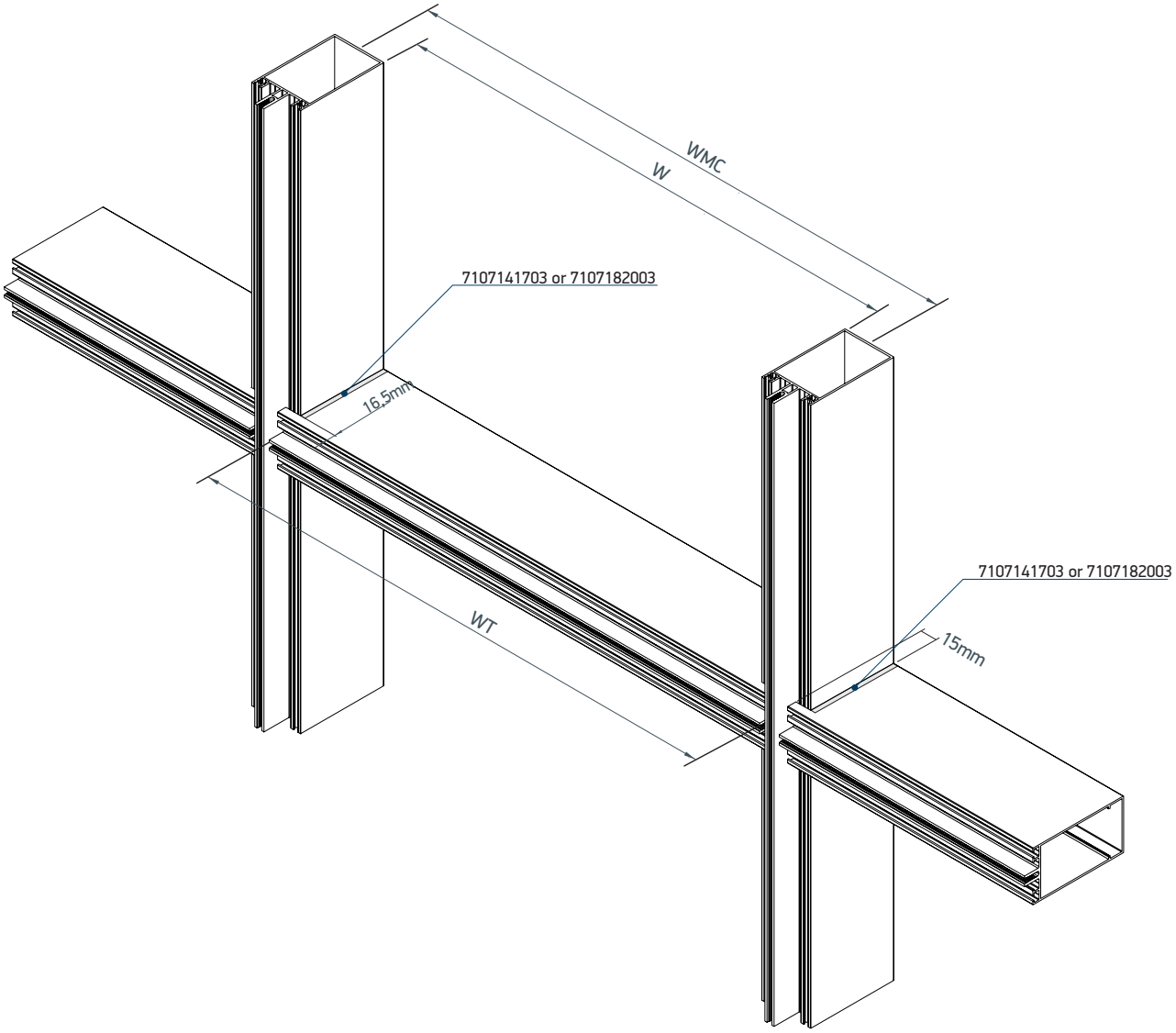

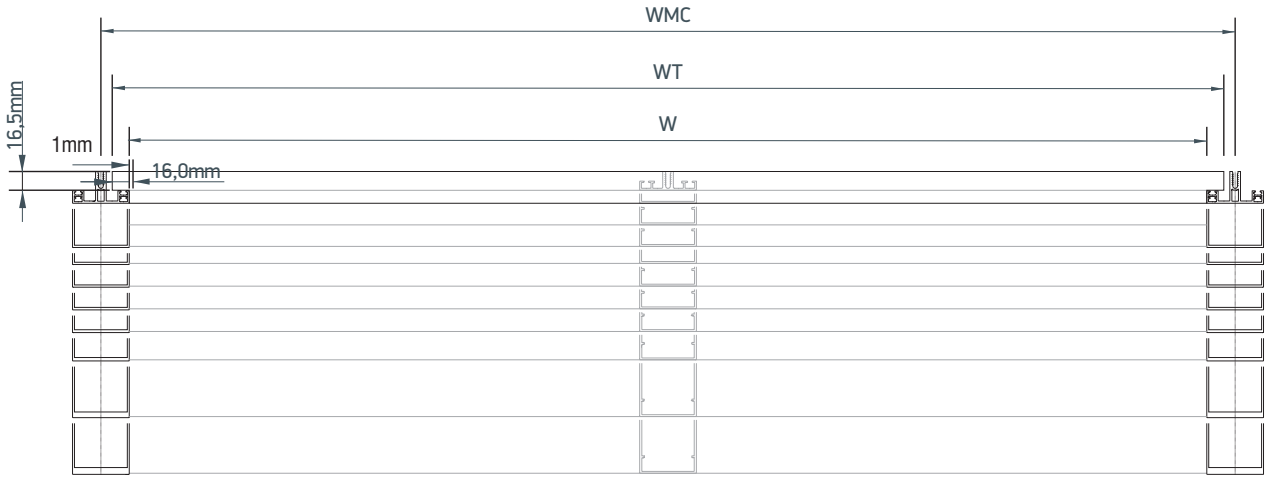

Πλάτος κέντρο κολόνας|Mullion center width	W
Ύψος κέντρο τραβερσας|Transom center height	H
Πλάτος Τζαμιού |Glazing width	WG=W-20,0mm
Ύψος Τζαμιού|Glazing height	HG=H-20,0mm

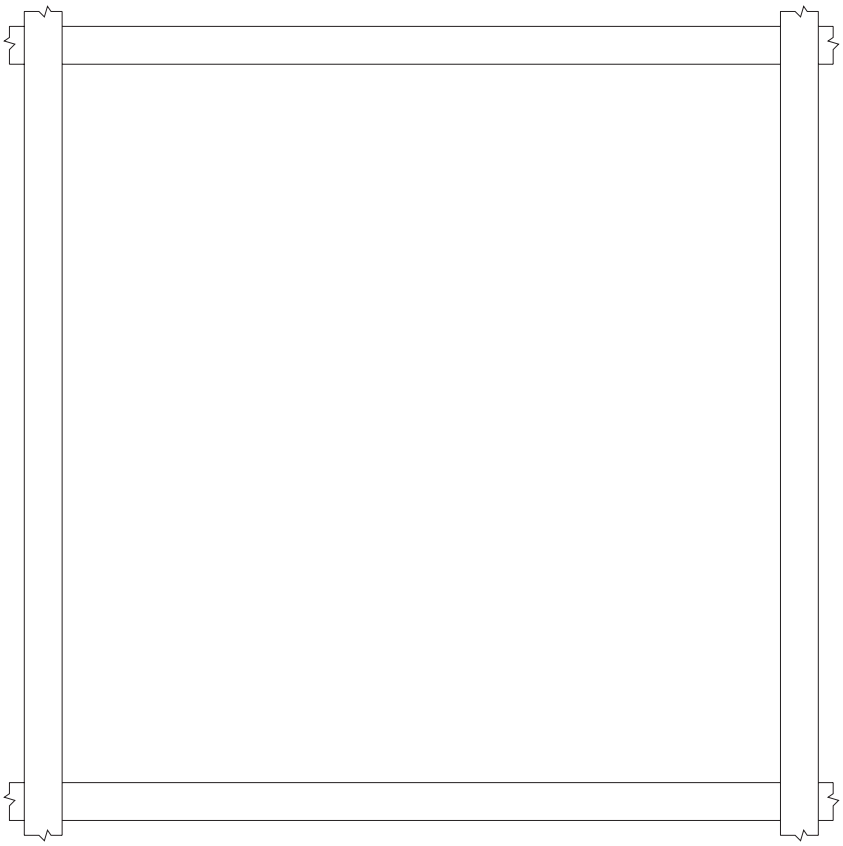

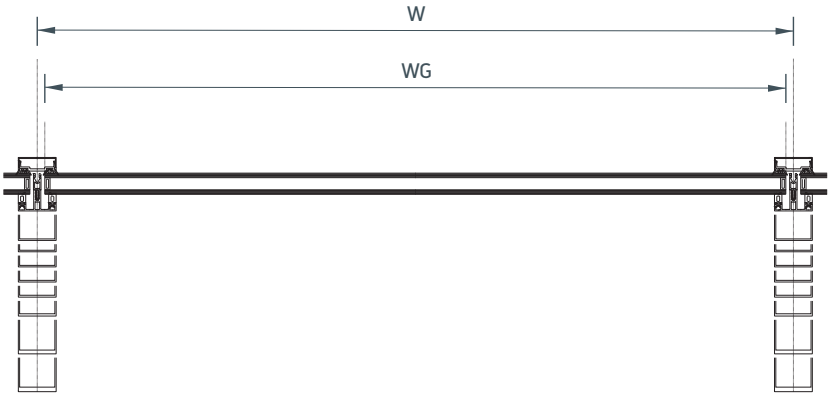

Πλάτος κέντρο κολόνας|Mullion center width	W
Ύψος κέντρο τραβερσας|Transom center height	H
Πλάτος Τζαμιού |Glazing width	WG=W-20,0mm
Ύψος Τζαμιού|Glazing height	HG=H-20,0mm

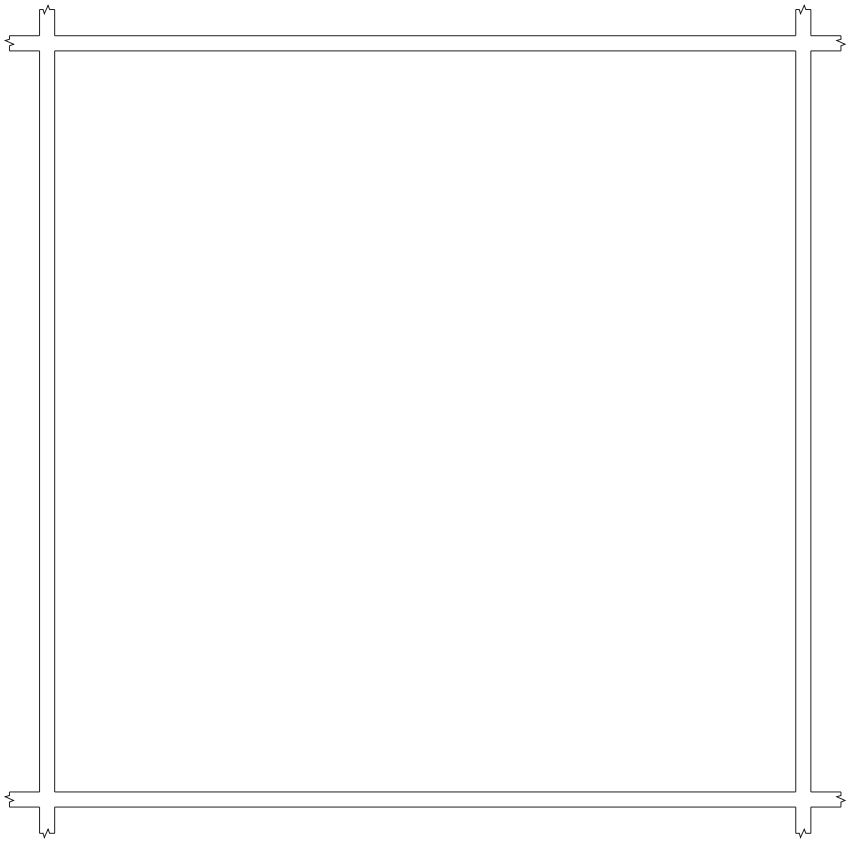

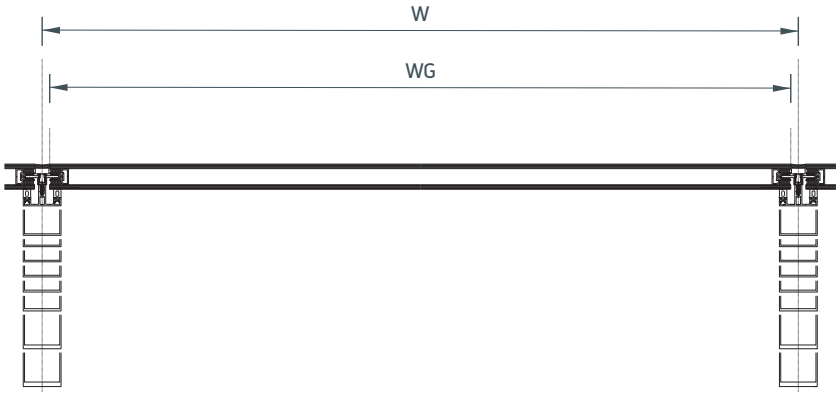

Πλάτος κέντρο κολόνας|Mullion center width	W
Ύψος κέντρο τραβερσας|Transom center height	H
Πλάτος Πρόσθετου |Additional profile width	WA=W-16,0mm
Ύψος Πρόσθετου|Additional profile height	HA=H-16,0mm
Πλάτος Κάσας |Frame width	WF=W-63,0mm
Ύψος Κάσας|Frame height	HF=H-63,0mm
Πλάτος Φύλλου|Sash width	WS=W-103,0mm
Ύψος Φύλλου|Sash height	HS=H-103,0mm

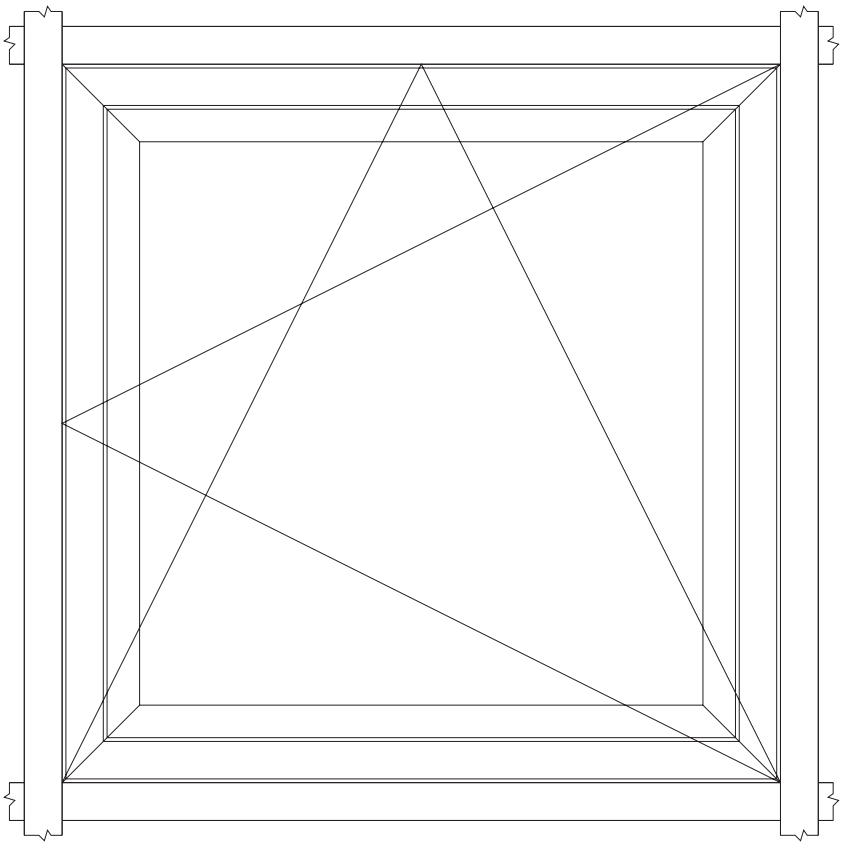

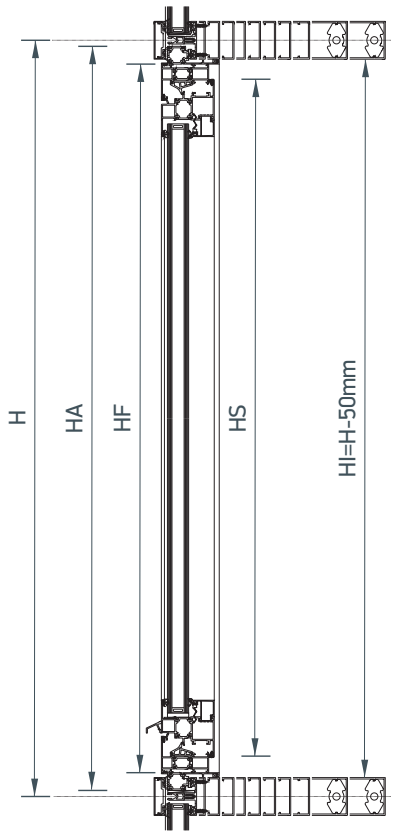

Πλάτος κέντρο κολόνας|Mullion center width	W
Ύψος κέντρο τραβερσας|Transom center height	H
Πλάτος Κάσας |Frame width	WF=W-16,0mm
Ύψος Κάσας|Frame height	HF=H-16,0mm
Πλάτος Φύλλου|Sash width	WS=W-88,6mm
Ύψος Φύλλου|Sash height	HS=H-88,6mm
Πλάτος Τζαμιού (έξω) |Glazing width (out)	WG out = W-60,0mm
Ύψος Τζαμιού (έξω)|Glazing height (out)	HG out=H-60,0mm
Πλάτος Τζαμιού (μέσα) |Glazing width (in)	WG in = W-156,2mm
Ύψος Τζαμιού (μέσα)|Glazing height (in)	HG in=H-156,2mm

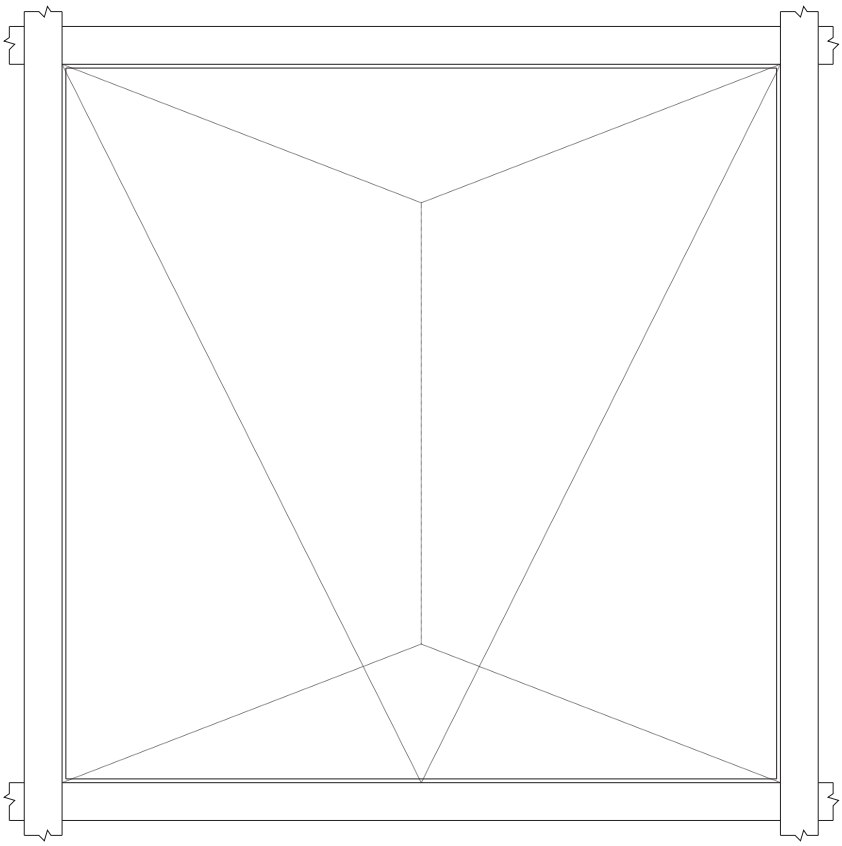

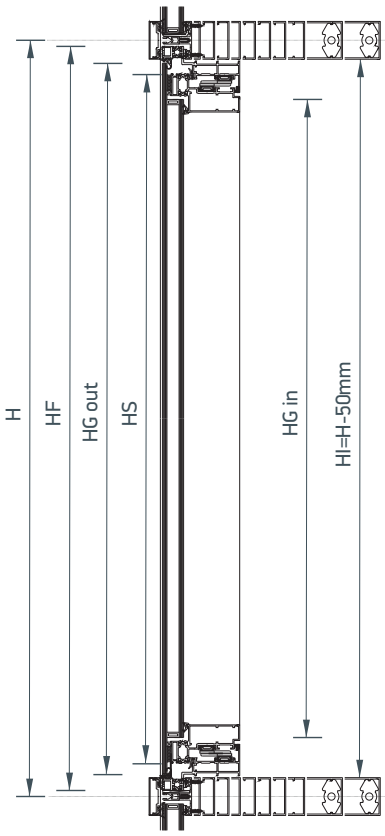

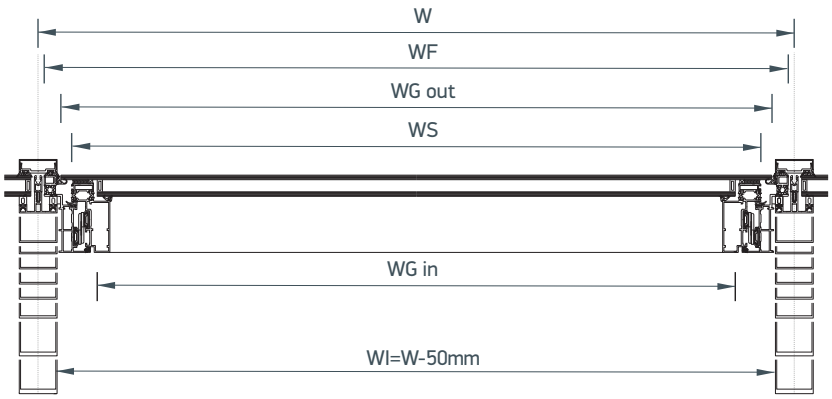

Πλάτος κέντρο κολόνας|Mullion center width	W
Ύψος κέντρο τραβερσας|Transom center height	H
Πλάτος Κάσας |Frame width	WF=W+35,6mm
Ύψος Κάσας|Frame height	HF=H+35,6,0mm
Πλάτος Φύλλου|Sash width	WS=WF-59,2mm=W-23,6mm
Ύψος Φύλλου|Sash height	HS=HF-59,2mm=H-23,6mm
Πλάτος Τζαμιού (έξω) |Glazing width (out)	WG out = WS-47,0mm
Ύψος Τζαμιού (έξω)|Glazing height (out)	HG out=HS-47,0mm
Πλάτος Τζαμιού (μέσα) |Glazing width (in)	WG in= WG out-49,0mm=WS-96,0mm
Ύψος Τζαμιού (μέσα)|Glazing height (in)	HG in=HG out-49,0mm=HS-96,0mm

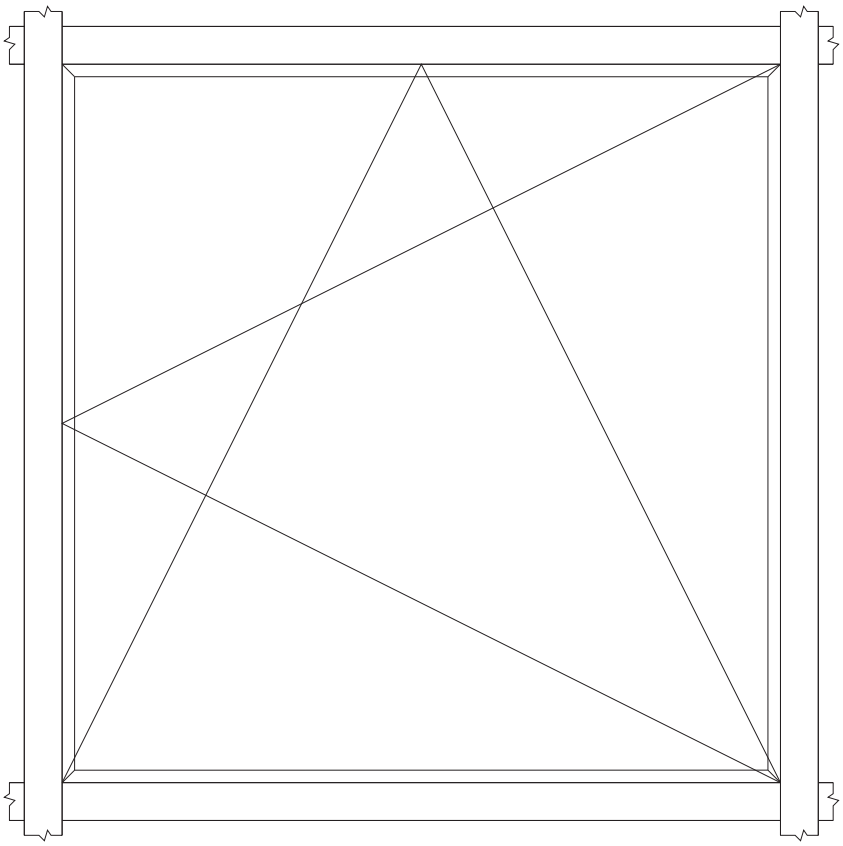

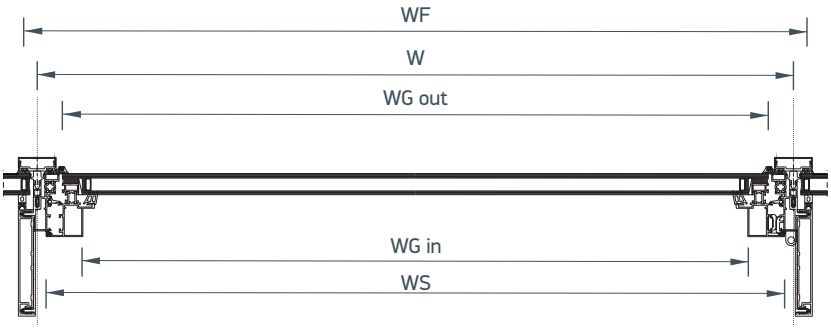

Πλάτος κέντρο κολόνας|Mullion center width	W
Ύψος κέντρο τραβερσας|Transom center height	H
Πλάτος πλάκας πίεσης |Pressure plate width	WPP=W-18,4mm
Ύψος πλάκας πίεσης|Pressure plate height	HPP=H-18,4mm
Πλάτος Κάσας |Frame width	WF=W-23,8mm
Ύψος Κάσας|Frame height	HF=H-23,8mm
Πλάτος Φύλλου|Sash width	WS=WF-43,0mm
Ύψος Φύλλου|Sash height	HS=HF-43,0mm

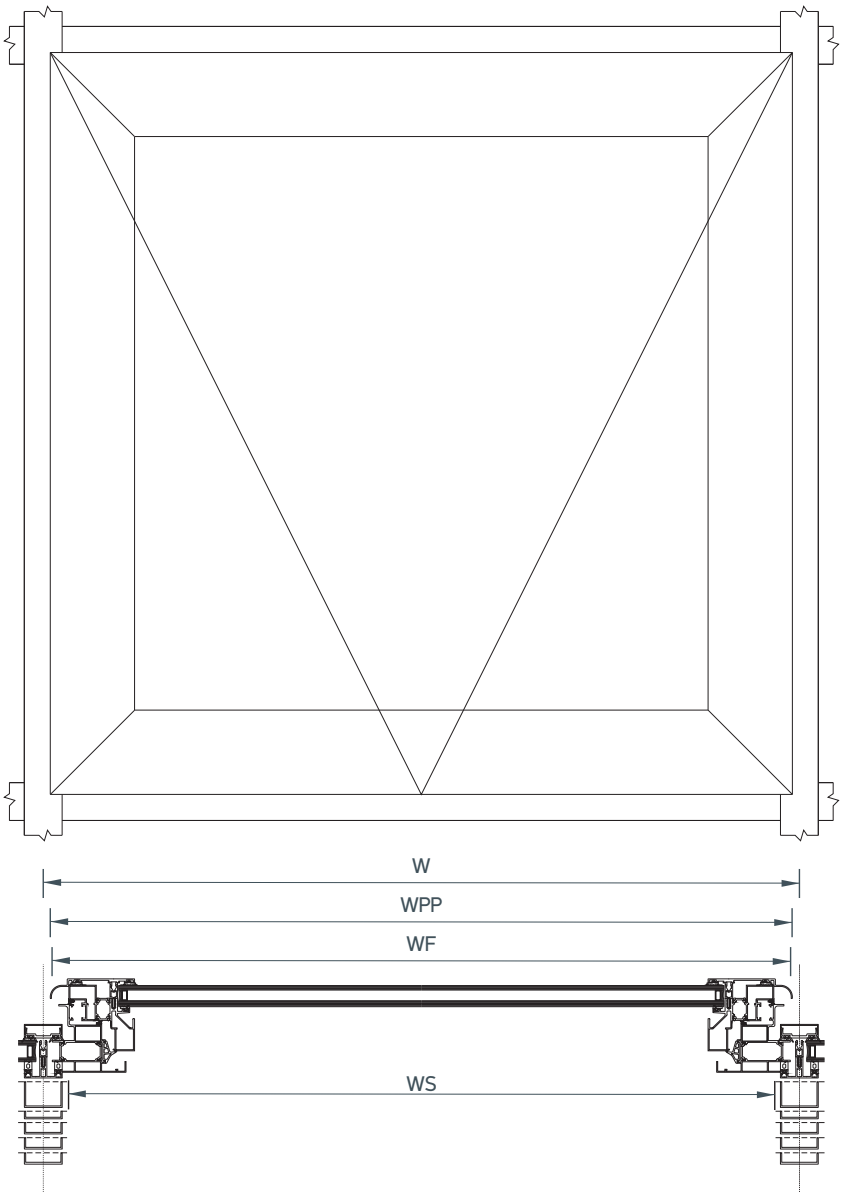

Πλάτος κέντρο κολόνας|Mullion center width	W
Ύψος κέντρο τραβερσας|Transom center height	H
Πλάτος Κάσας |Frame width	WF=W-20,0mm
Ύψος Κάσας|Frame height	HF=H-20,0mm
Πλάτος Φύλλου|Sash width	WS=W-88,8mm
Ύψος Φύλλου|Sash height	HS=H-88,8mm
Πλάτος Τζαμιού (έξω) |Glazing width (out)	WG out = W-44,0mm
Ύψος Τζαμιού (έξω)|Glazing height (out)	HG out=H-44,0mm
Πλάτος Τζαμιού (μέσα) |Glazing width (in)	WG in = W-150,8mm
Ύψος Τζαμιού (μέσα)|Glazing height (in)	HG in=H-150,8mm

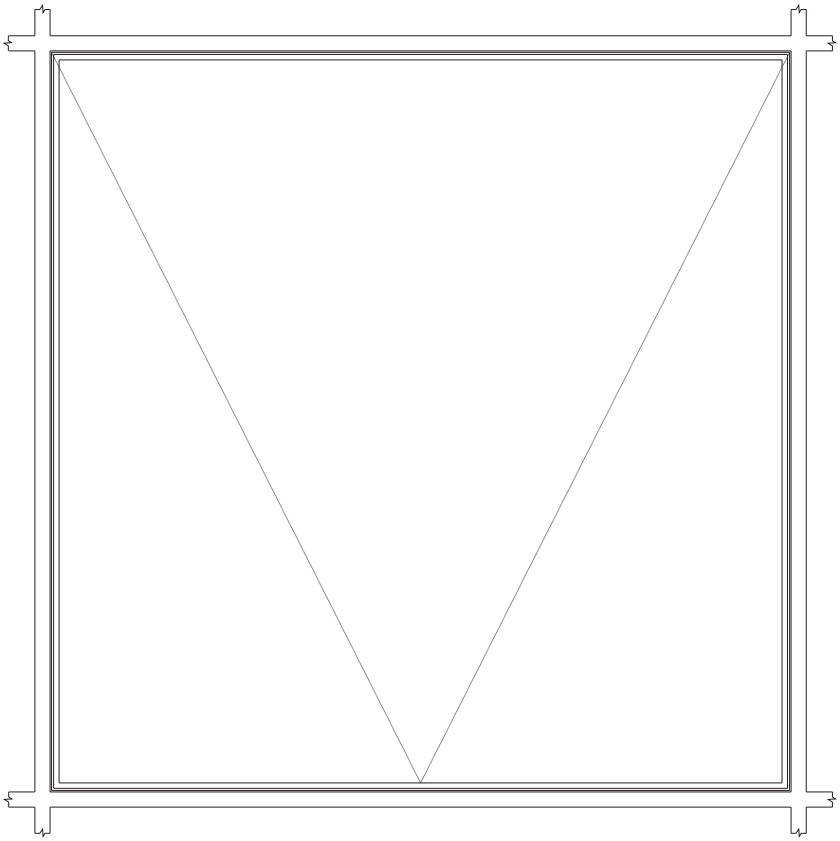

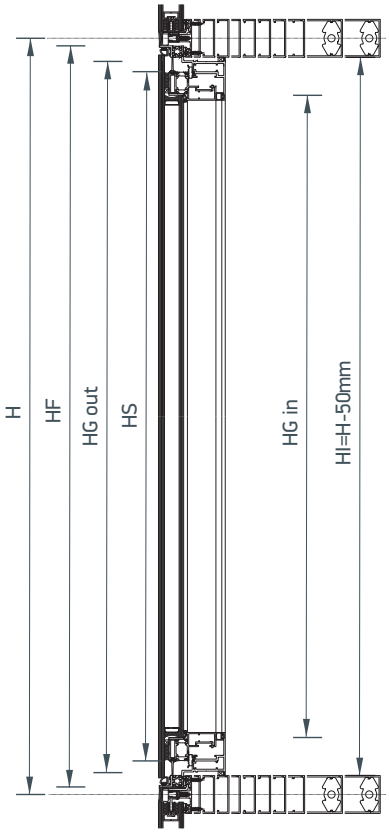

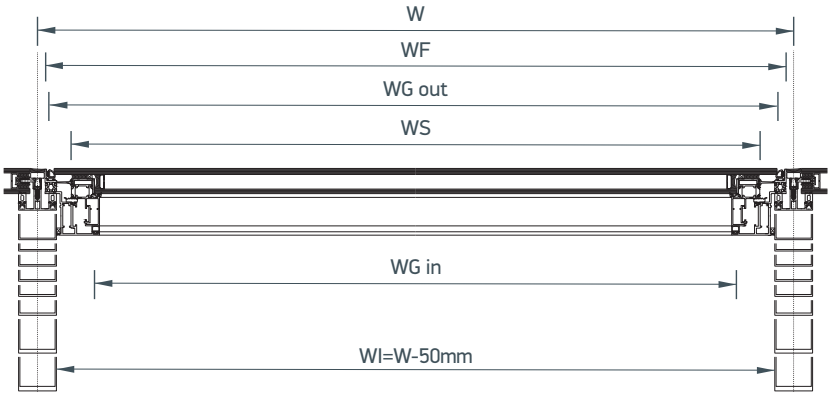

Πλάτος κέντρο κολόνας|Mullion center width	W
Ύψος κέντρο τραβερσας|Transom center height	H
Πλάτος Κάσας |Frame width	WF=W-20,0mm
Ύψος Κάσας|Frame height	HF=H-20,0mm
Πλάτος Φύλλου|Sash width	WS=W-87,6mm
Ύψος Φύλλου|Sash height	HS=H-87,6mm
Πλάτος Τζαμιού (έξω) |Glazing width (out)	WG out = W-44,0mm
Ύψος Τζαμιού (έξω)|Glazing height (out)	HG out=H-44,0mm
Πλάτος Τζαμιού (μέσα) |Glazing width (in)	WG in = W-151,2mm
Ύψος Τζαμιού (μέσα)|Glazing height (in)	HG in=H-151,2mm

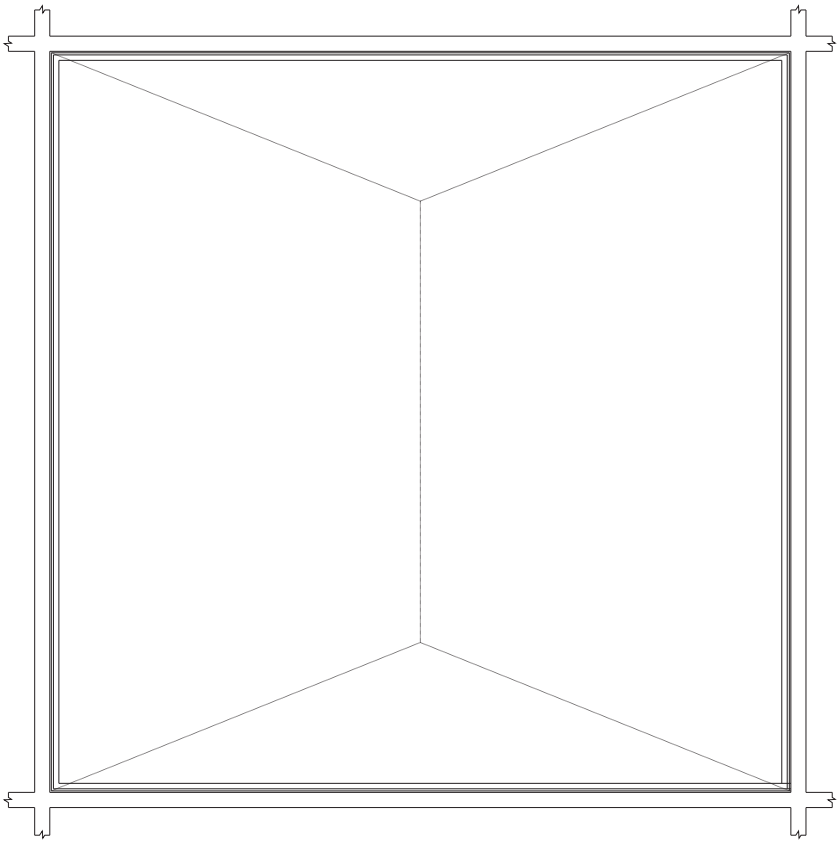

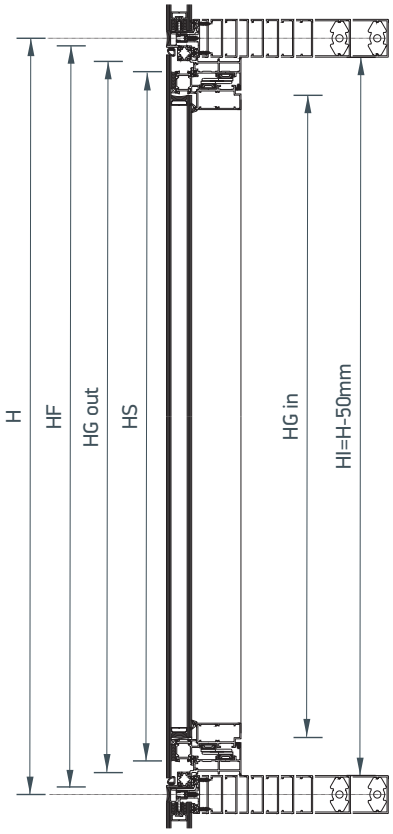

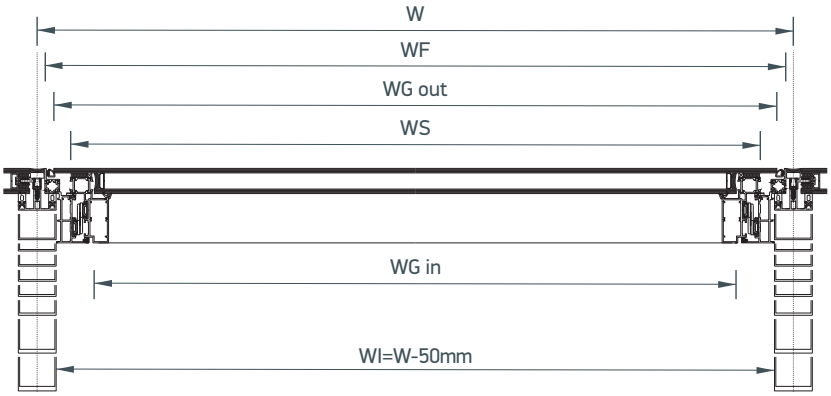

Κατεργασιές
Milling-Tooling Operations

Οδηγίες εγκατάστασης
Installation instructions

1. ASSEMBLY MULLION-TRANSOMS

Align and anchor support brackets
to building structure.

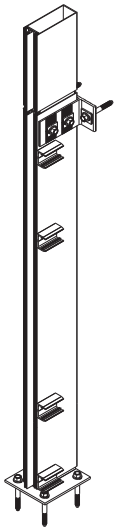

1.1

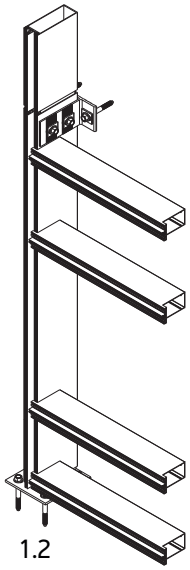

1.2

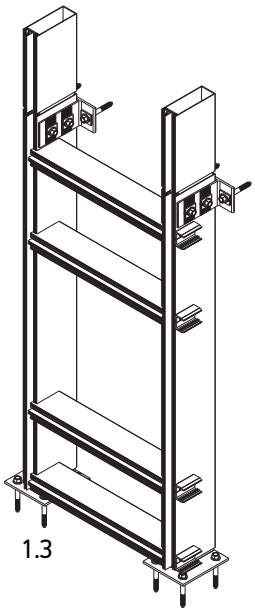

1.3

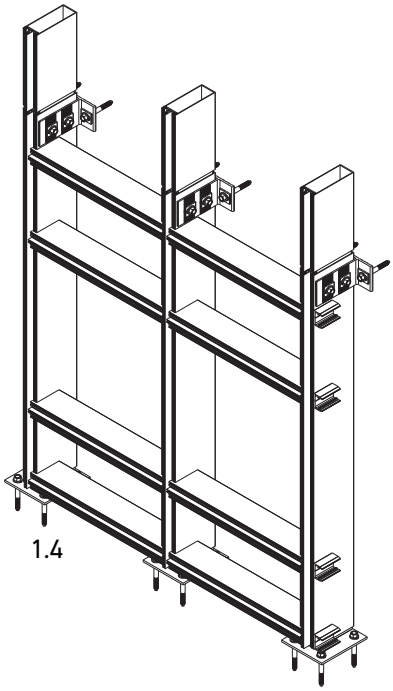

1.4

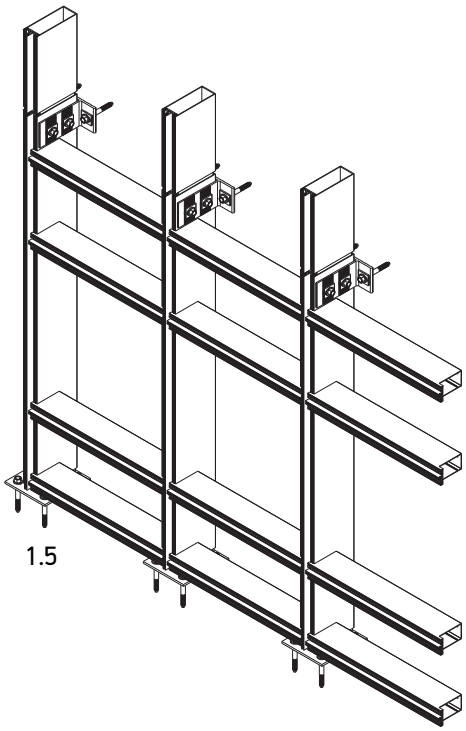

1.5

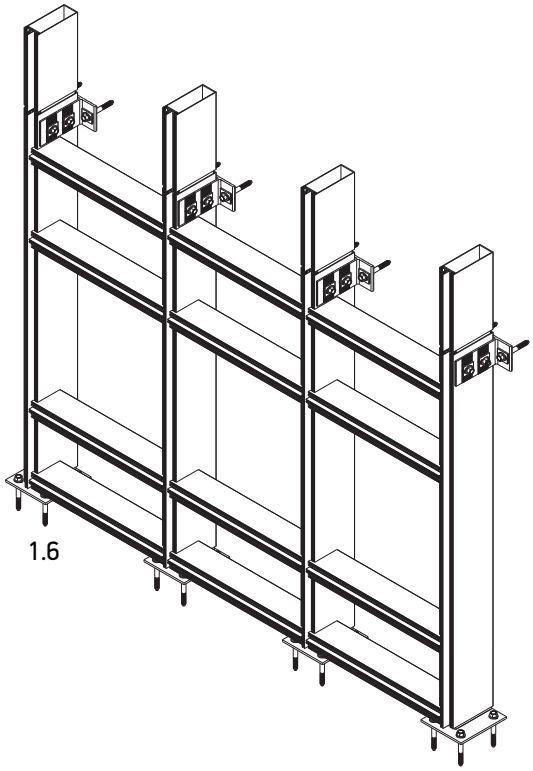

1.6

2. ASSEMBLY LADDER ELEMENTS

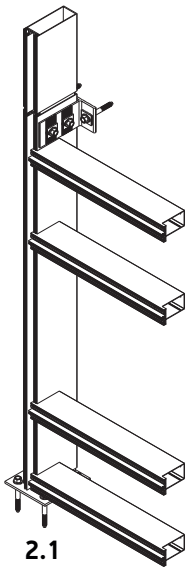

2.1

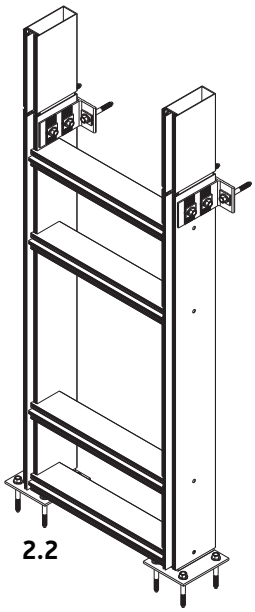

2.2

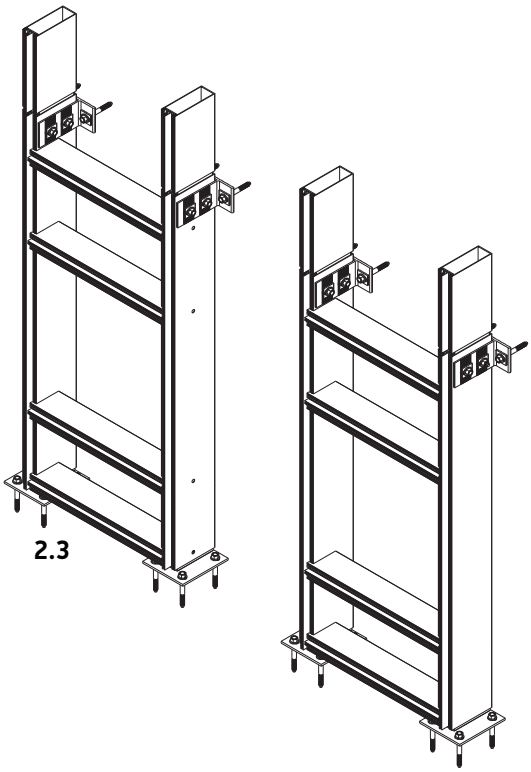

2.3

3. ASSEMBLY MULLIONS-TRANSOMS

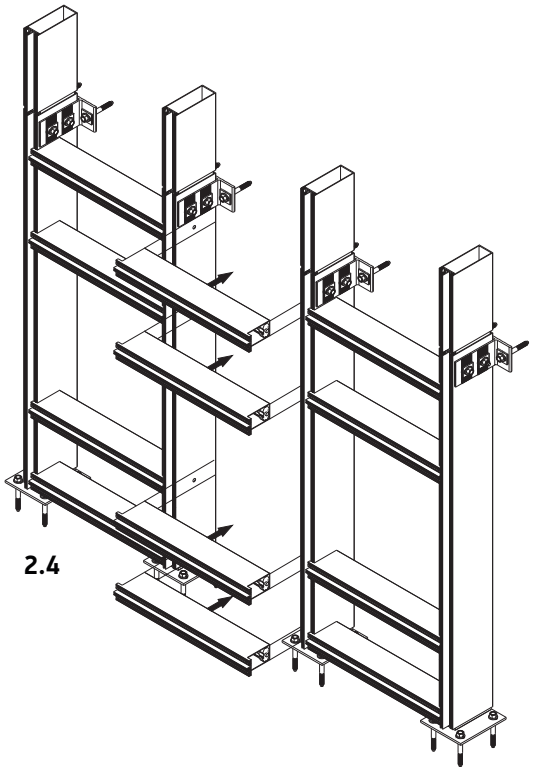

2.4

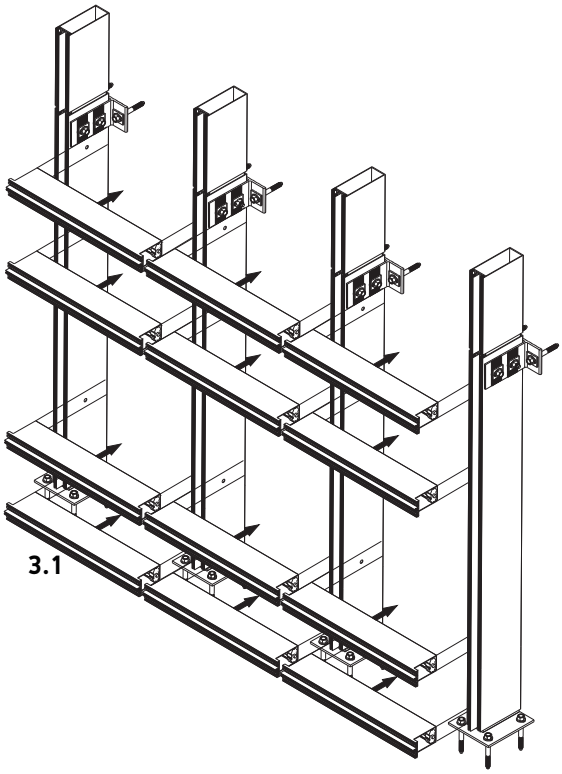

3.1

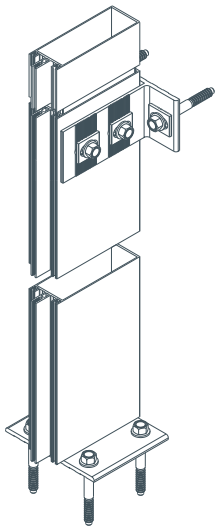

Αγκύρωση κολόνας
Mullion Anchoring

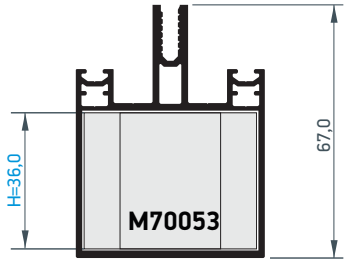

M70002

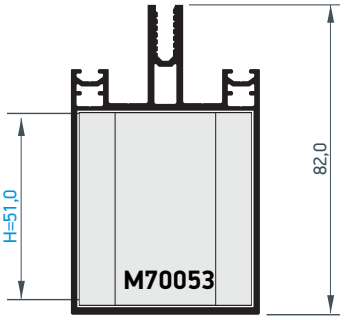

M70003

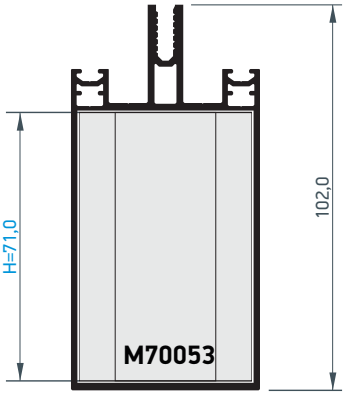

M70004

M70053
W=4239gr./m.

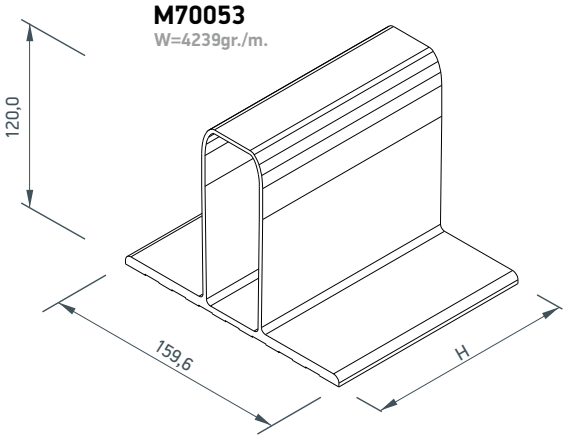

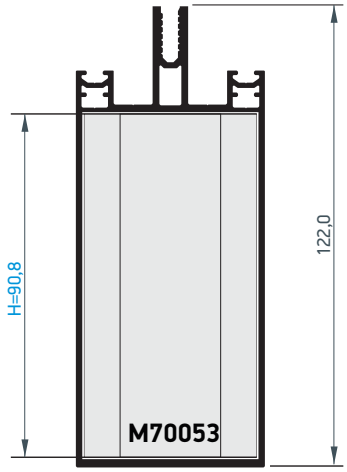

M70005

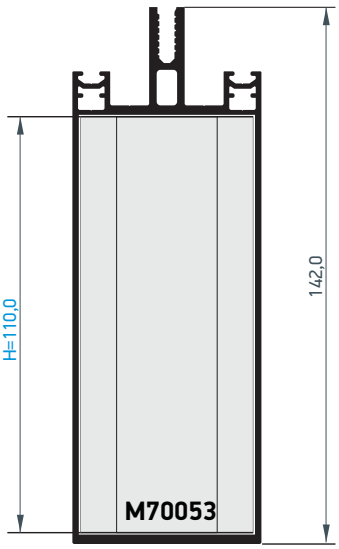

M70006

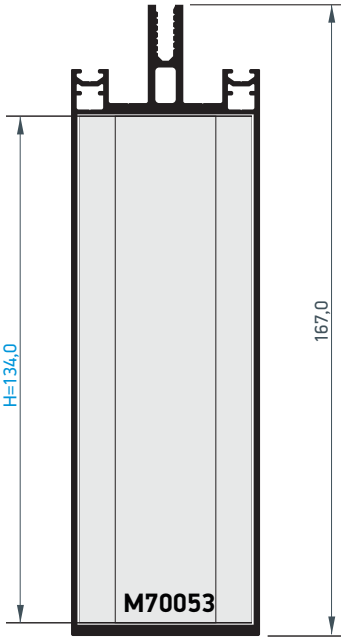

M70007

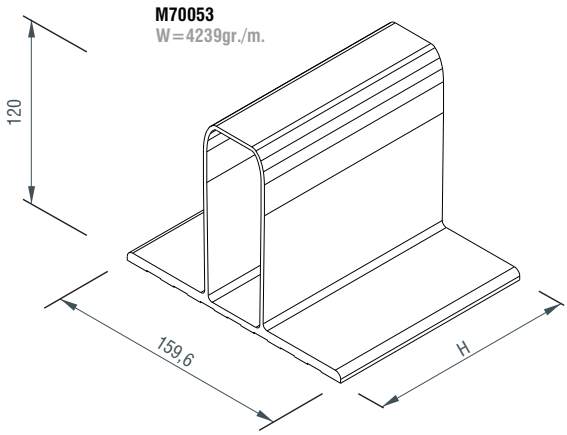

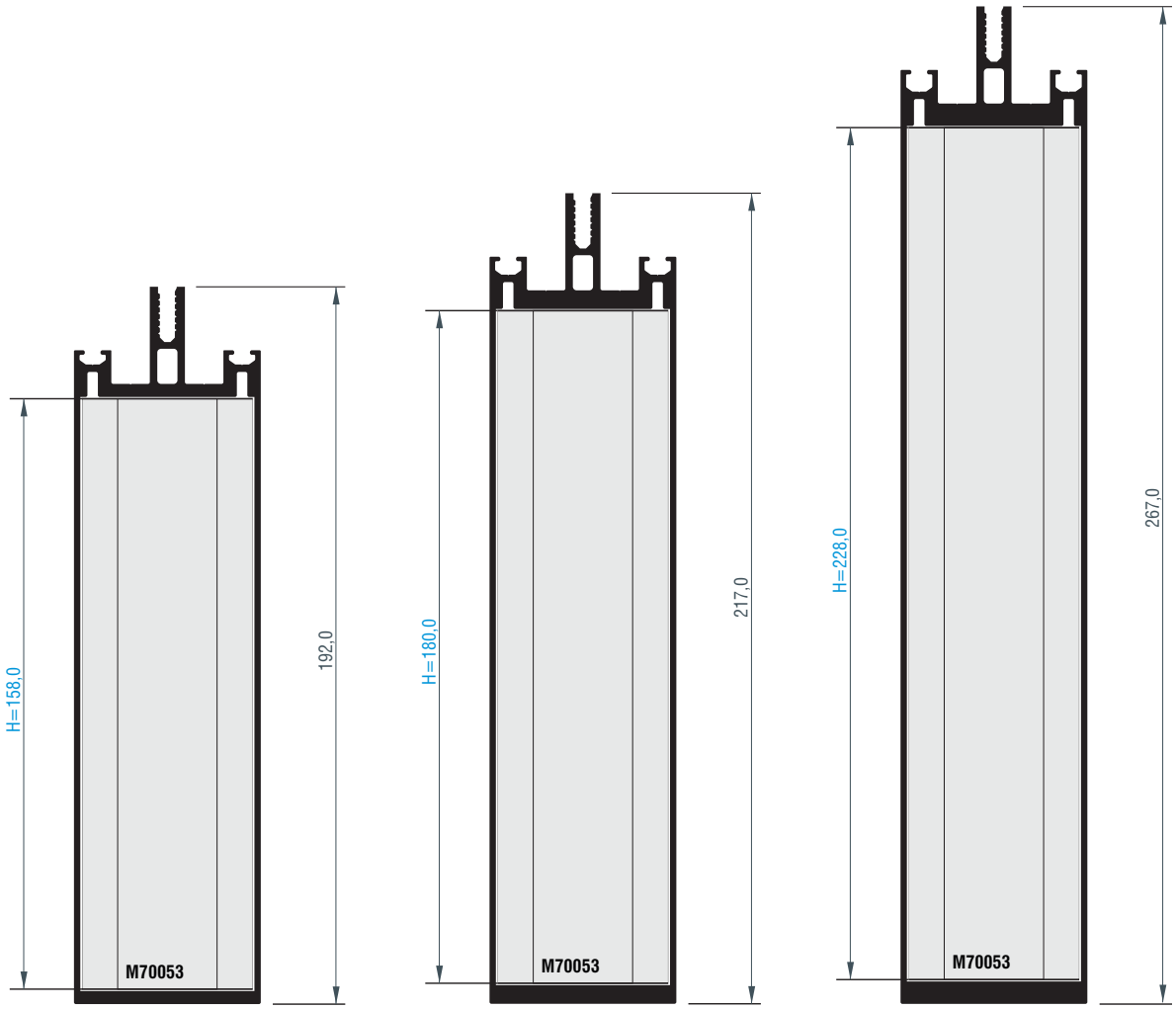

M70034 M70008 M70009

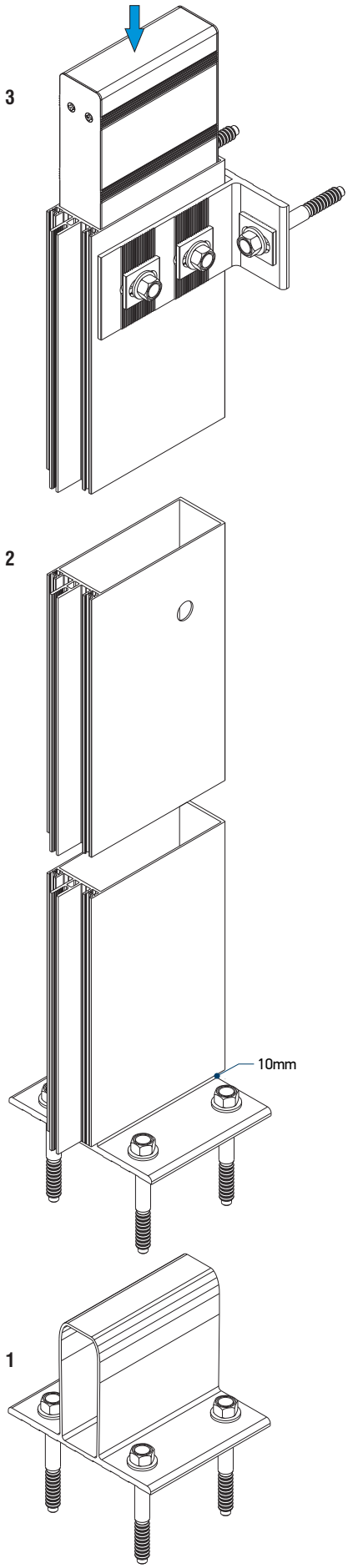
3
2
10mm
1

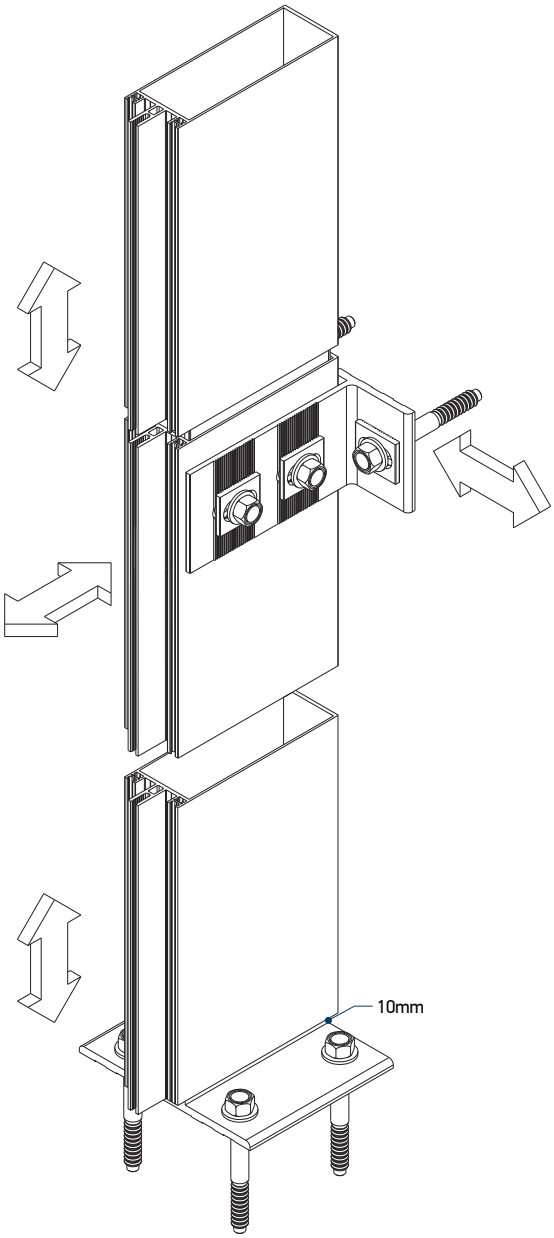
10mm

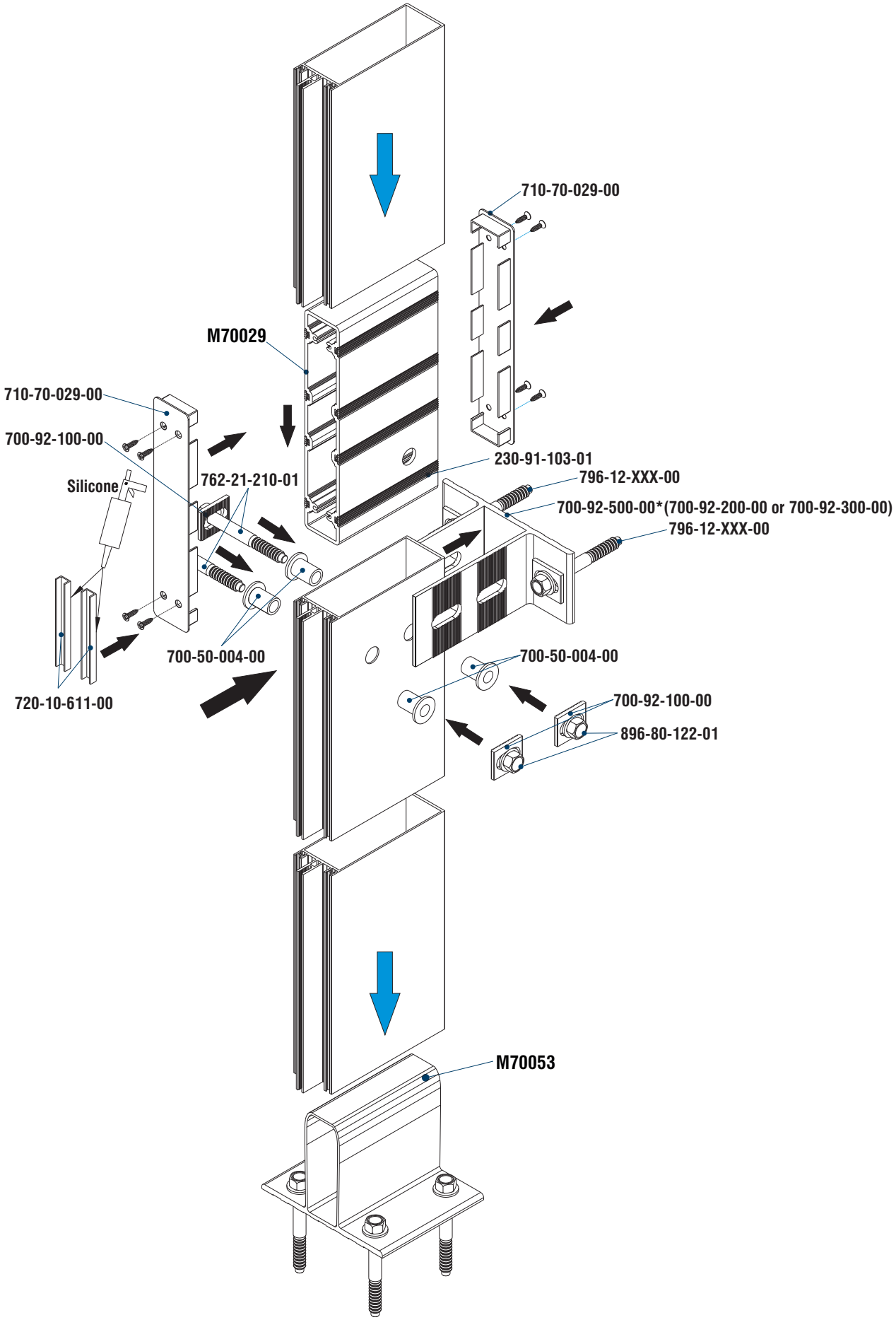
710-70-029-00
M70029
710-70-029-00
700-92-100-00
Silicone
762-21-210-01
230-91-103-01
796-12-XXX-00
700-92-500-00*(700-92-200-00 or 700-92-300-00)
796-12-XXX-00
700-50-004-00
720-10-611-00
700-50-004-00
700-92-100-00
896-80-122-01
M70053

Shoe Bracket V1

Mullion Κολόνα	H
M70002	36 mm
M70003	51 mm
M70004	71 mm
M70005	90,8 mm
M70006	110 mm
M70007	134 mm
M70034	158 mm
M70008	180 mm
M70009	228 mm

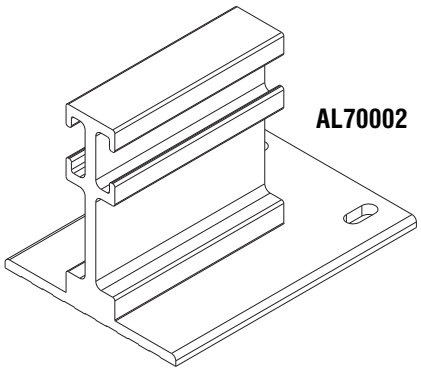

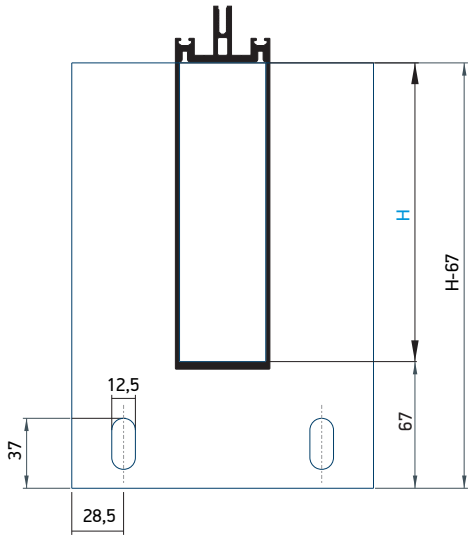

Shoe Bracket V2

Mullion Κολόνα	H
M70004	71 mm
M70005	90,8 mm
M70006	110 mm
M70007	134 mm
M70034	158 mm
M70008	180 mm
M70009	228 mm

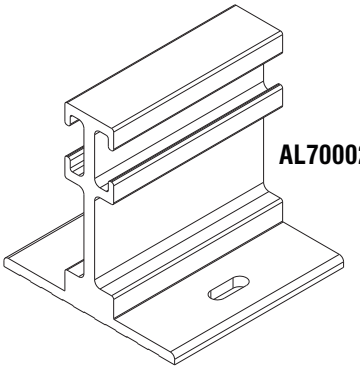

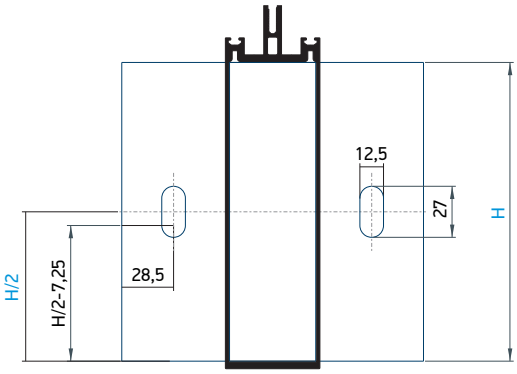

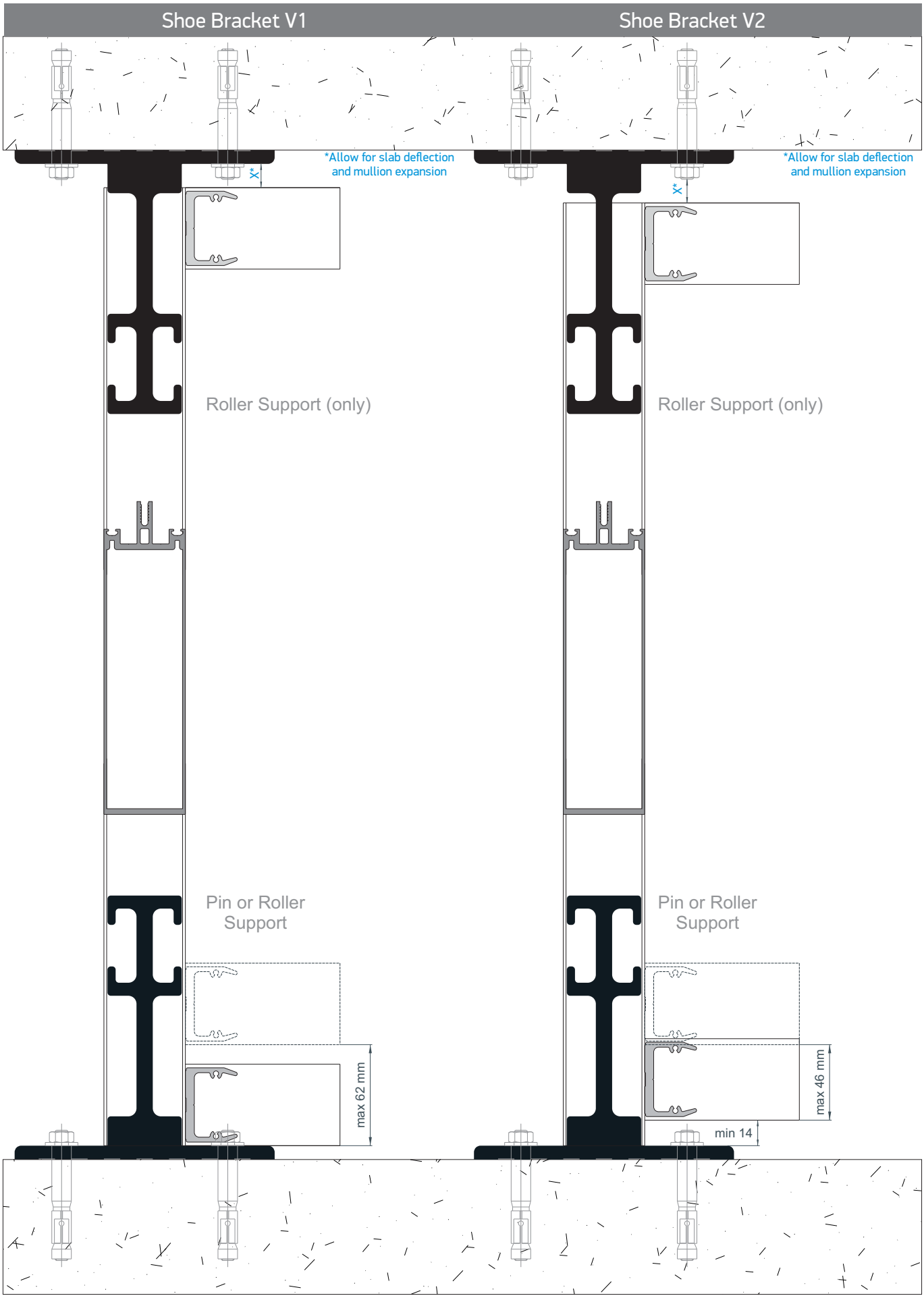
Shoe Bracket V1
Shoe Bracket V2
*Allow for slab deflection and mullion expansion
*Allow for slab deflection and mullion expansion
*x
*x
Roller Support (only)
Roller Support (only)
Pin or Roller Support
Pin or Roller Support
max 62 mm
max 46 mm
min 14

Slab deflection and mullion expansion -Top detail (Roller Support) for shoe brucket V1
Παραμόρφωση πλάκας και διαστολή κολόνας- Επάνω λεπτομέρεια (Roller Support) for shoe brucket V1

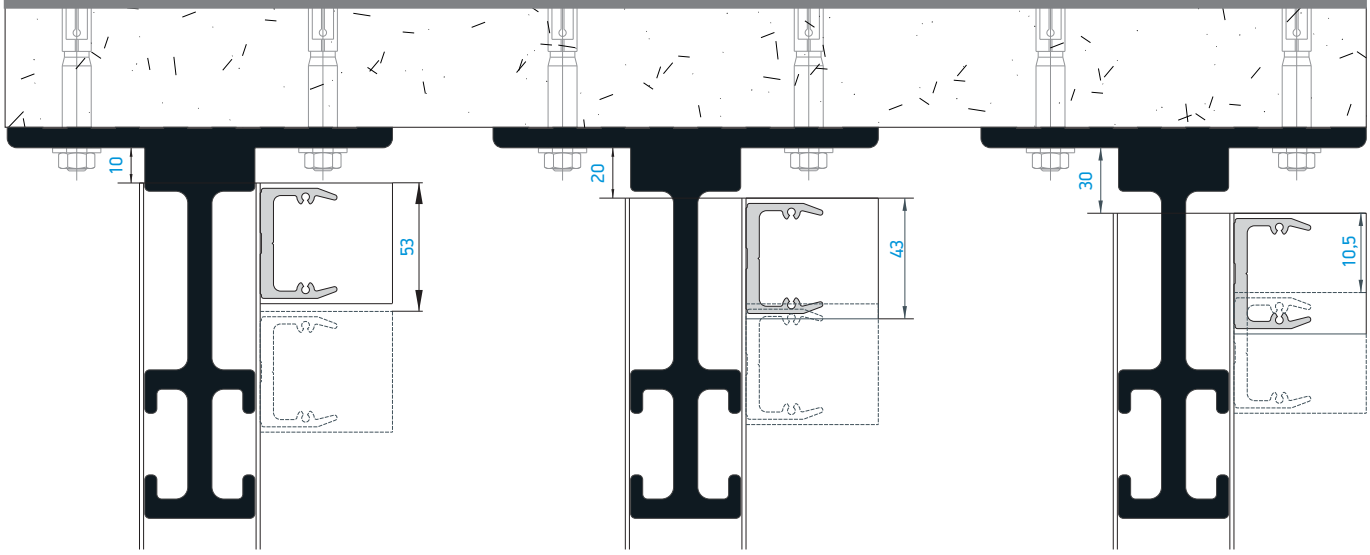

Slab deflection and mullion expansion -Top detail (Roller Support) for shoe brucket V2
Παραμόρφωση πλάκας και διαστολή κολόνας- Επάνω λεπτομέρεια (Roller Support) for shoe brucket V2

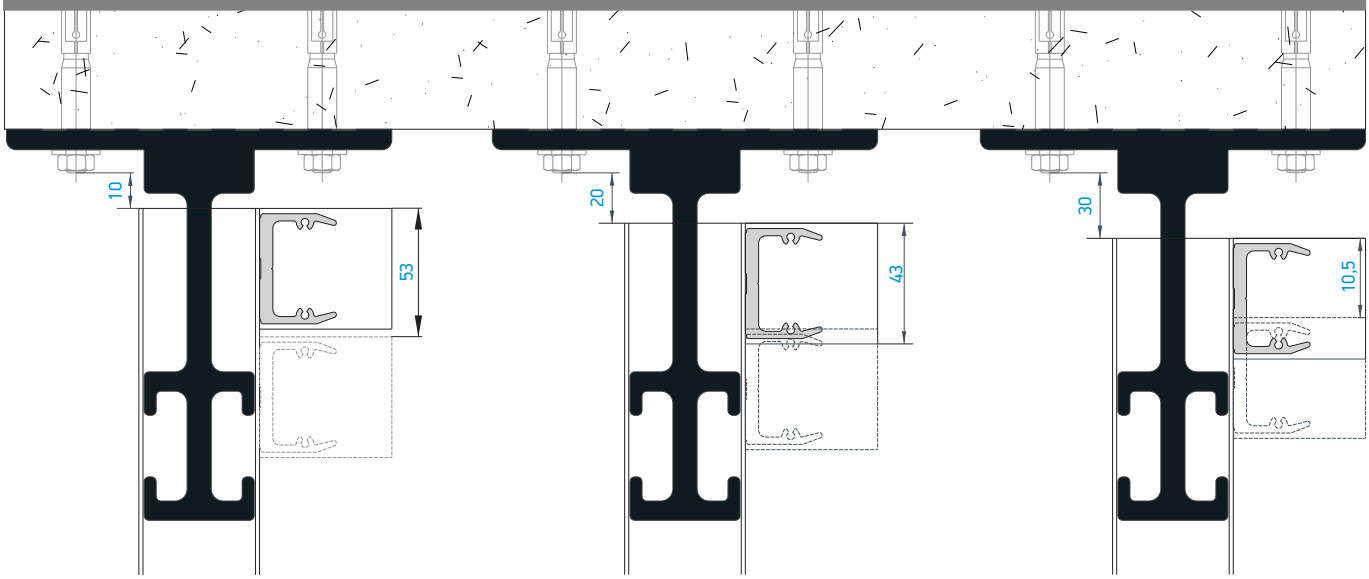

Installation instructions
Οδηγίες Εγκατάστασης

1

Τοποθετούμε την επάνω και κάτω βάση (AL70002) της κολόνας

Place the shoe bracket profile (Al70002) in the top and bottom side of the mullion

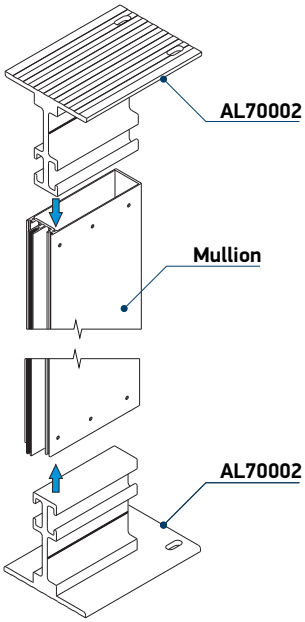

2

Βιδώνουμε τον σύνδεσμο της τραβέρσας-κολόνας M70027,με αποτέλεσμα να ασφαλίσει η βάση (AL70002) στη κολόνα.
(Ακολουθείστε τις οδηγίες τοποθέτησης του συνδέσμου)

We fix the transom-mullion connector M70027, securing the shoe bracket profile (AL70002) into the mullion.
(Follow the installation instructions for the connector)

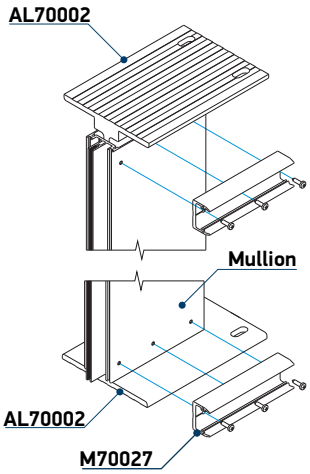

3

Τοποθετούμε τη κολόνα στο άνοιγμα της κατασκευής και εγκαθιστούμε τις τραβέρσες.
(Ακολουθείστε τις οδηγίες τοποθέτησης του συνδέσμου)

We place the mullion into the construction opening and install the transom.
(Follow the installation instructions for the transom)

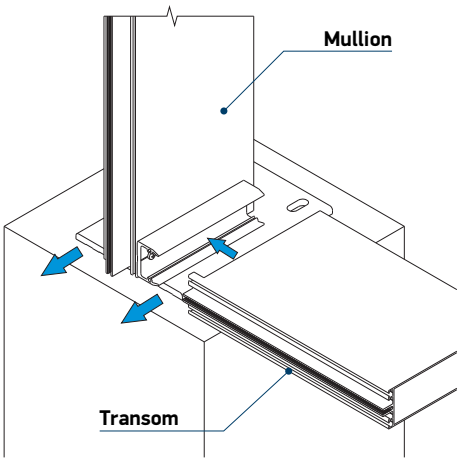

4

Ασφαλίζουμε τη βάση της κολόνας στη τελική της θέση με αγκύρια.

We secure the shoe bracket profile with anchors at its final position.

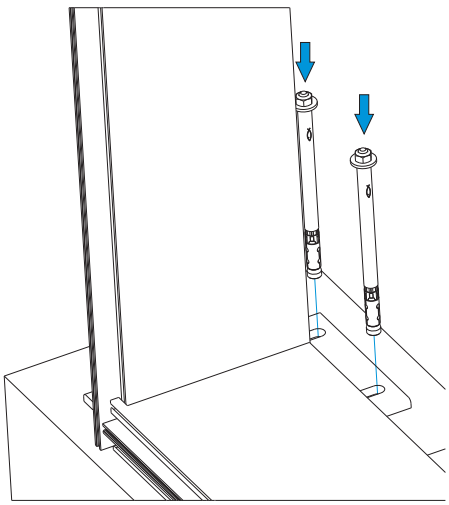

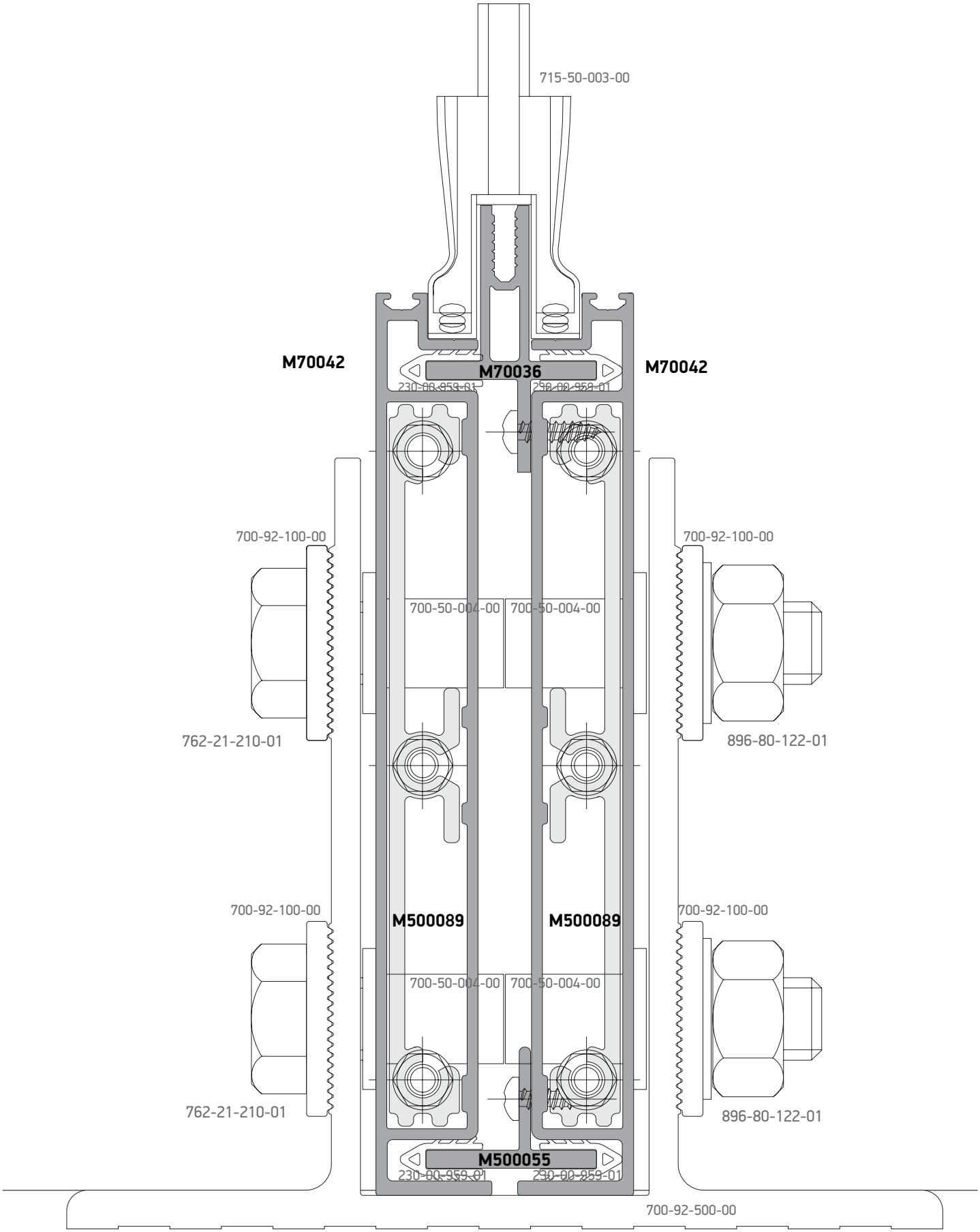
715-50-003-00
M70042
M70036
M70042
230-00-959-01
230-00-959-01
700-92-100-00
700-92-100-00
700-50-004-00
700-50-004-00
762-21-210-01
896-80-122-01
700-92-100-00
700-92-100-00
M500089
M500089
700-50-004-00
700-50-004-00
762-21-210-01
896-80-122-01
M500055
230-00-959-01
230-00-959-01
700-92-500-00

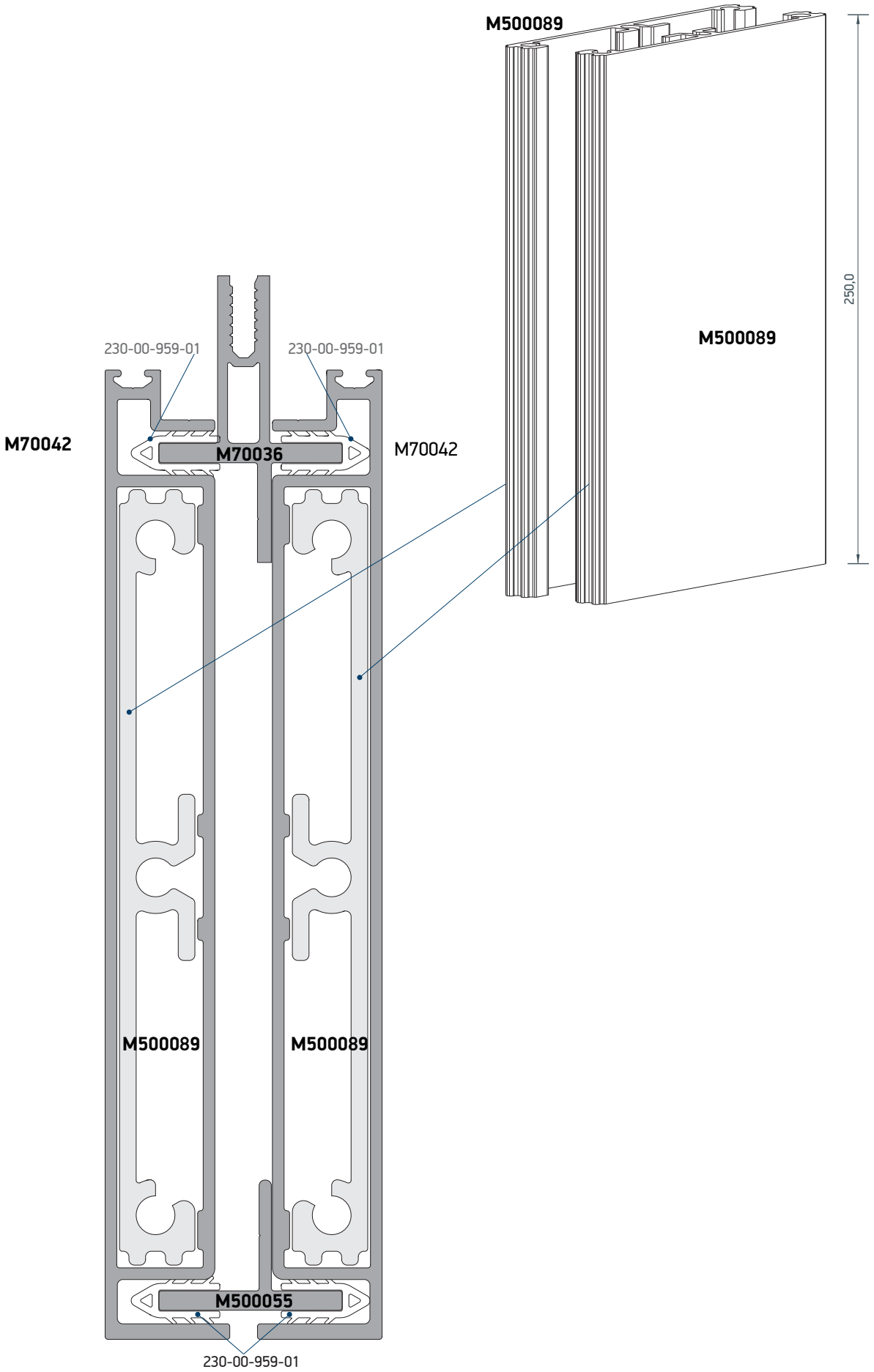
M500089
M500089
250,0
230-00-959-01
230-00-959-01
M70042
M70036
M70042
M500089
M500089
M500055
230-00-959-01

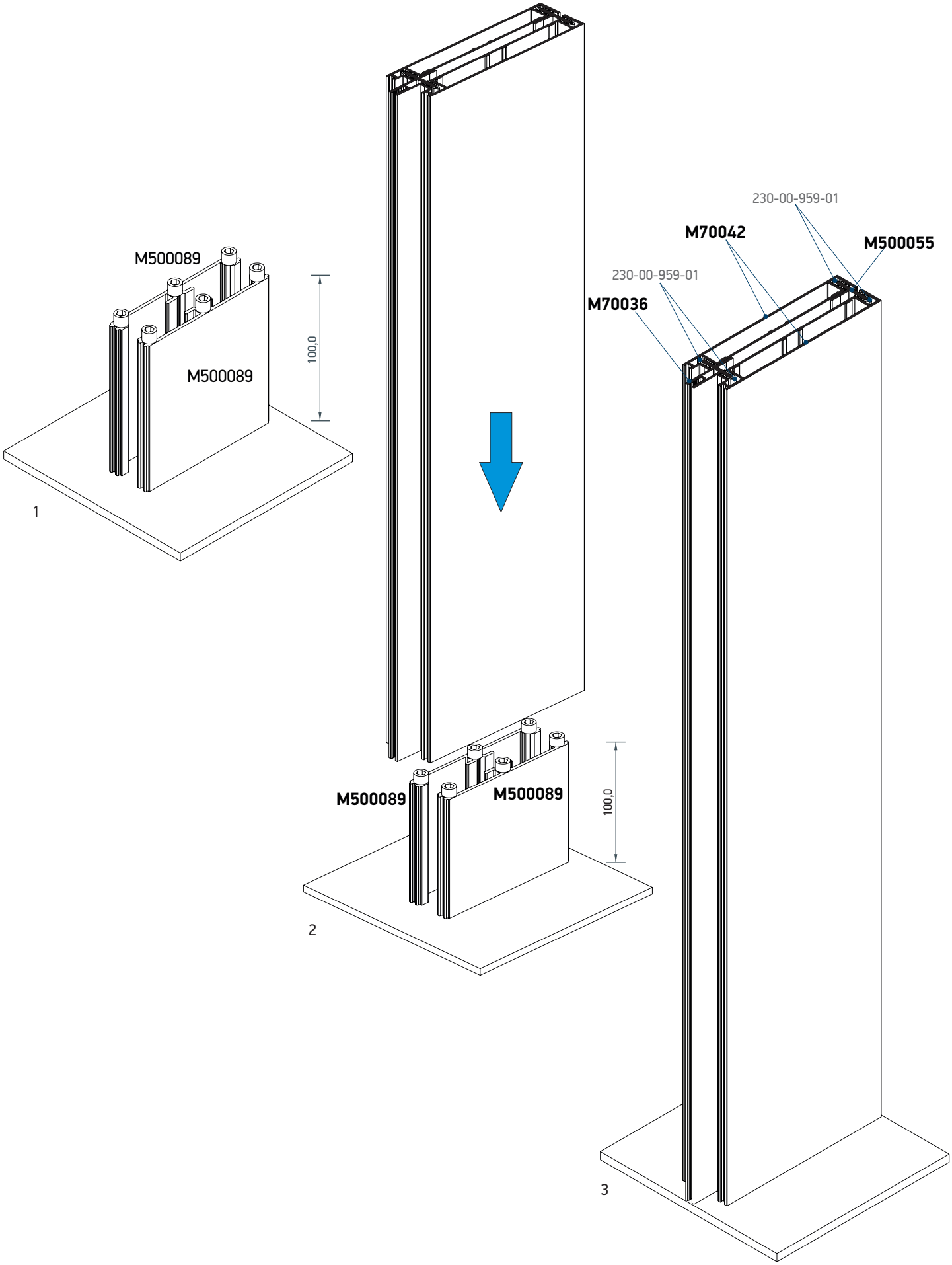
M500089
M500089
100,0
1
M500089
M500089
100,0
2
230-00-959-01
M70042
M500055
230-00-959-01
M70036
3

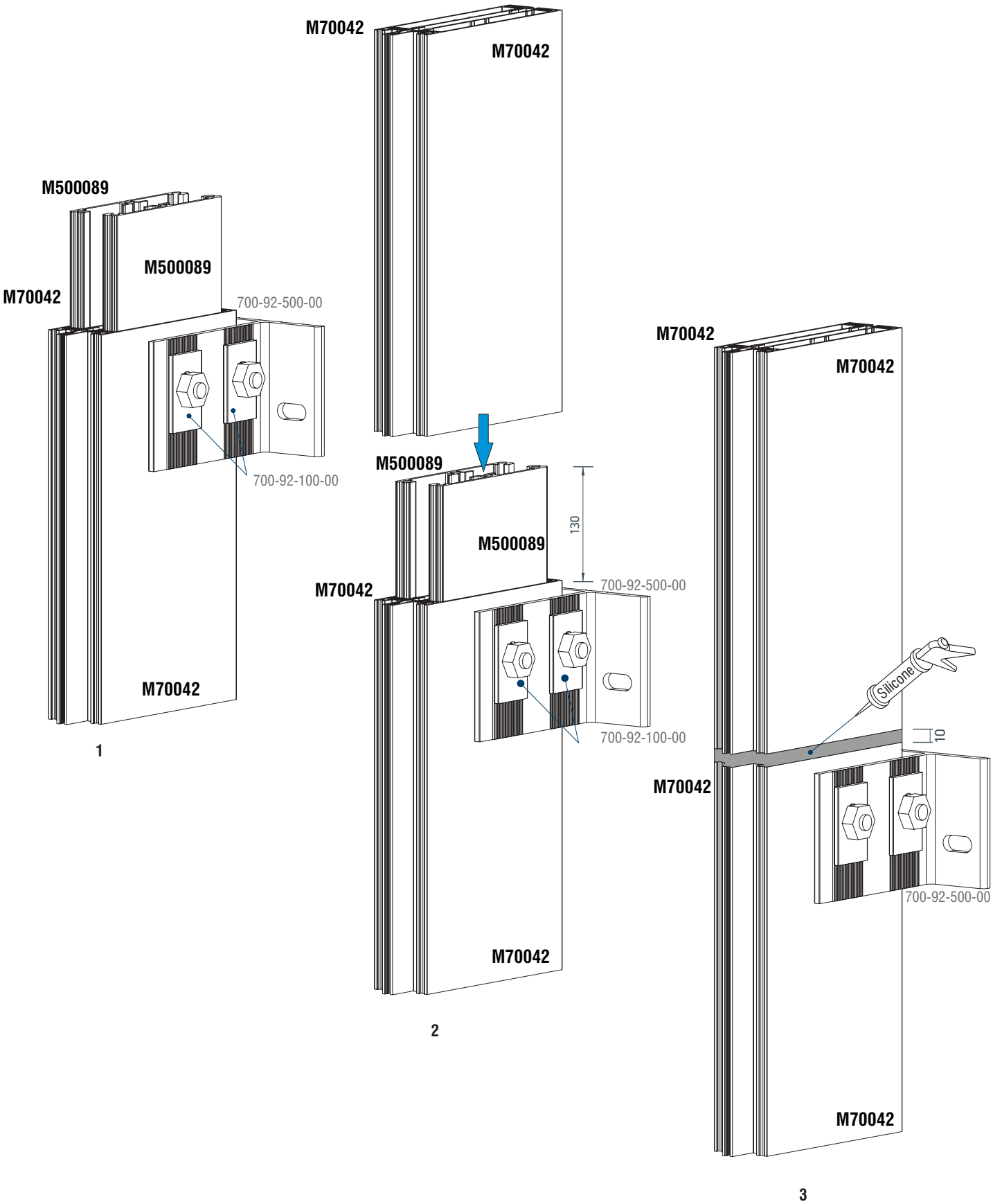
M70042
M70042
M500089
M500089
M70042
700-92-500-00
700-92-100-00
M70042
1
M500089
130
M500089
M70042
700-92-500-00
700-92-100-00
M70042
2
M70042
M70042
Silicone
10
M70042
700-92-500-00
M70042
3

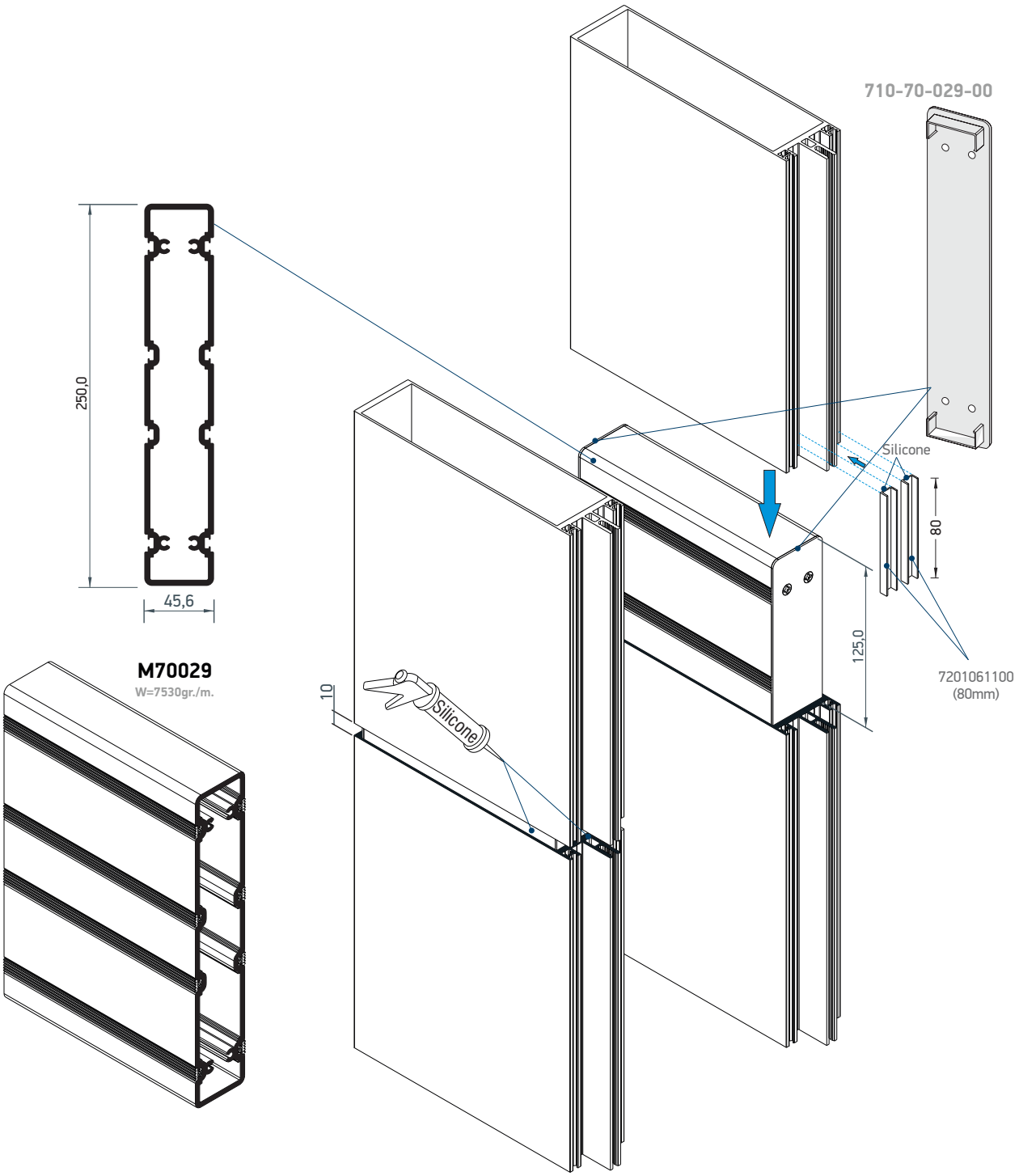
710-70-029-00
250,0
45,6
M70029
W=7530gr./m.
Silicone
80
125,0
7201061100
(80mm)
10
Silicone

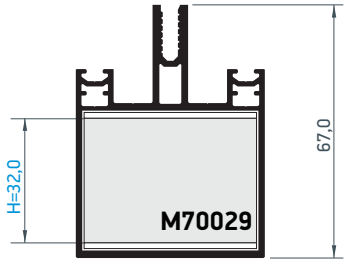

M70002

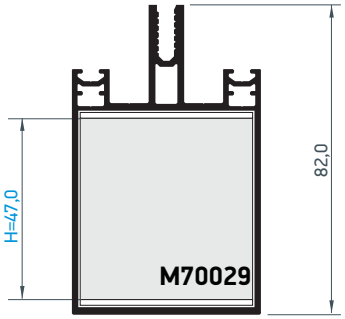

M70003

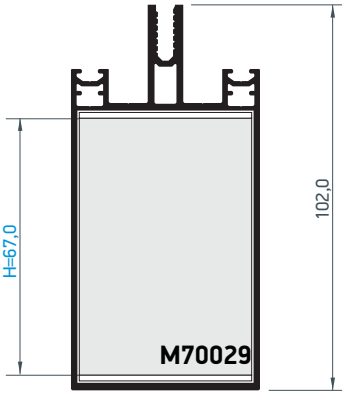

M70004

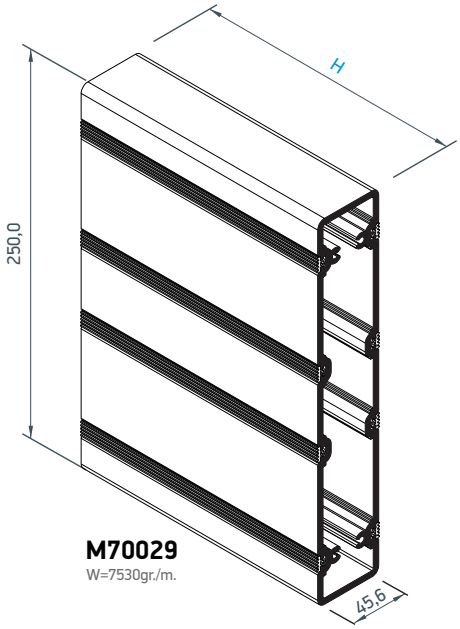

M70029
W=7530gr./m.

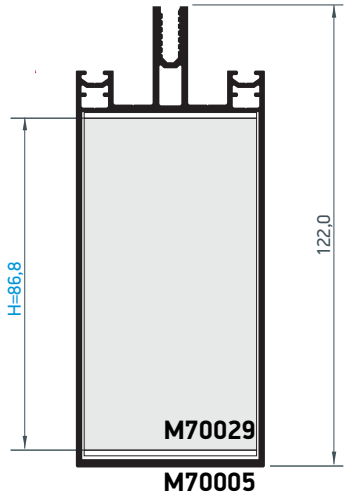

M70005

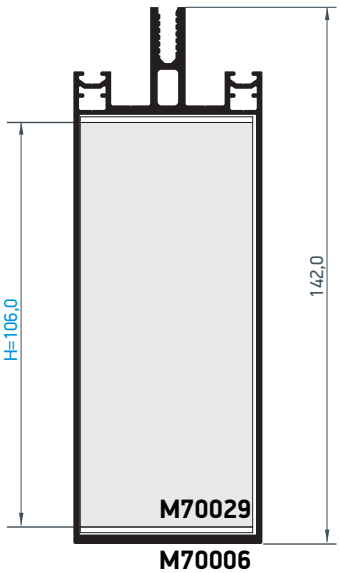

M70006

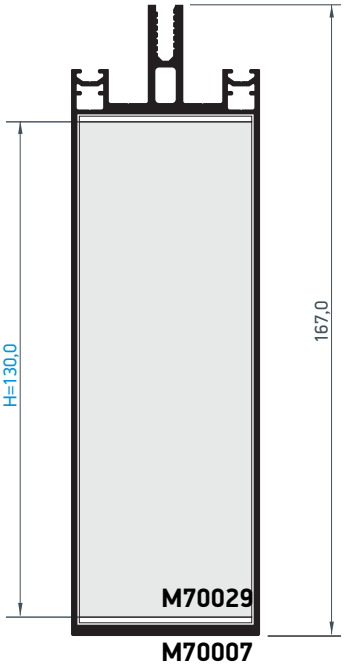

M70007

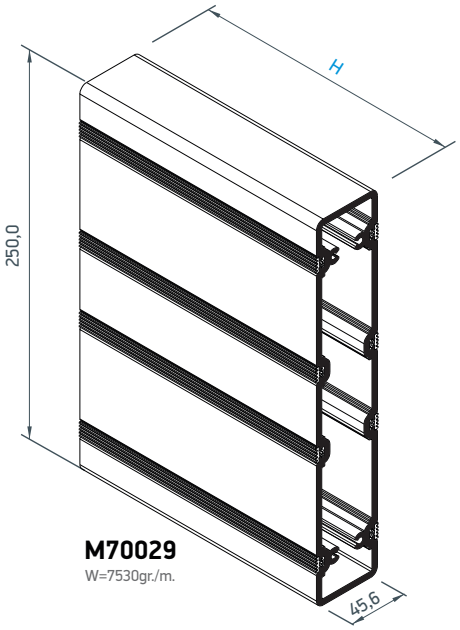

M70029
W=7530gr./m.

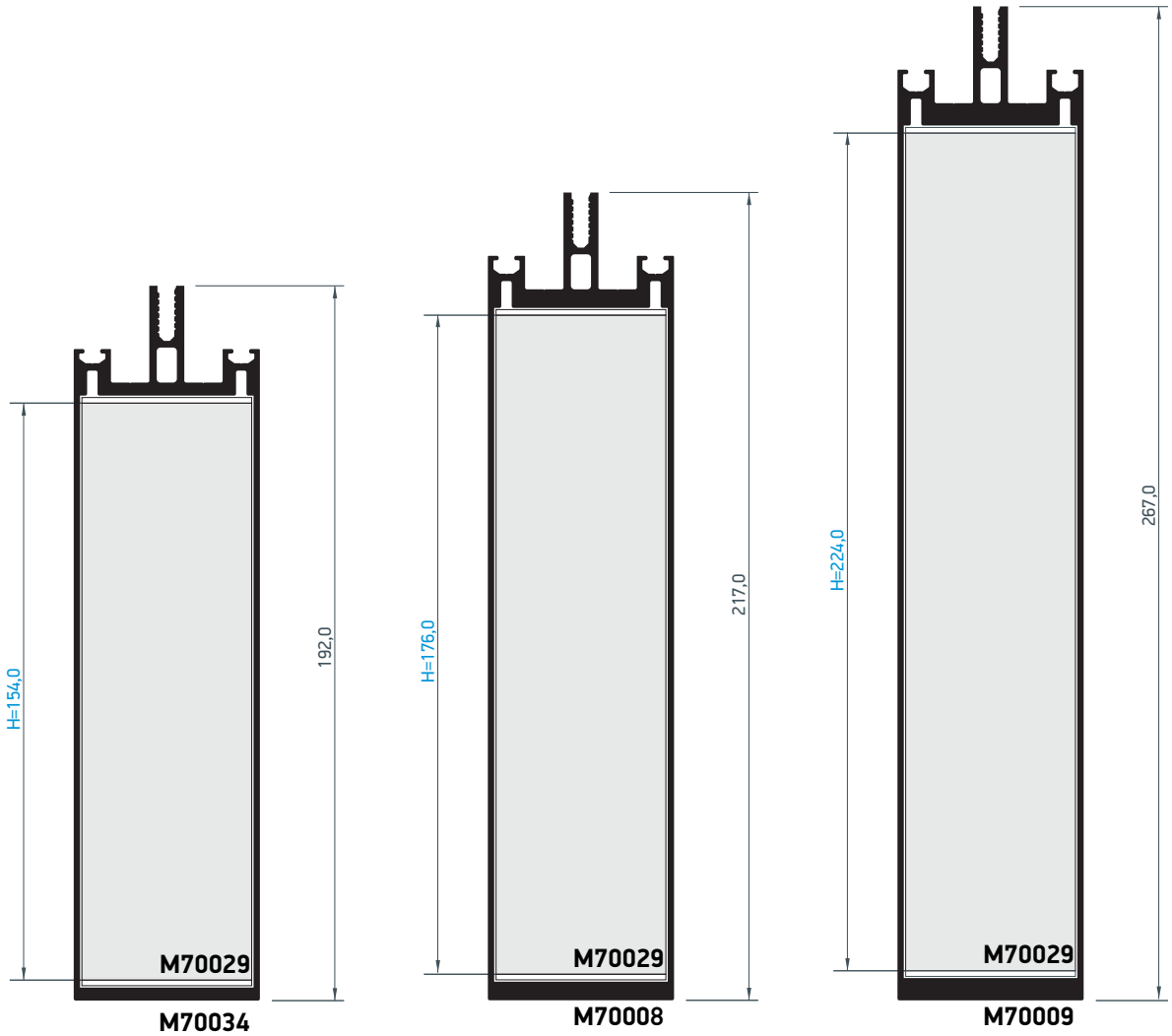

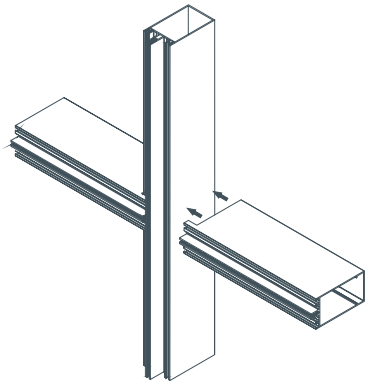

Σύνδεσμοι τραβέρσας

Transom connectors

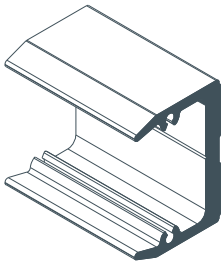

Σύνδεσμος τραβέρσας M70027

M70027 Transom connector

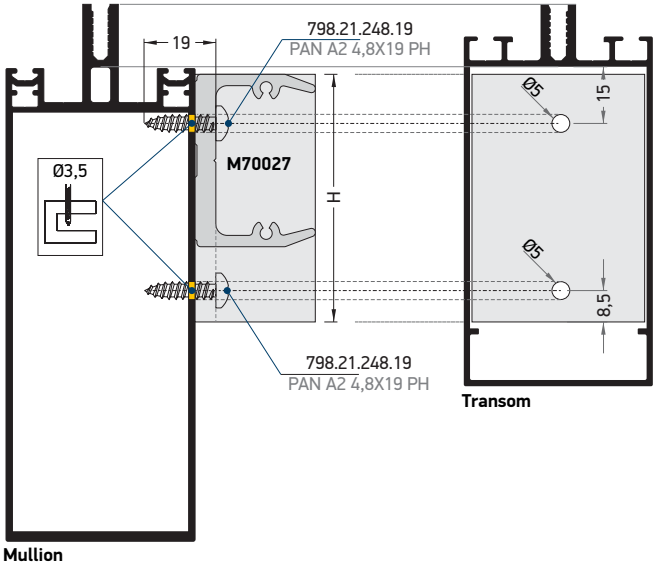

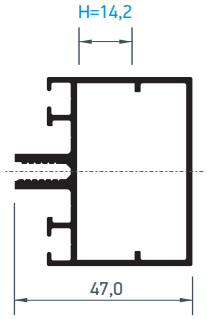

M70012

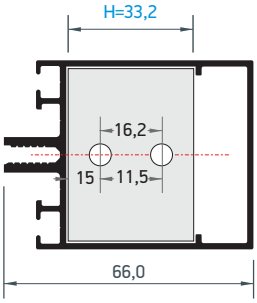

M70013

798.21.248.13
A2 4,8X13 PH

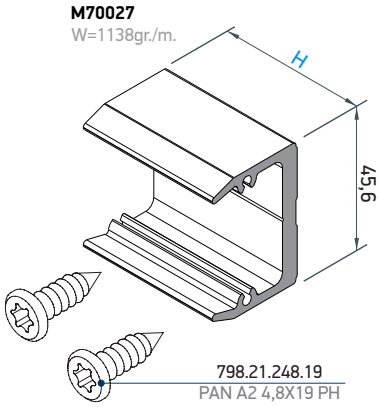

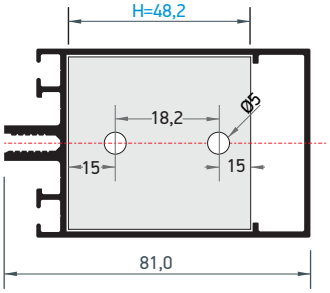

M70014

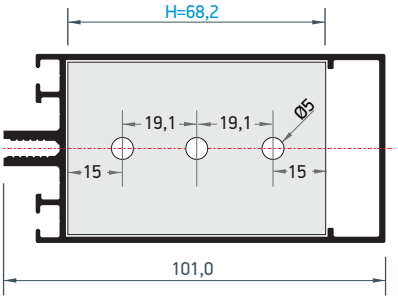

M70015

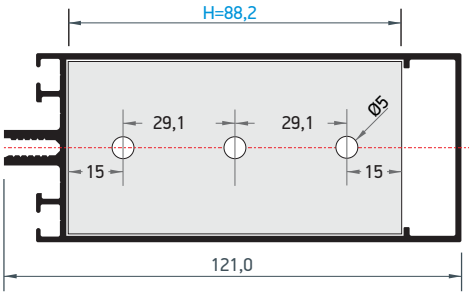

M70016

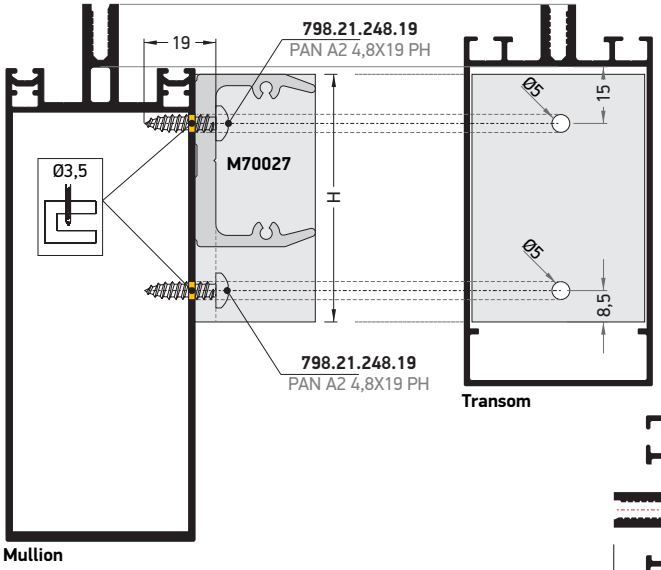
19
798.21.248.19
PAN A2 4,8X19 PH
Ø3,5
M70027
H
Ø5
15
8,5
798.21.248.19
PAN A2 4,8X19 PH
Transom
Mullion

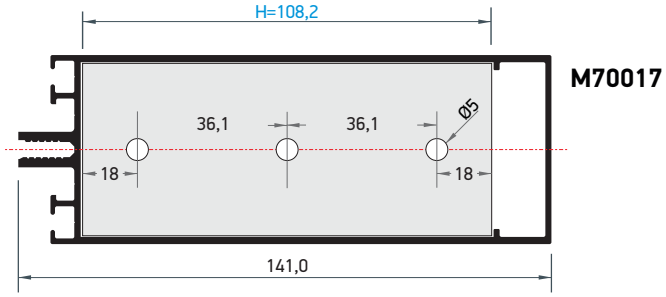
H=108,2
M70017
36,1
36,1
Ø5
18
18
141,0

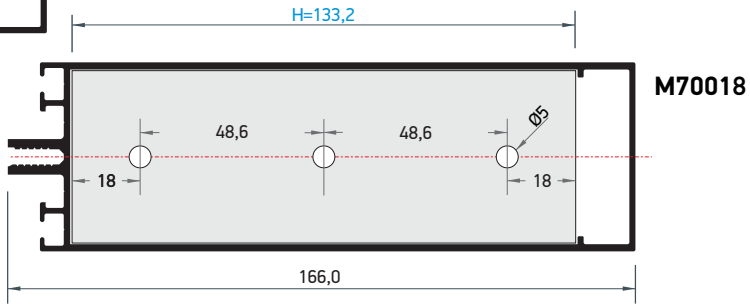
H=133,2
M70018
48,6
48,6
Ø5
18
18
166,0

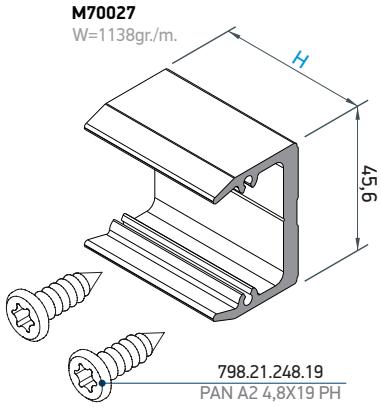
M70027
W=1138gr./m.
H
45,6
798.21.248.19
PAN A2 4,8X19 PH

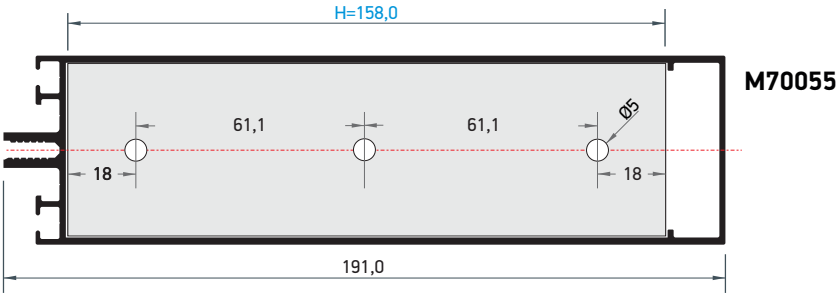
H=158,0
M70055
61,1
61,1
Ø5
18
18
191,0

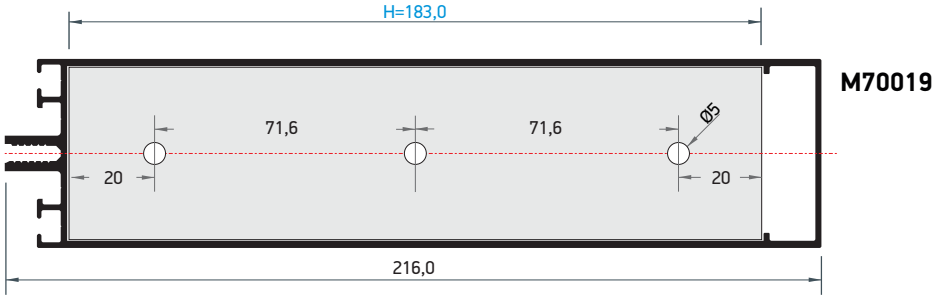
H=183,0
M70019
71,6
71,6
Ø5
20
20
216,0

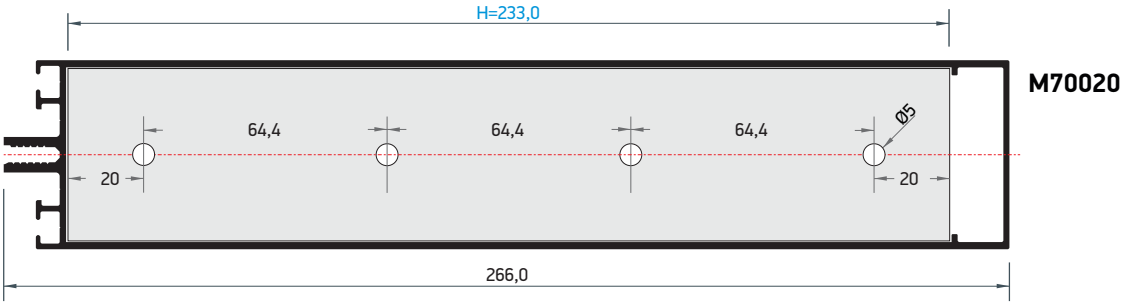
H=233,0
M70020
64,4
64,4
64,4
Ø5
20
20
266,0

Cutting with plastic flange
710-71-417-03 or 710-71-820-03

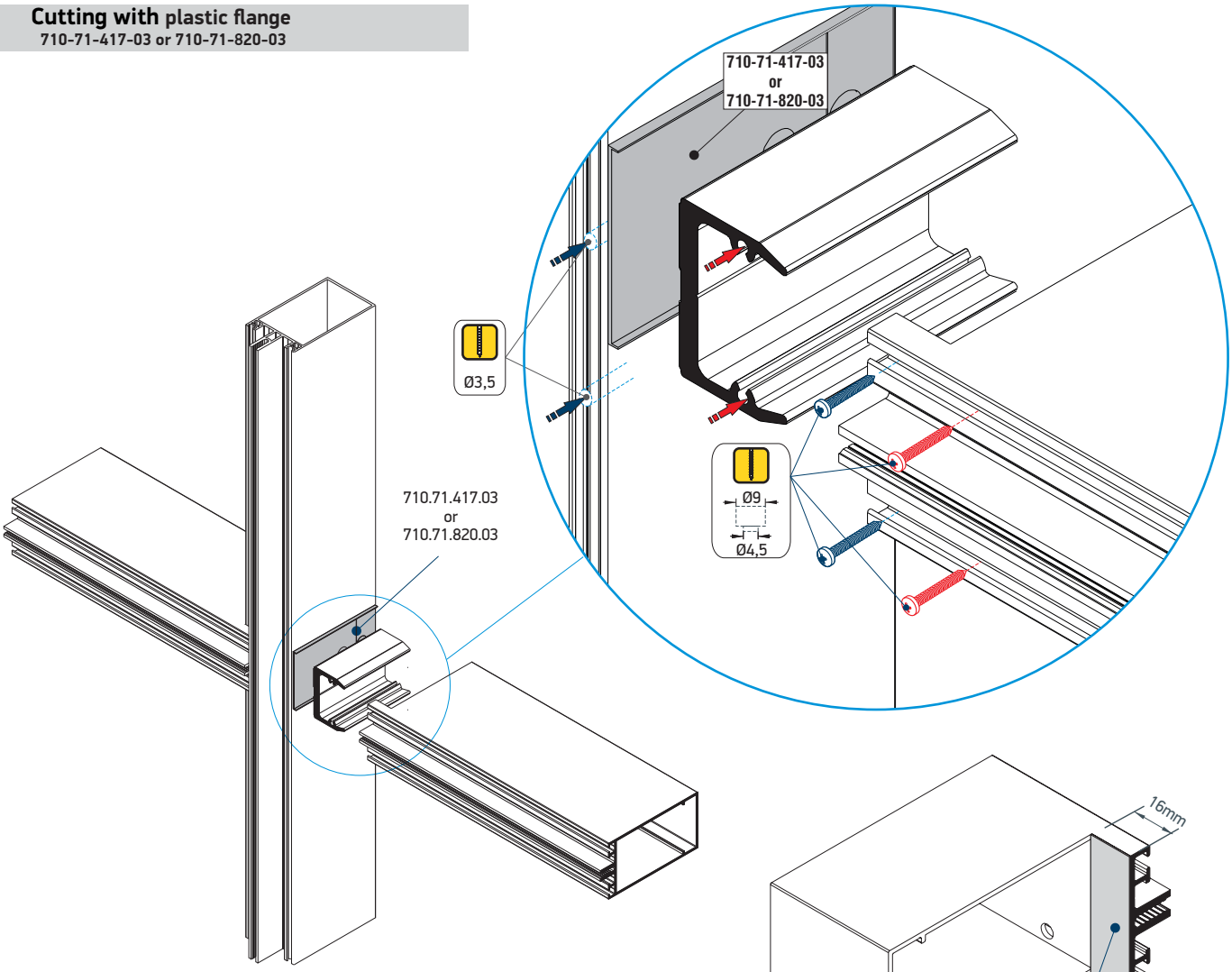

*We apply silicone before placing the screws
Τοποθετούμε σιλικόνη πρίν την τοποθέτηση των βιδών

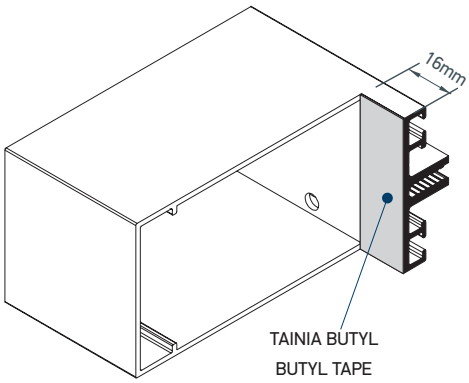

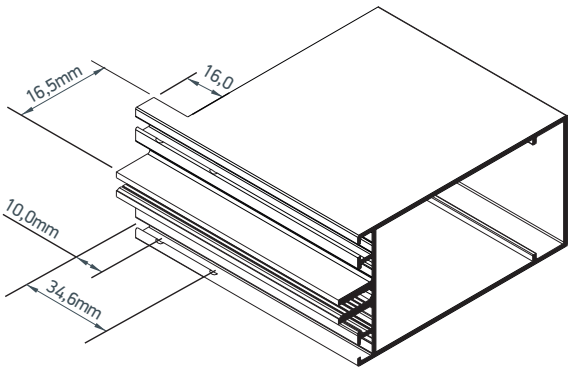

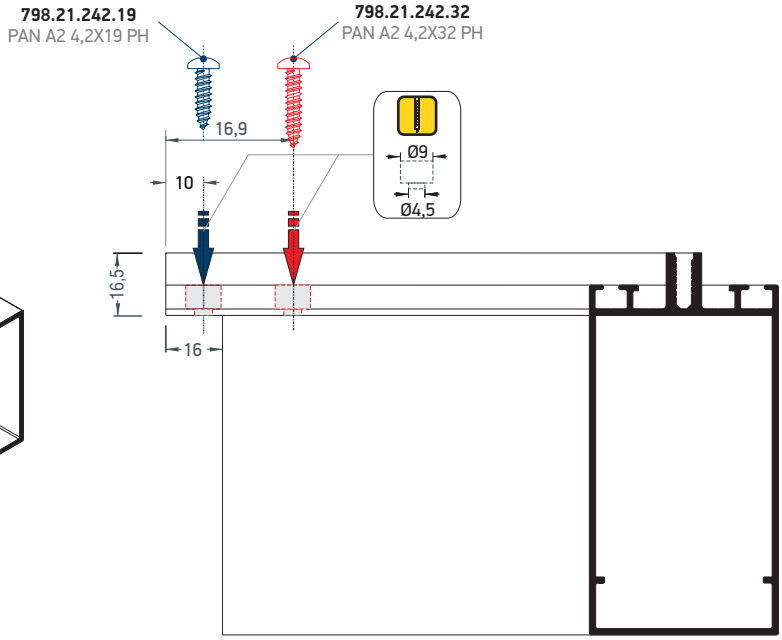

Cutting without plastic flange

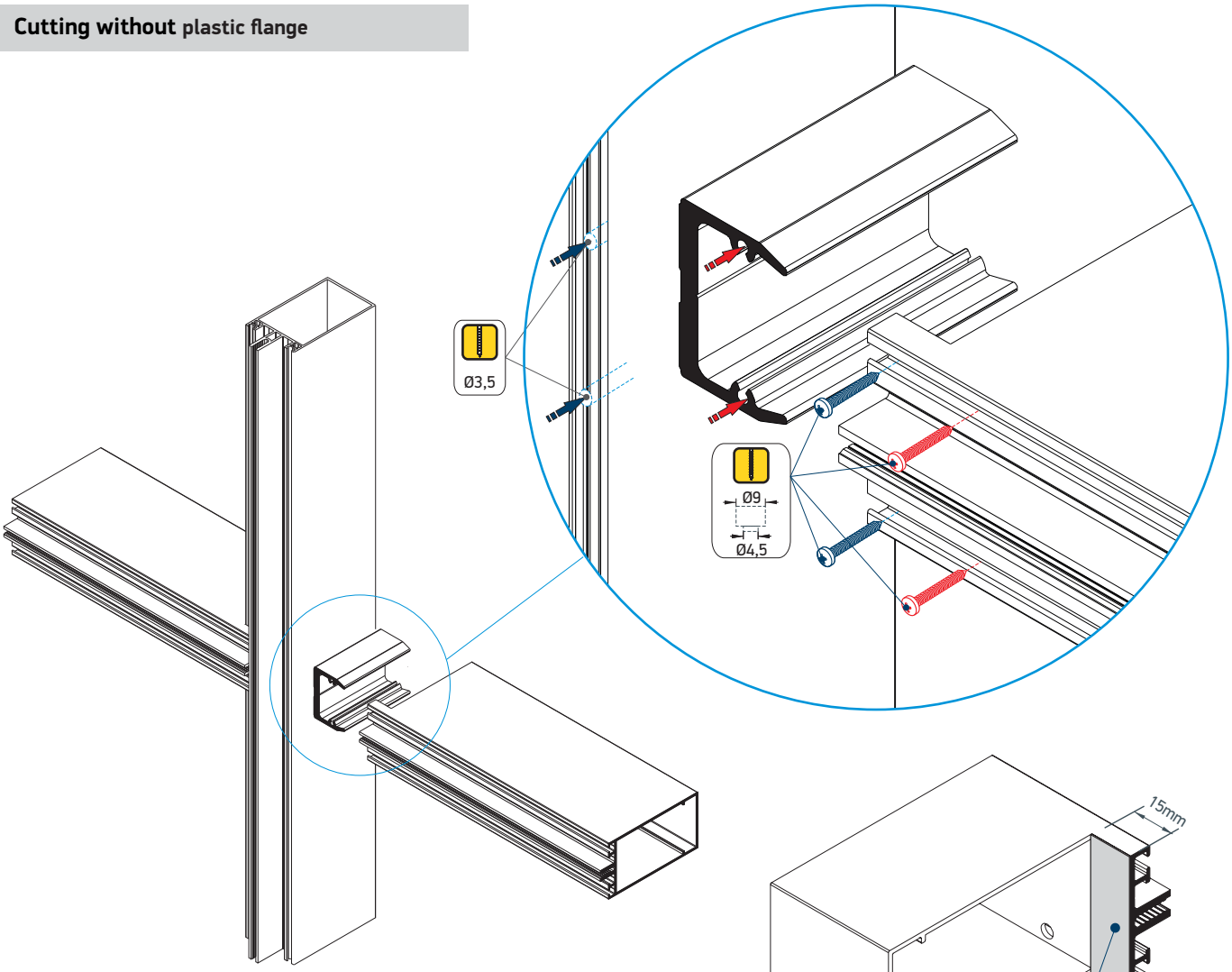

*We apply silicone before placing the screws
Τοποθετούμε σιλικόνη πρίν την τοποθέτηση των βιδών

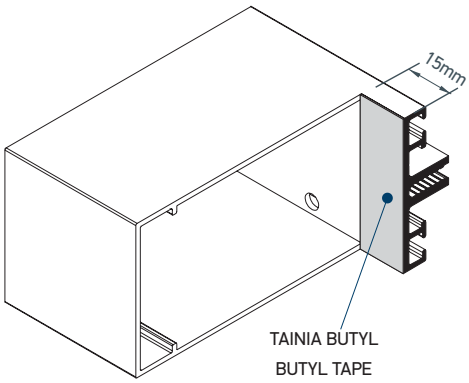

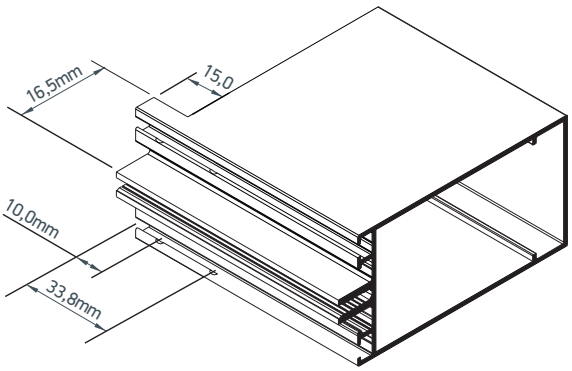

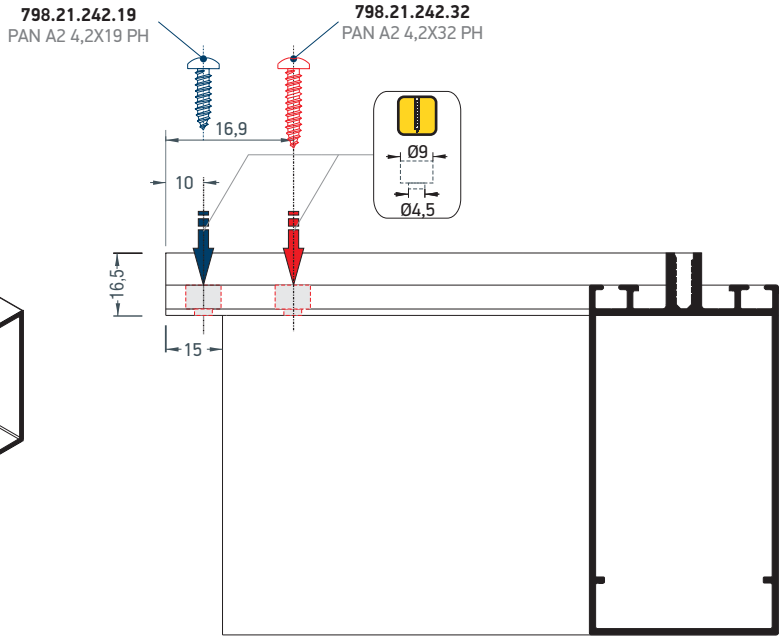

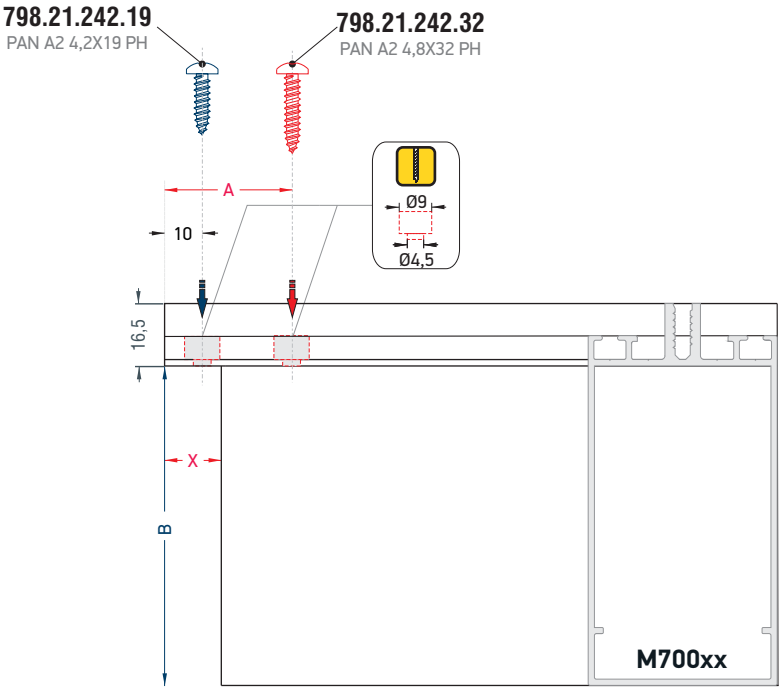

Transom Τραβέρσα	Τοποθέτηση μέ τάπα τραβέρσας Installation with transom end cap 710-71-417-03 ή 710-71-820-03	Τοποθέτηση χωρίς τάπα τραβέρσας Installation without transom end cap	Τοποθέτηση τραβέρσας συρταρωτά Front-mounted installation of transom
	X=15mm A=33,8mm	X=16mm A=34,6mm	X=21mm A=33,8mm
M70011	B=11,5		
M70012	B=30,5		
M70013	B=49,5		
M70014	B=64,5		
M70015	B=84,5		
M70016	B=104,5		
M70017	B=124,5		
M70018	B=149,5		
M70055	B=174,5		
M70019	B=199,5		
M70020	B=249,5		

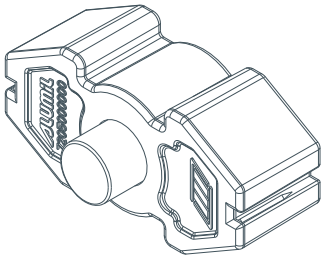

T-Cleat σύνδεσμος τραβέρσας

Transom connector T-Cleat

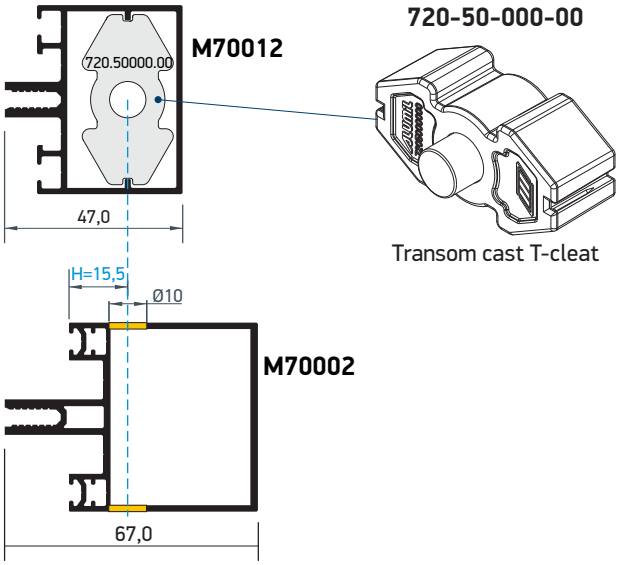
720-50-000-00
M70012
720.50000.00
47,0
Transom cast T-cleat
H=15,5
Ø10
M70002
67,0

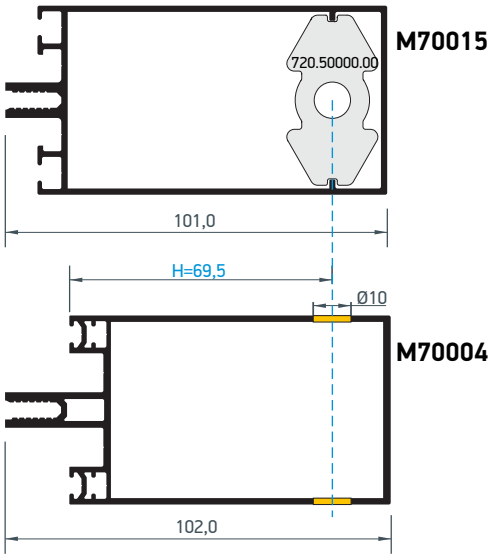
M70015
720.50000.00
101,0
H=69,5
Ø10
M70004
102,0

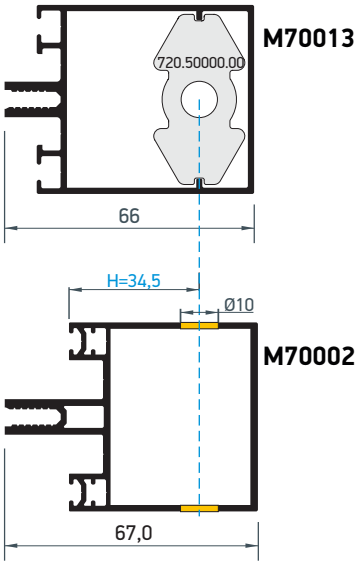
M70013
720.50000.00
66
H=34,5
Ø10
M70002
67,0

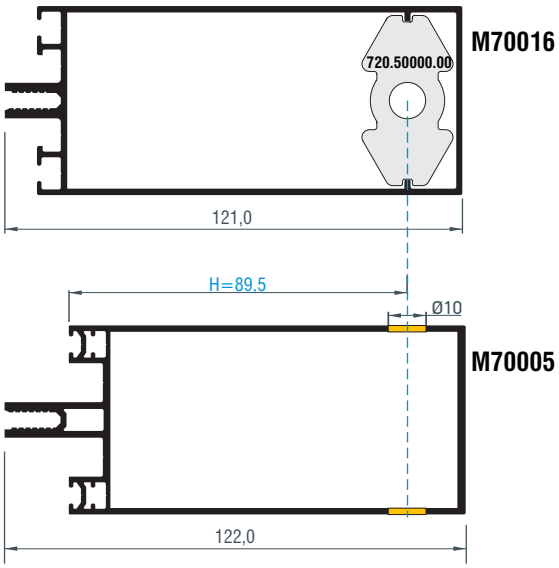
M70016
720.50000.00
121,0
H=89,5
Ø10
M70005
122,0

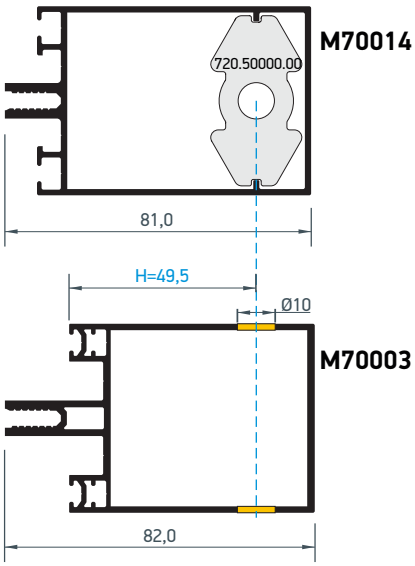
M70014
720.50000.00
81,0
H=49,5
Ø10
M70003
82,0

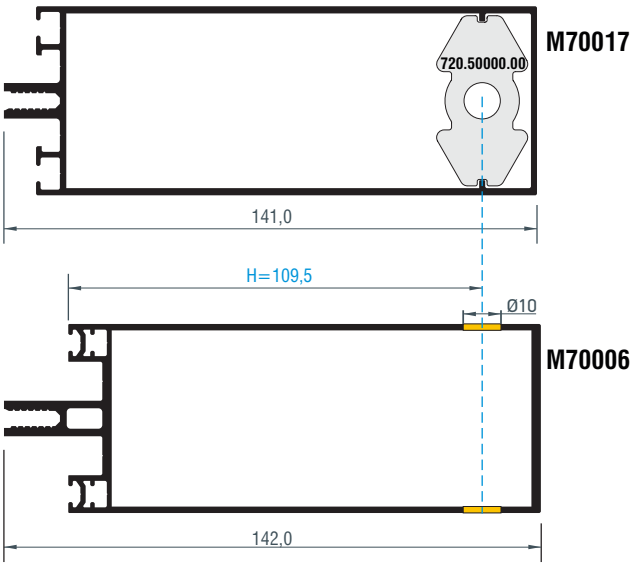
M70017
720.50000.00
141,0
H=109,5
Ø10
M70006
142,0

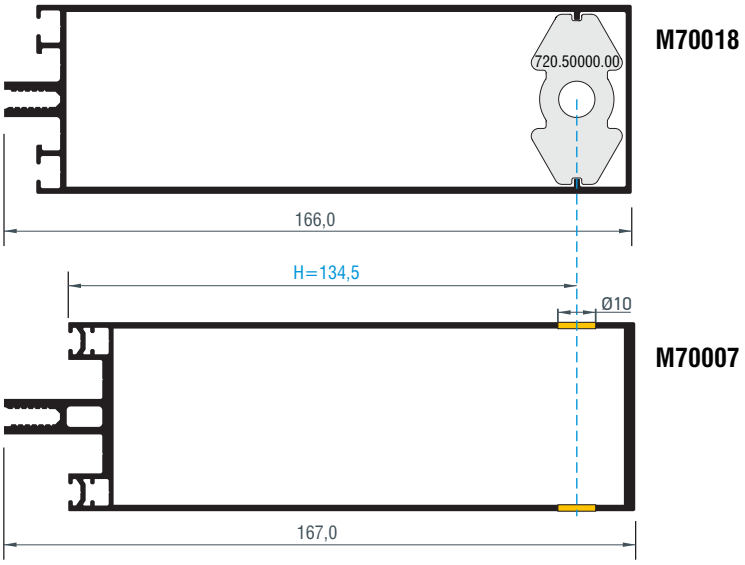
M70018
720.50000.00
166,0
H=134,5
Ø10
M70007
167,0

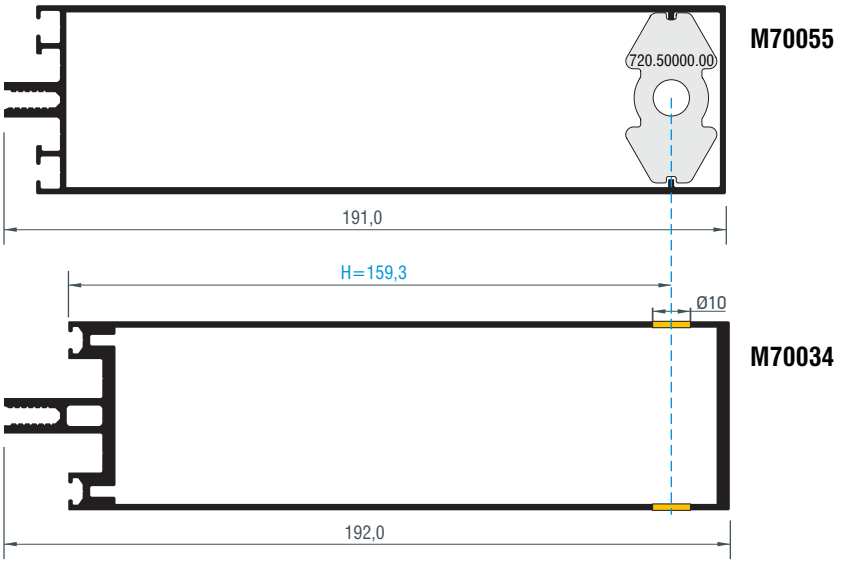
M70055
720.50000.00
191,0
H=159,3
Ø10
M70034
192,0

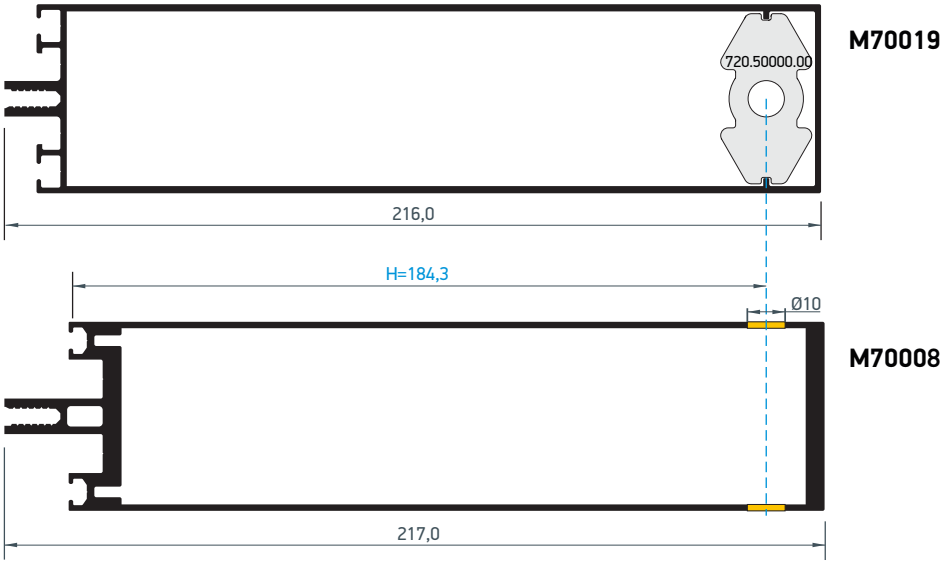
M70019
720.50000.00
216,0
H=184,3
Ø10
M70008
217,0

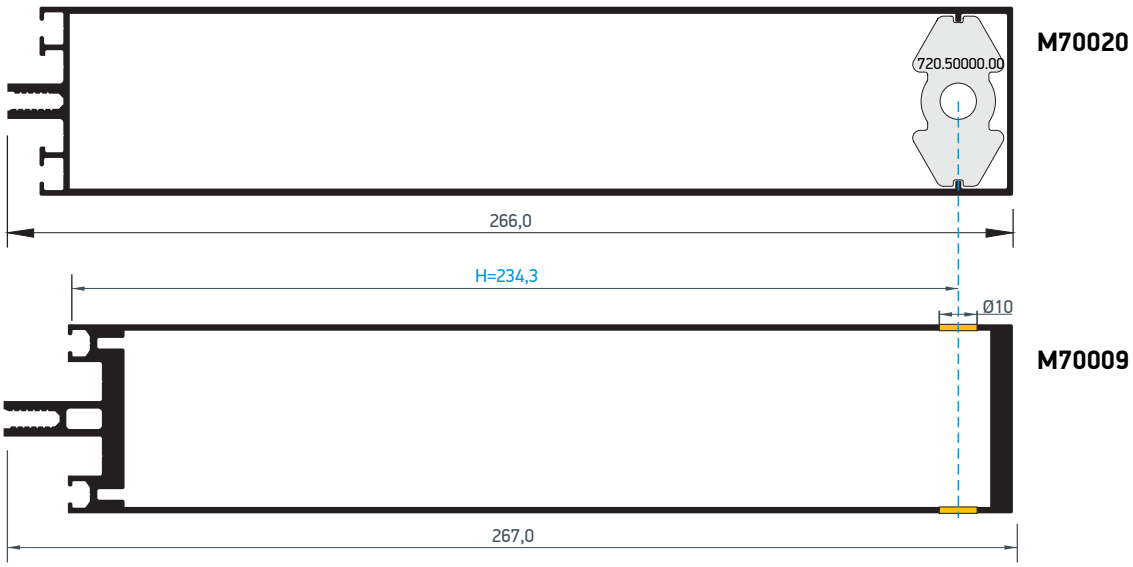
M70020
720.50000.00
266,0
H=234,3
Ø10
M70009
267,0

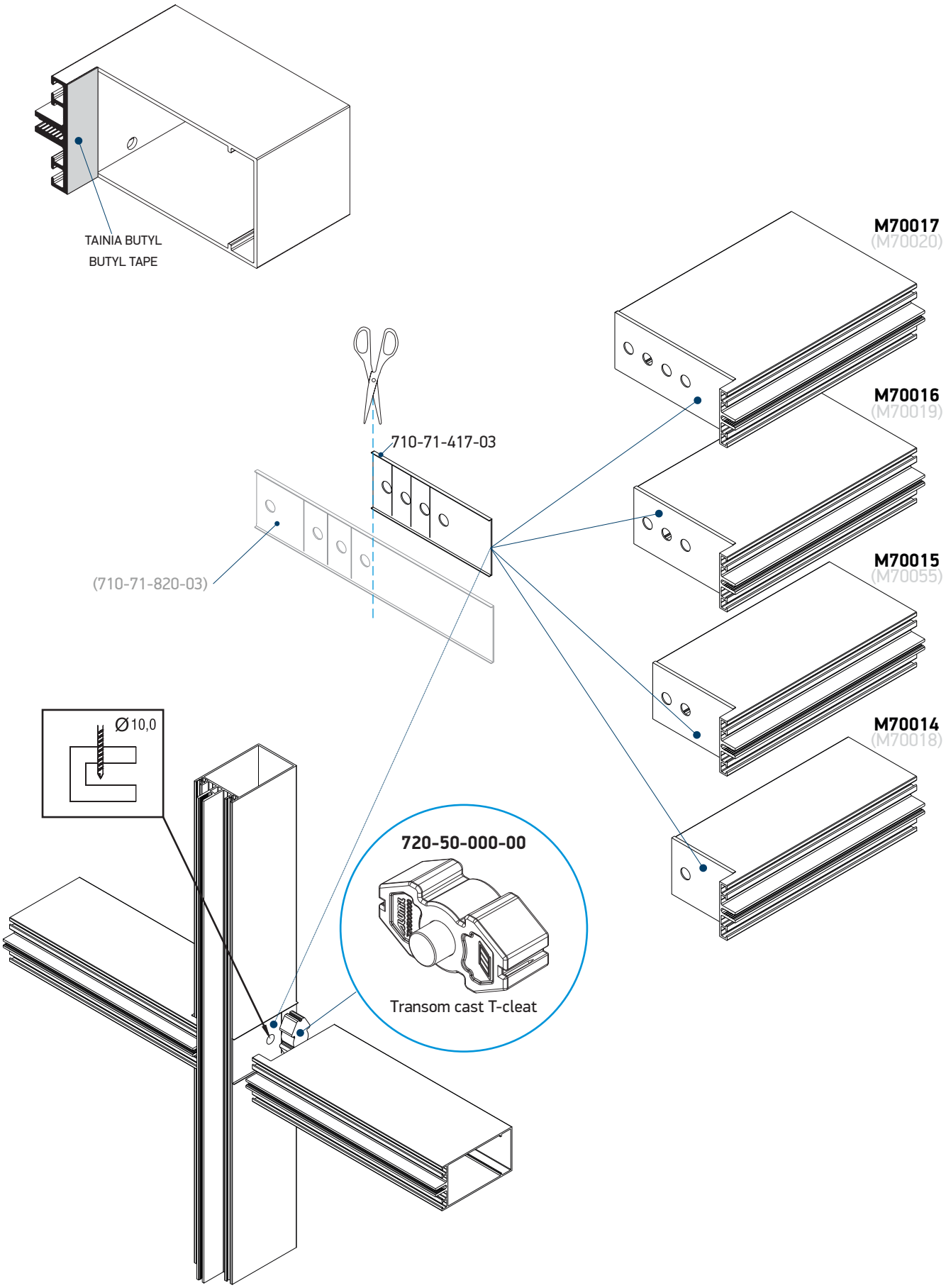
TAINIA BUTYL
BUTYL TAPE
M70017
(M70020)
M70016
(M70019)
M70015
(M70055)
M70014
(M70018)
710-71-417-03
(710-71-820-03)
Ø10,0
720-50-000-00
Transom cast T-cleat

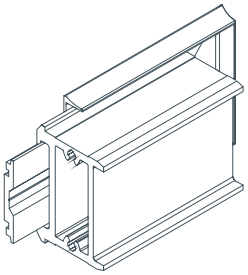

Εμπρόσθια τοποθέτηση τραβέρσας
Front transom installation

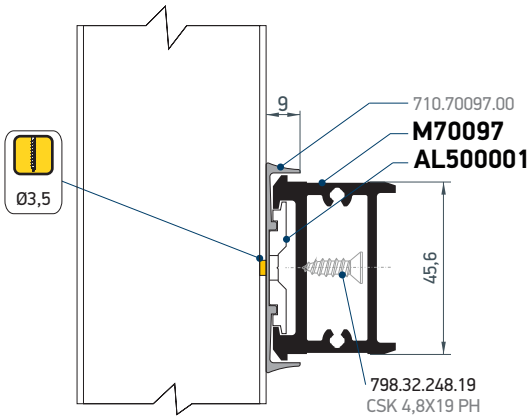
9
710.70097.00
M70097
AL500001
Ø3,5
45,6
798.32.248.19
CSK 4,8X19 PH

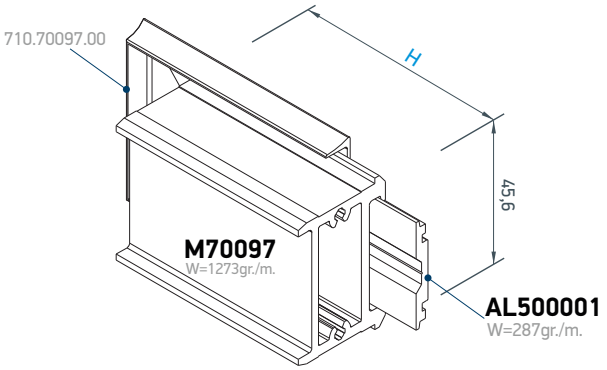
710.70097.00
H
45,6
M70097
W=1273gr./m.
AL500001
W=287gr./m.

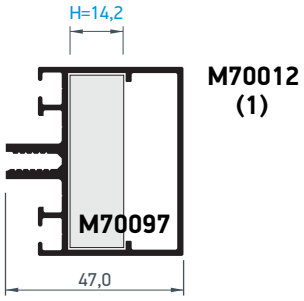
H=14,2
M70012
(1)
M70097
47,0

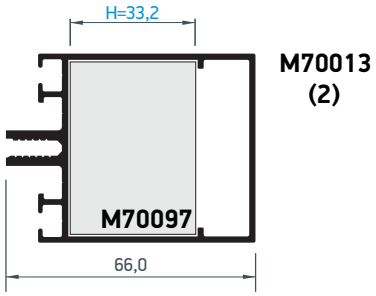
H=33,2
M70013
(2)
M70097
66,0

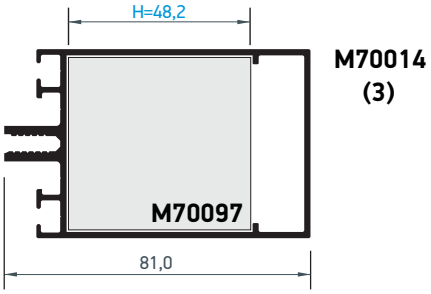
H=48,2
M70014
(3)
M70097
81,0

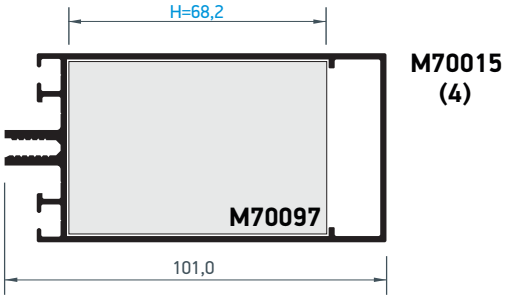
H=68,2
M70015
(4)
M70097
101,0

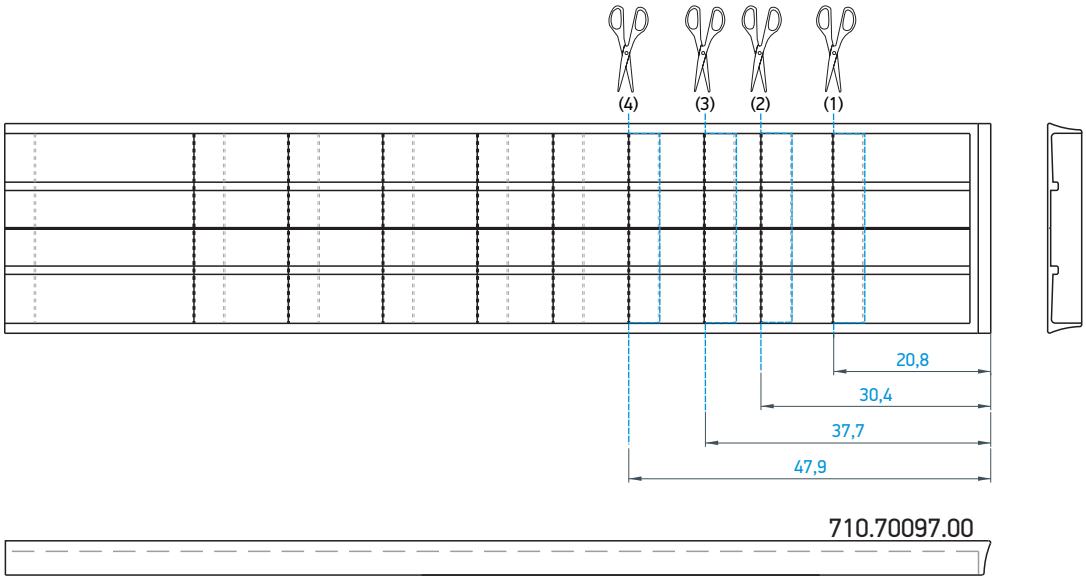
(4)
(3)
(2)
(1)
20,8
30,4
37,7
47,9
710.70097.00

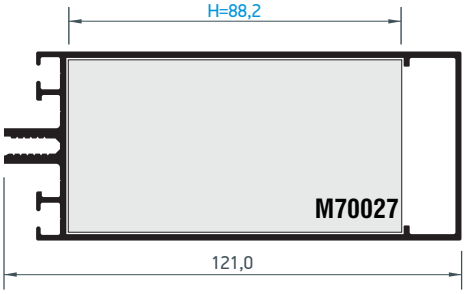
H=88,2
M70016
(5)
M70027
121,0

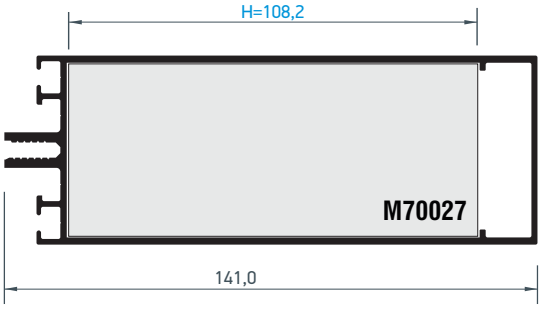
H=108,2
M70017
(6)
M70027
141,0

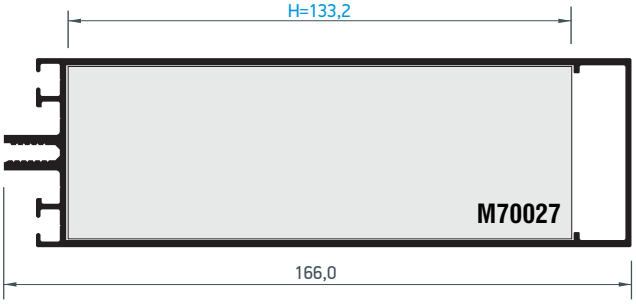
H=133,2
M70018
(7)
M70027
166,0

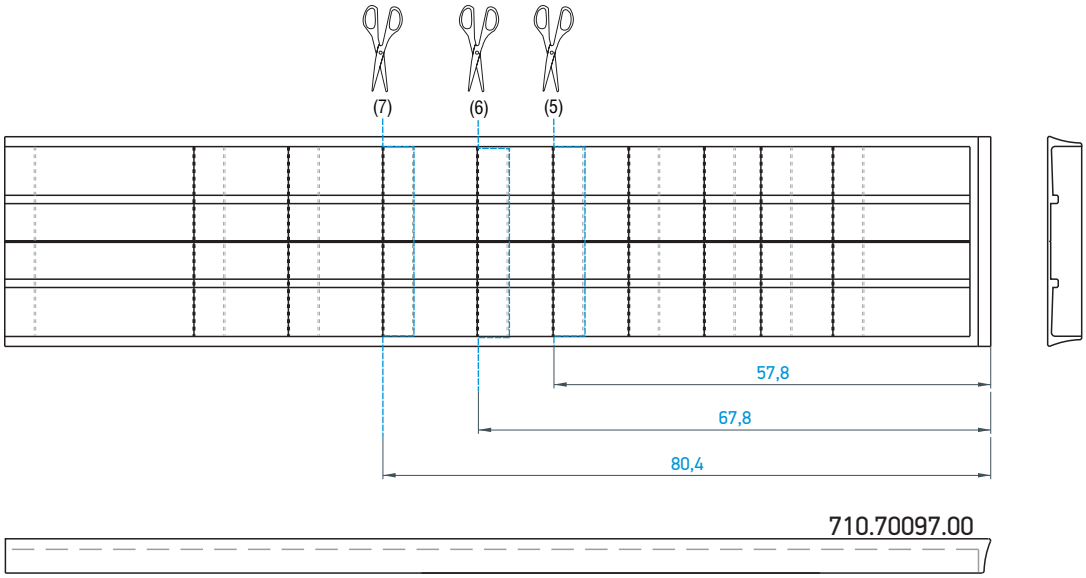
(7)
(6)
(5)
57,8
67,8
80,4
710.70097.00

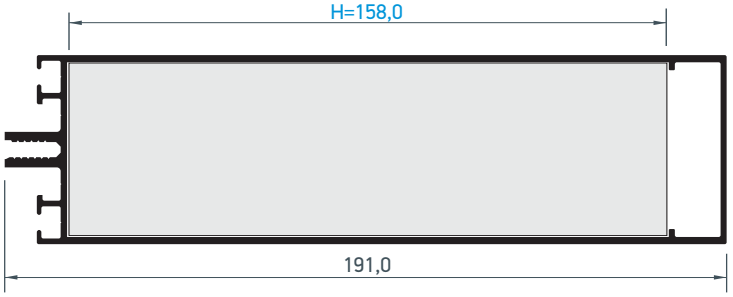

M70055
(8)

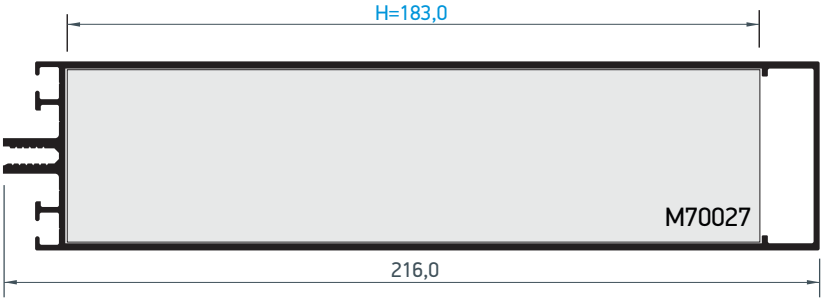

M70019
(9)

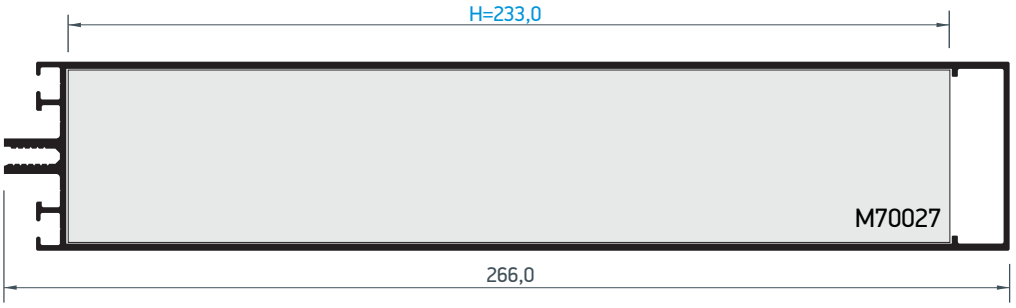

M70020
(10)

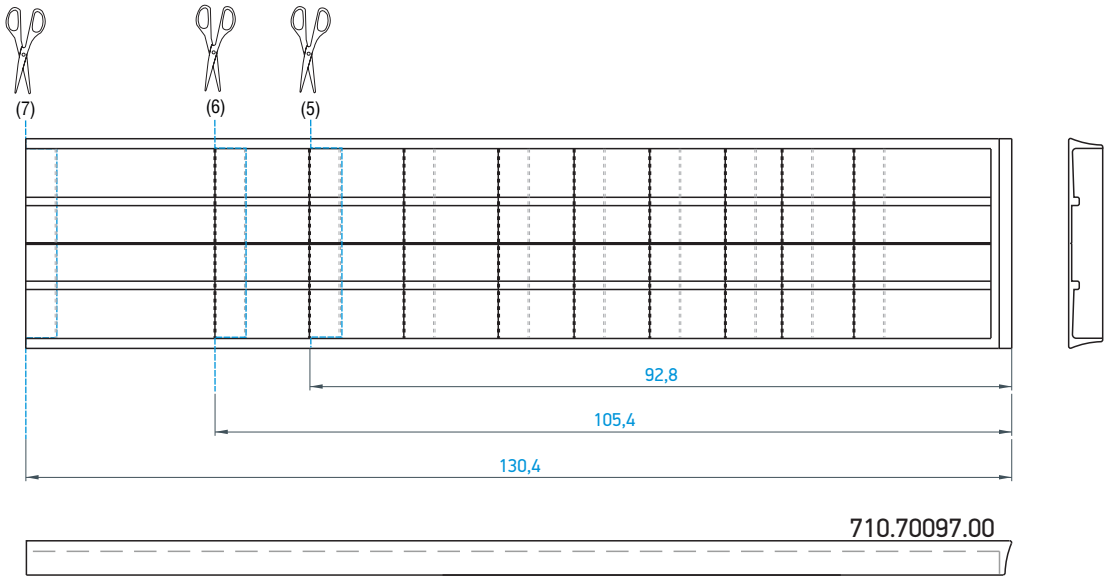

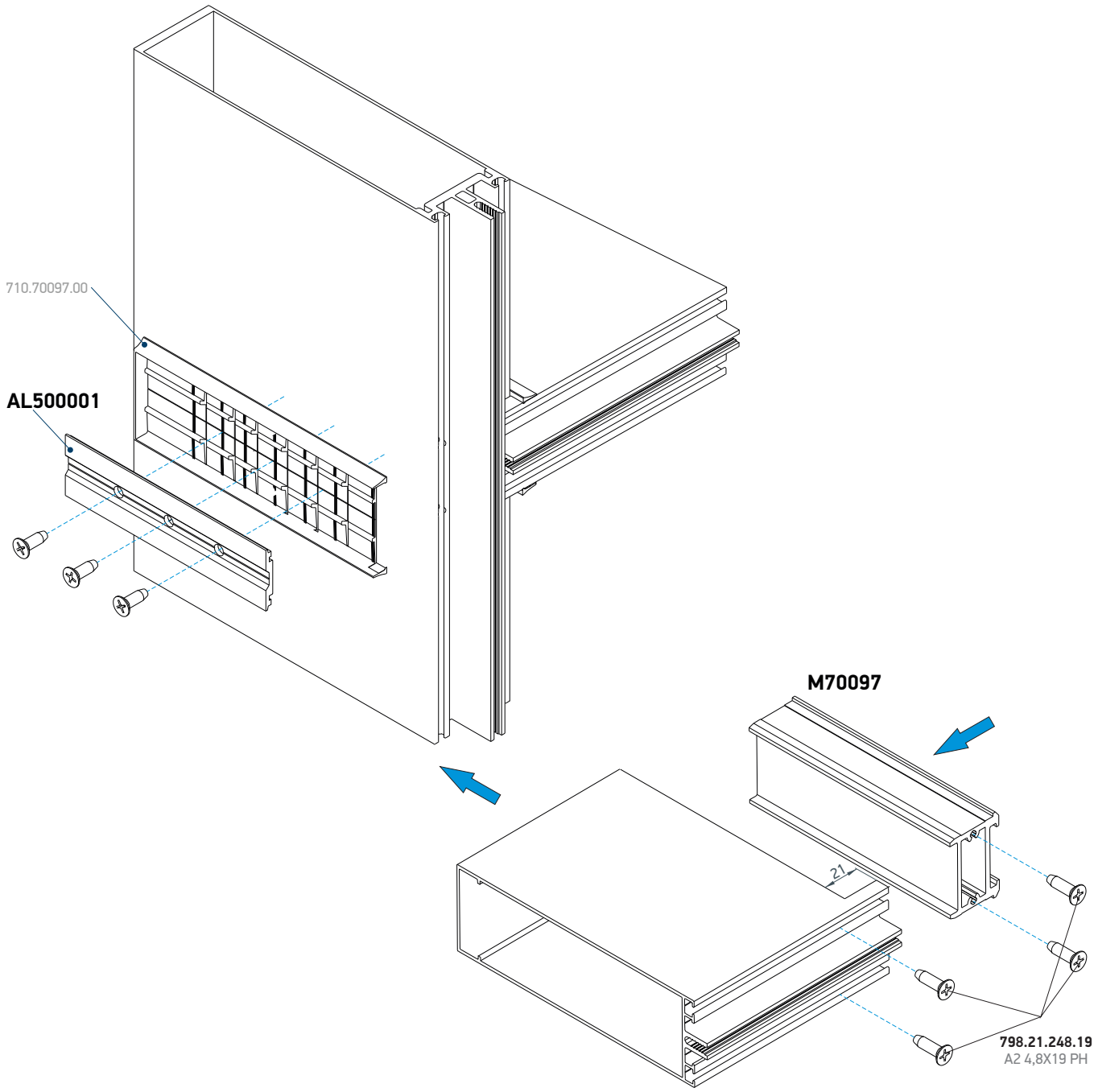

*We apply silicone before placing the screws
Τοποθετούμε σιλικόνη πρίν την τοποθέτηση των βιδών

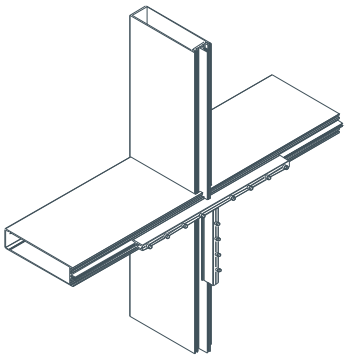

Σύνδεσμος τραβέρσας βαρέου τύπου

Heavy weight-glass transom connector

T-CONNECTOR for heavy-weight glass (max. 400Kg)

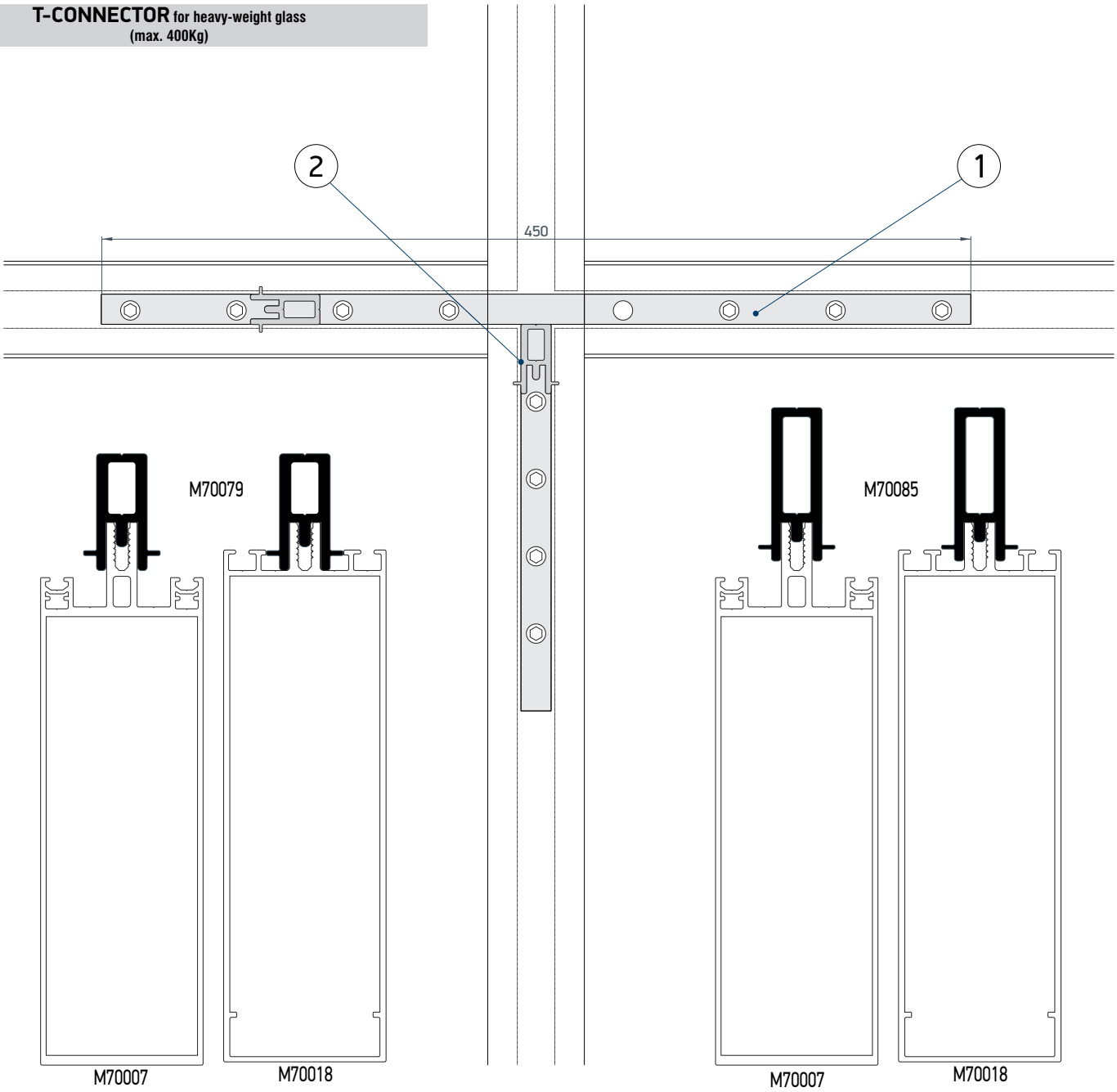

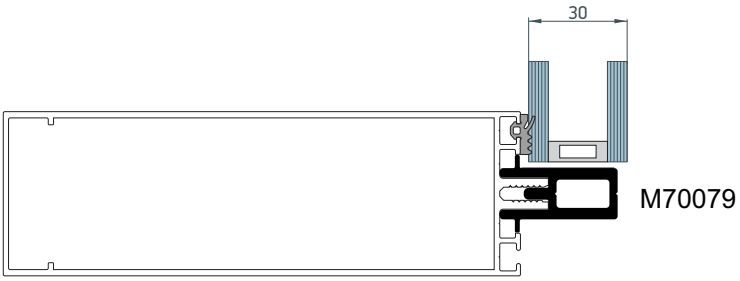

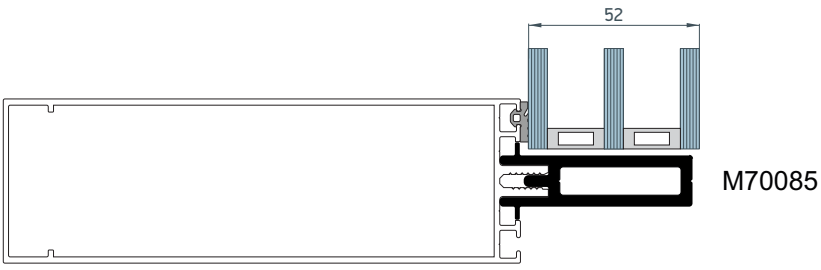

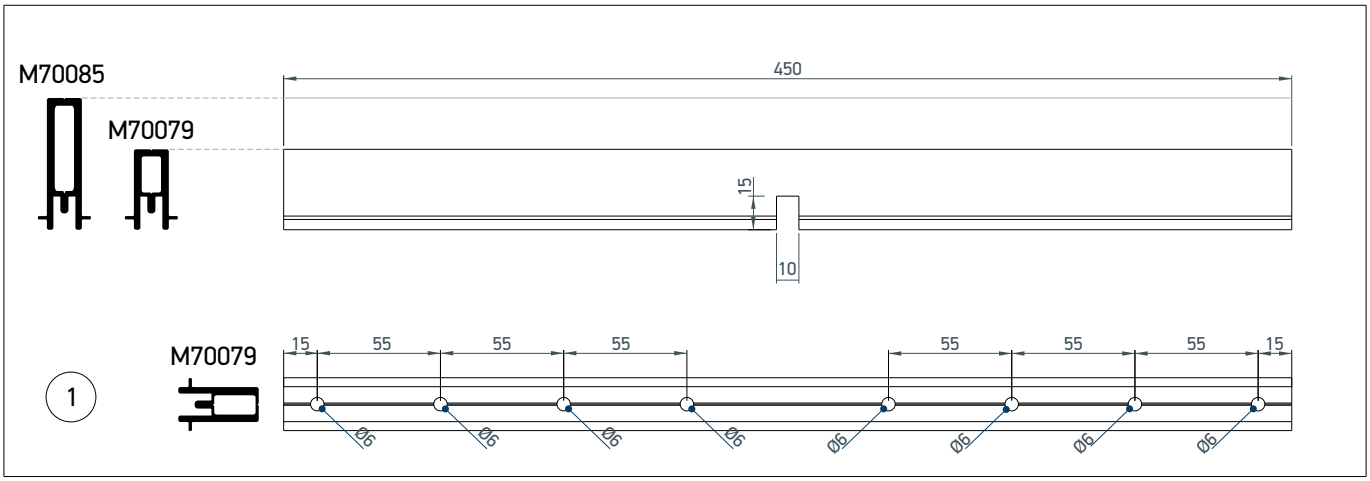

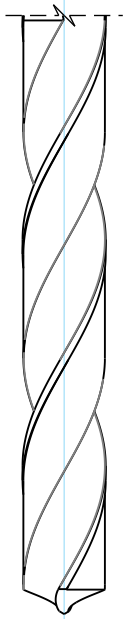

① Drill Ø11 for 40,4mm x3

② Drill Ø6 for 3,5mm x3

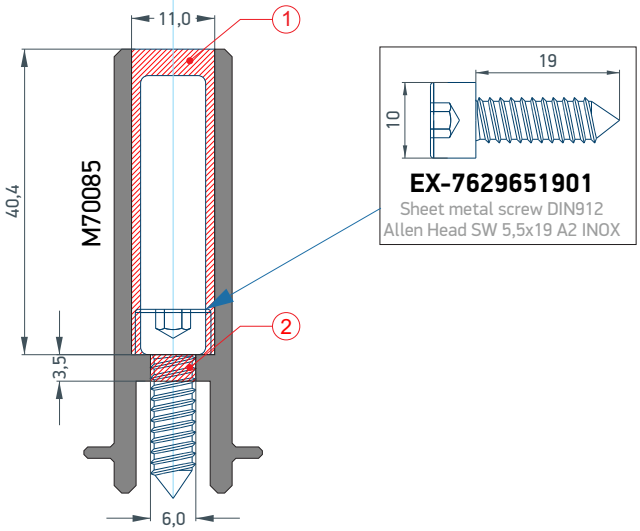

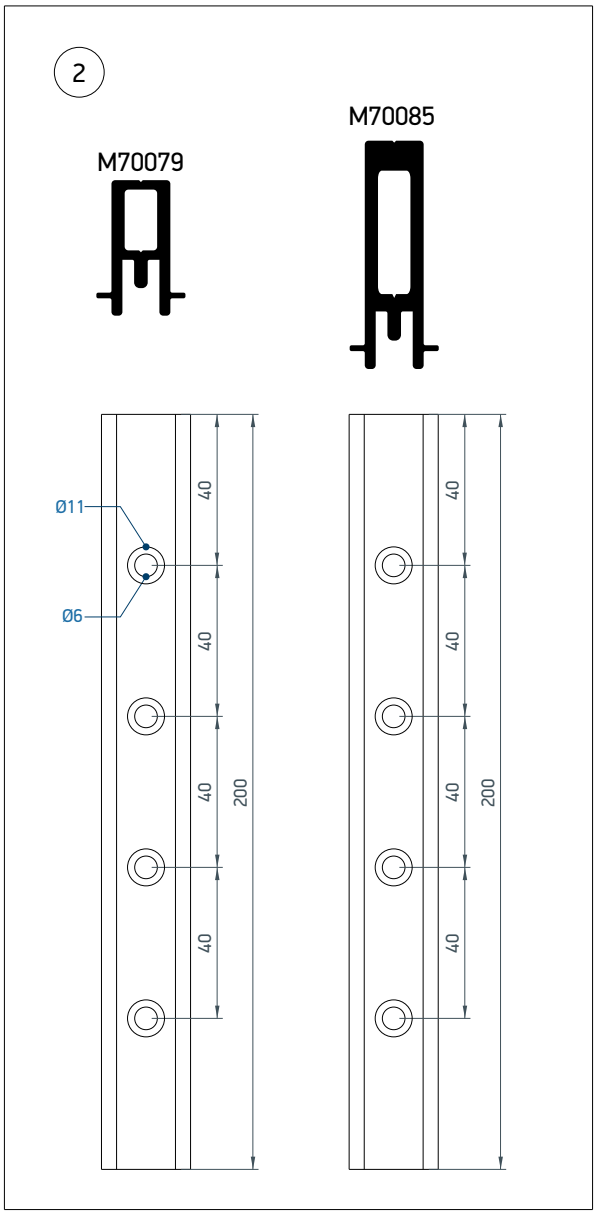

L-CONNECTOR for heavy-weight glass (max. 400Kg)

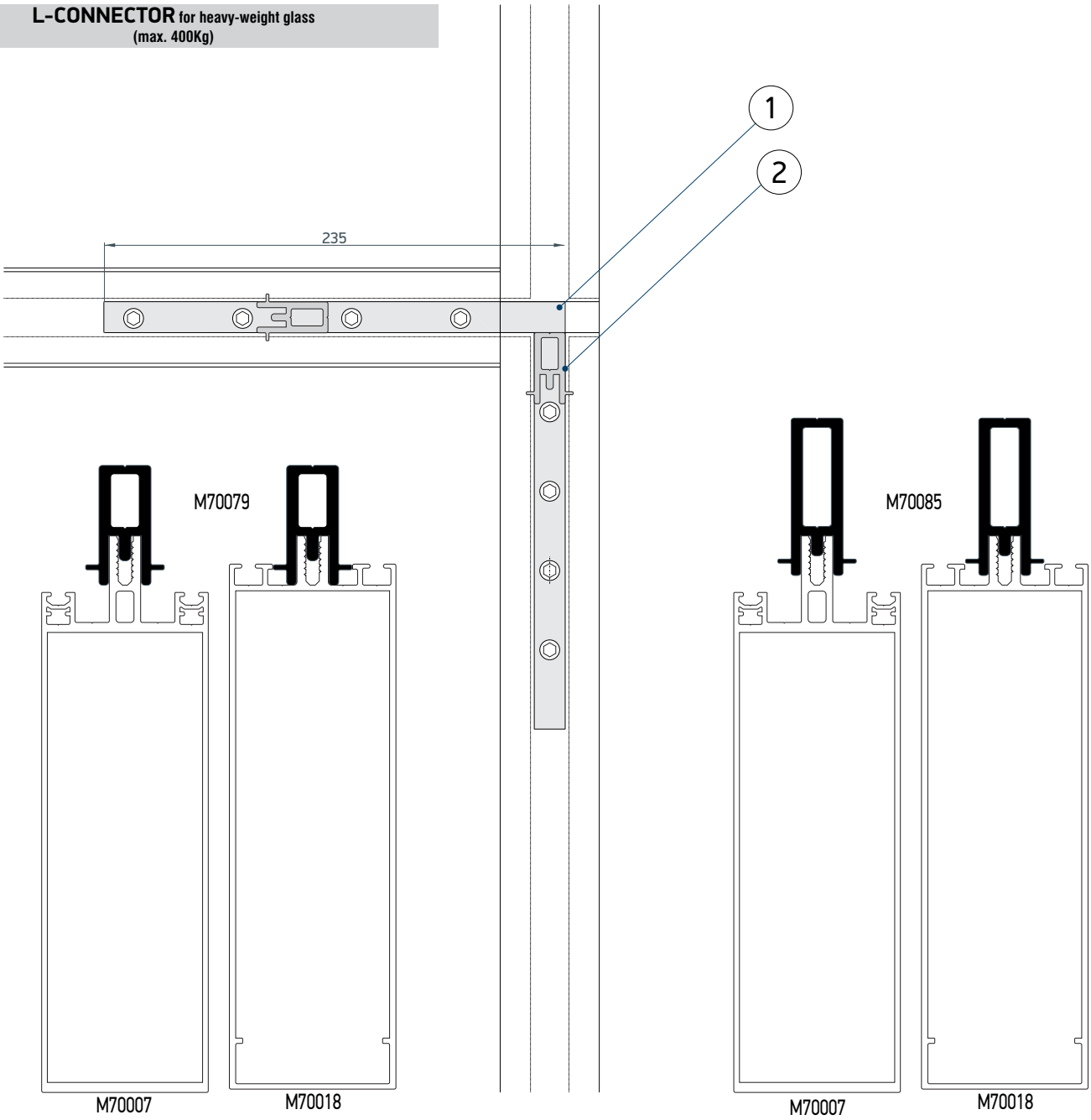

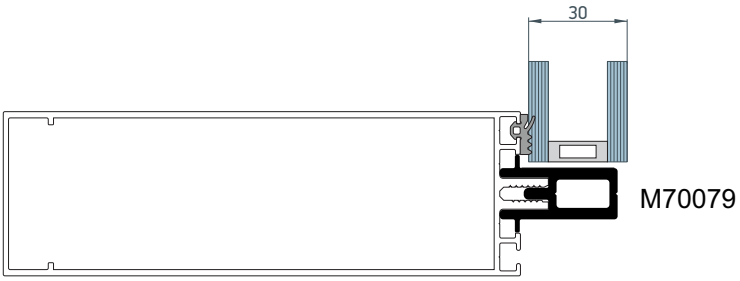

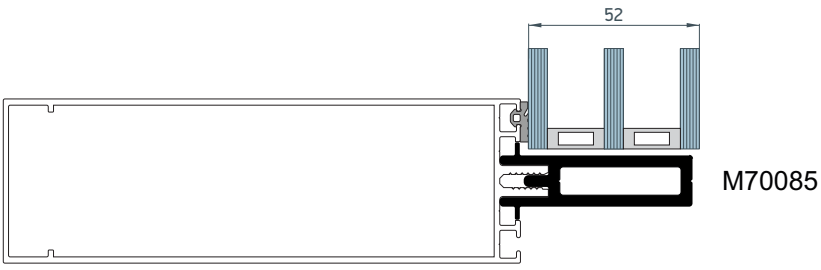

For heavy-weight glass (max. 400Kg)

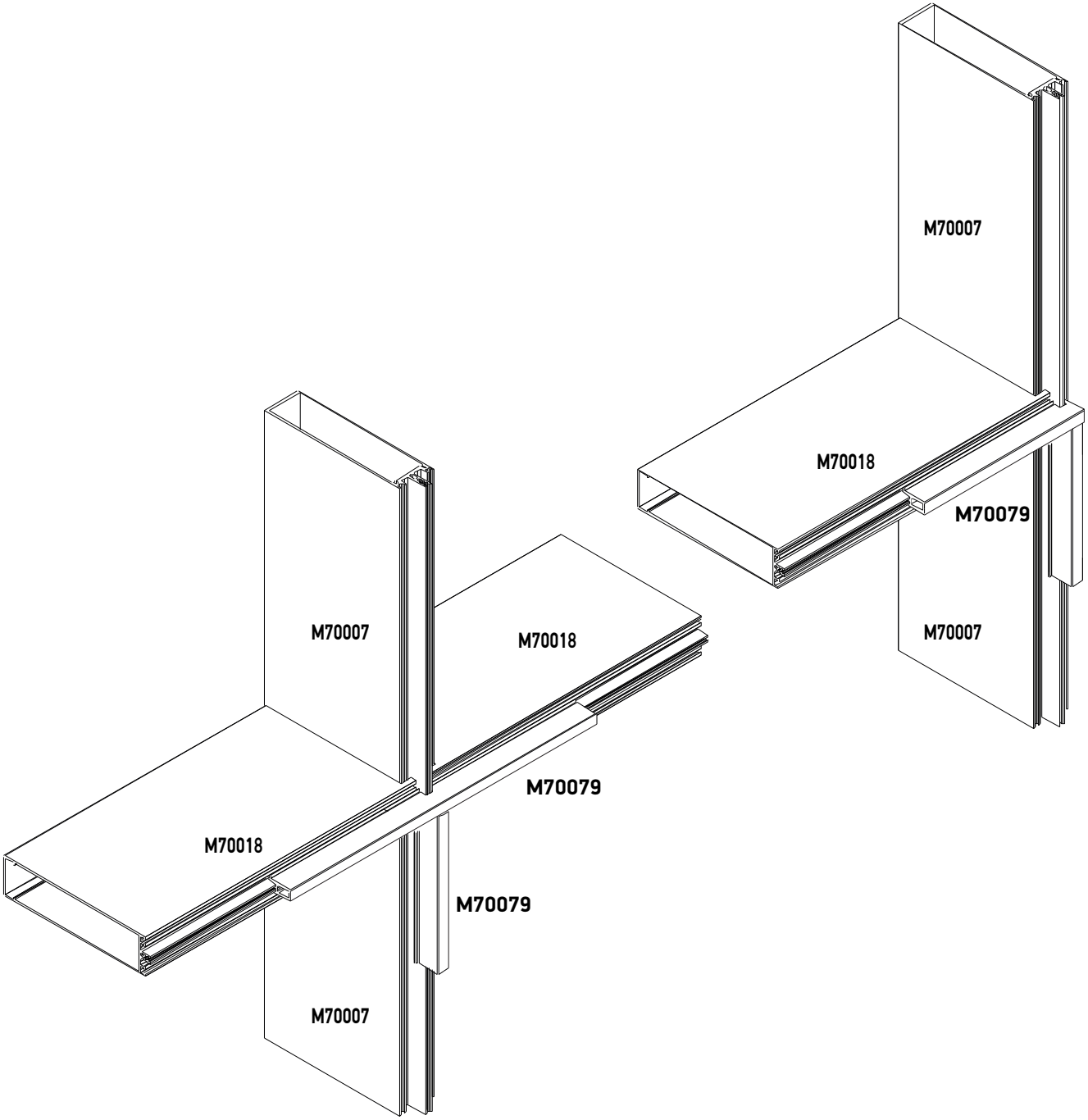

For heavy-weight glass (max. 700Kg)

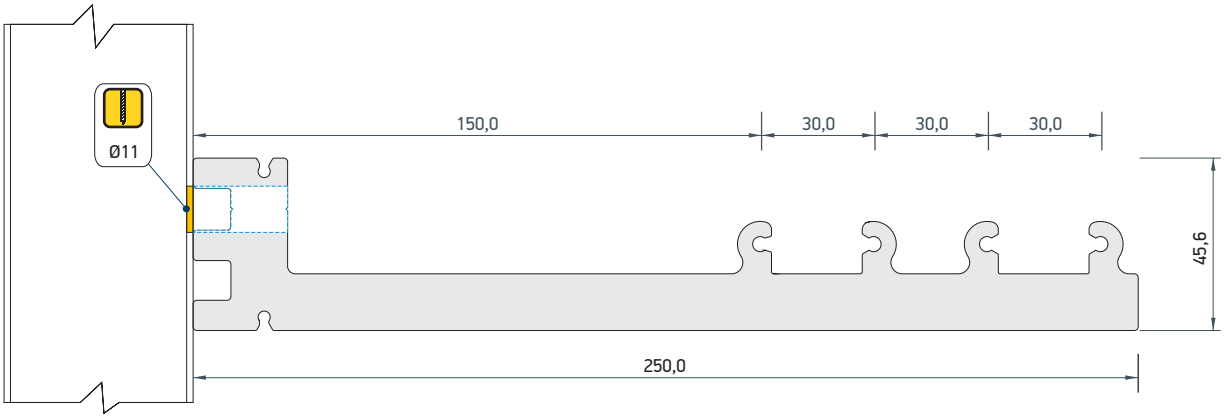

M70078
W=12521gr./m.

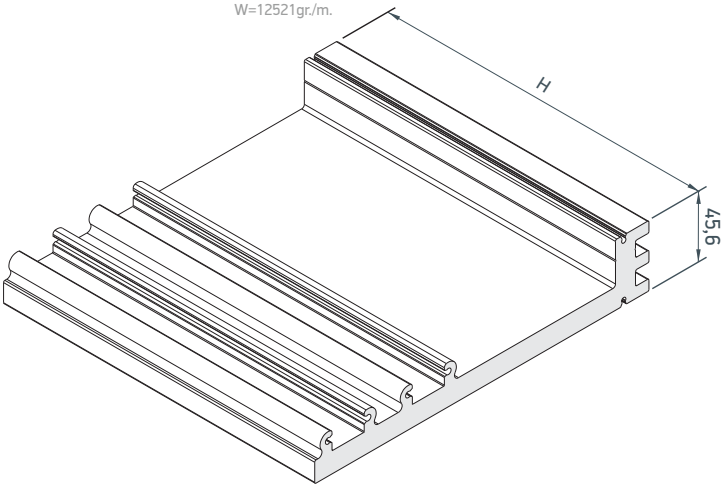

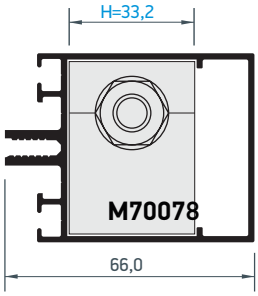

M70013

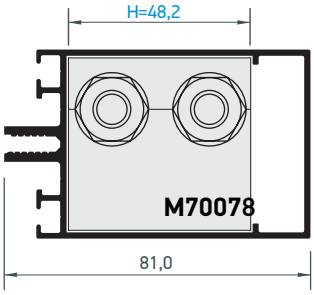

M70014

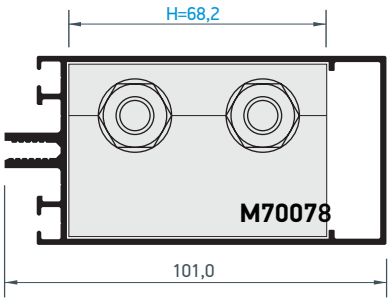

M70015

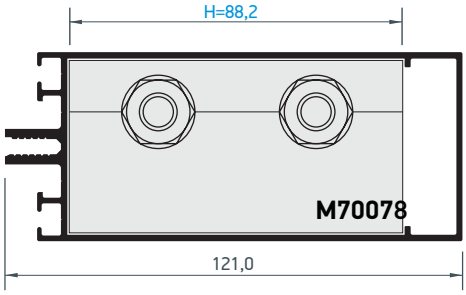

M70016

For heavy-weight glass (max. 700Kg)

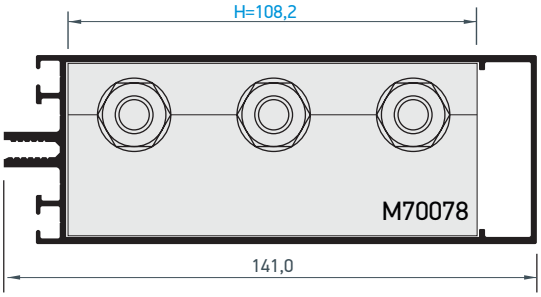

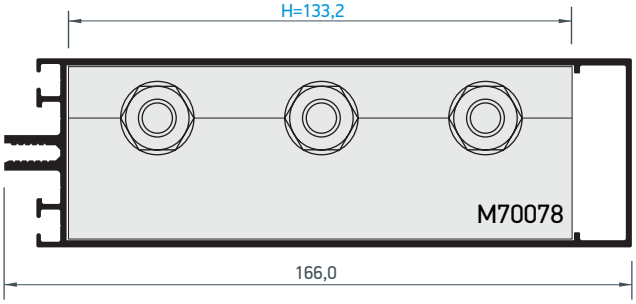

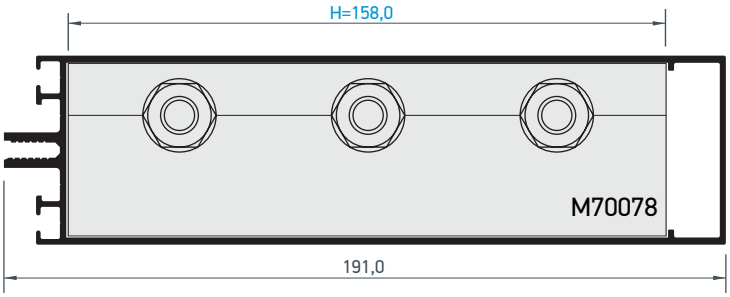

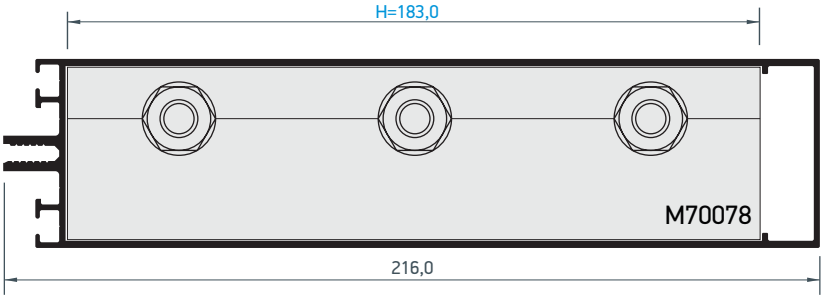

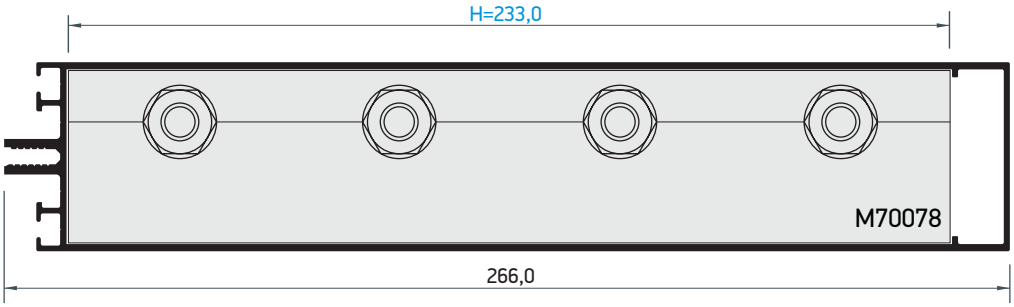

For heavy-weight glass (max. 700Kg)

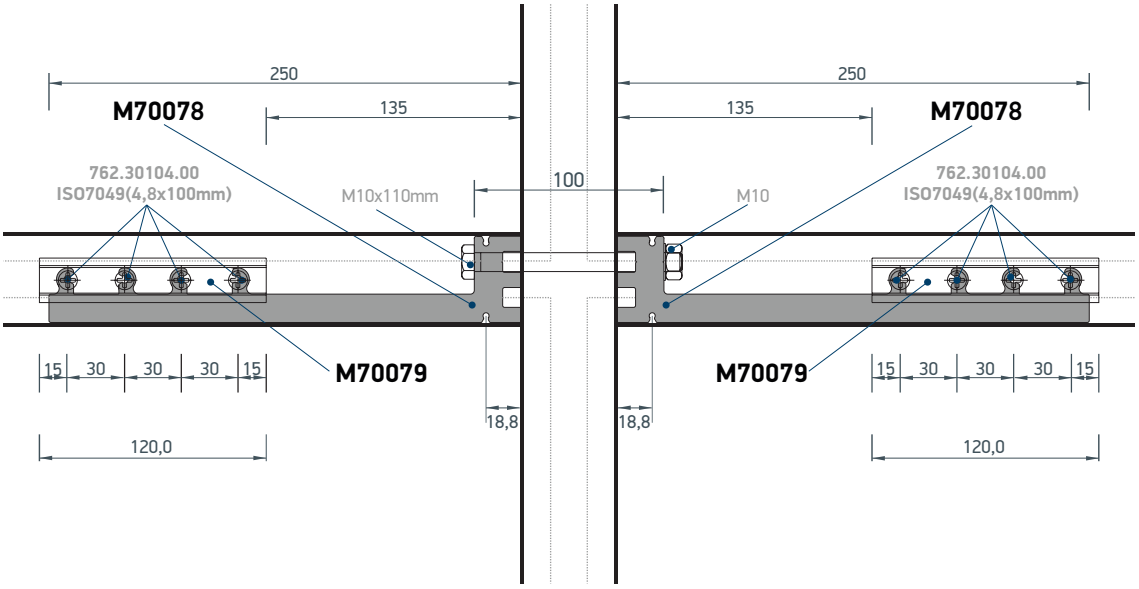

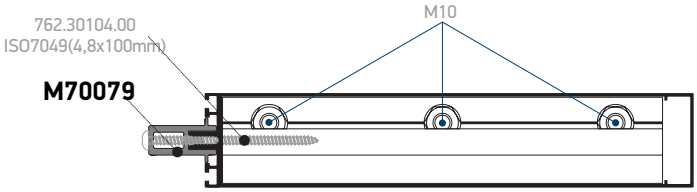

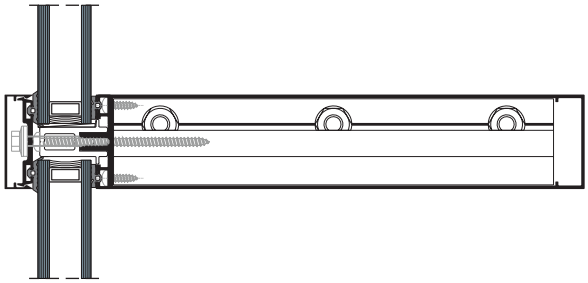

For heavy-weight glass (max. 700Kg)

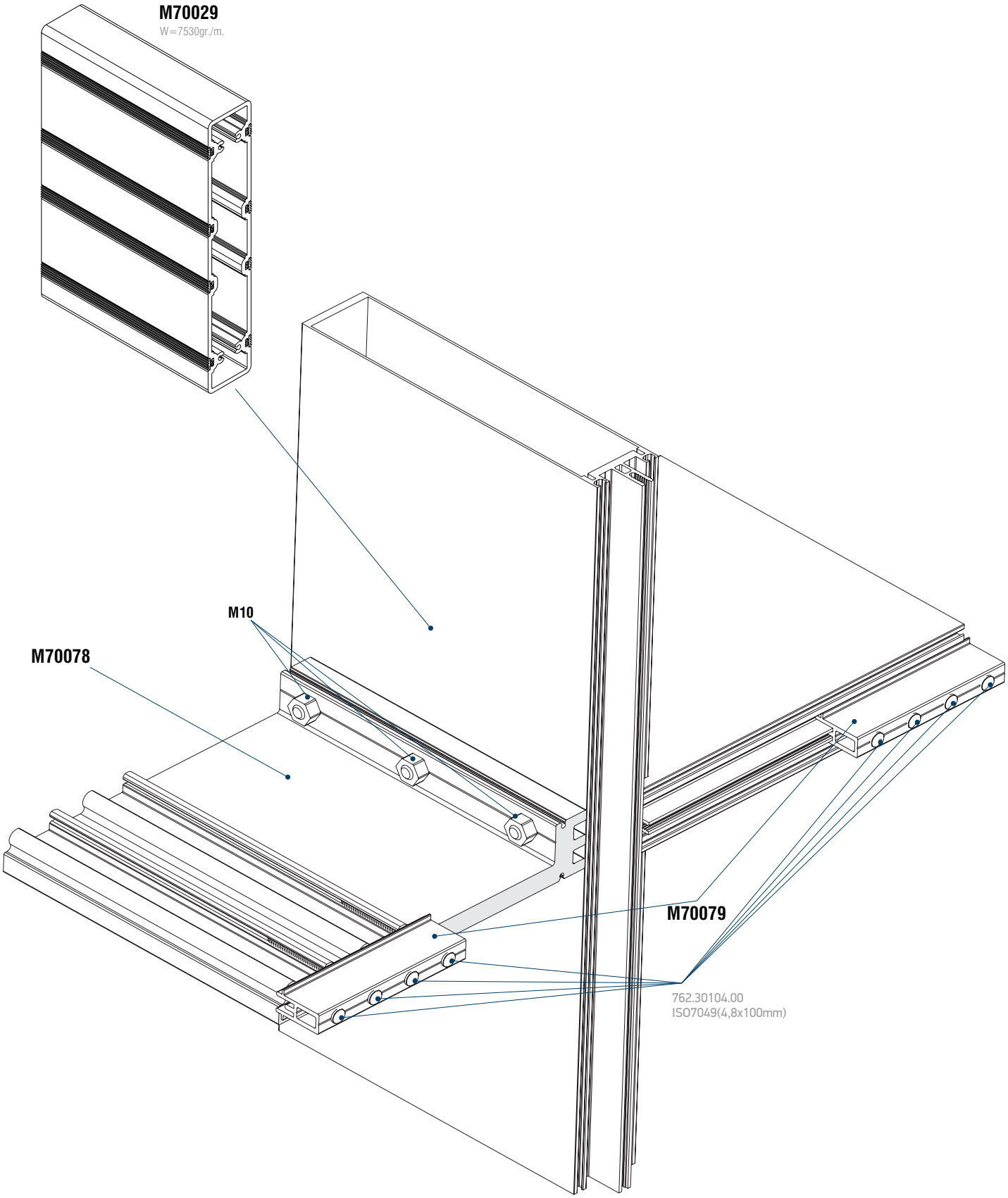

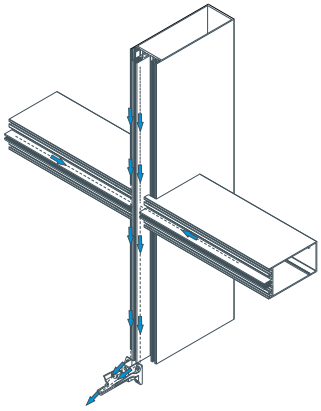

Πλάνο απορροών

Drainage plan

WATER EVACUATION

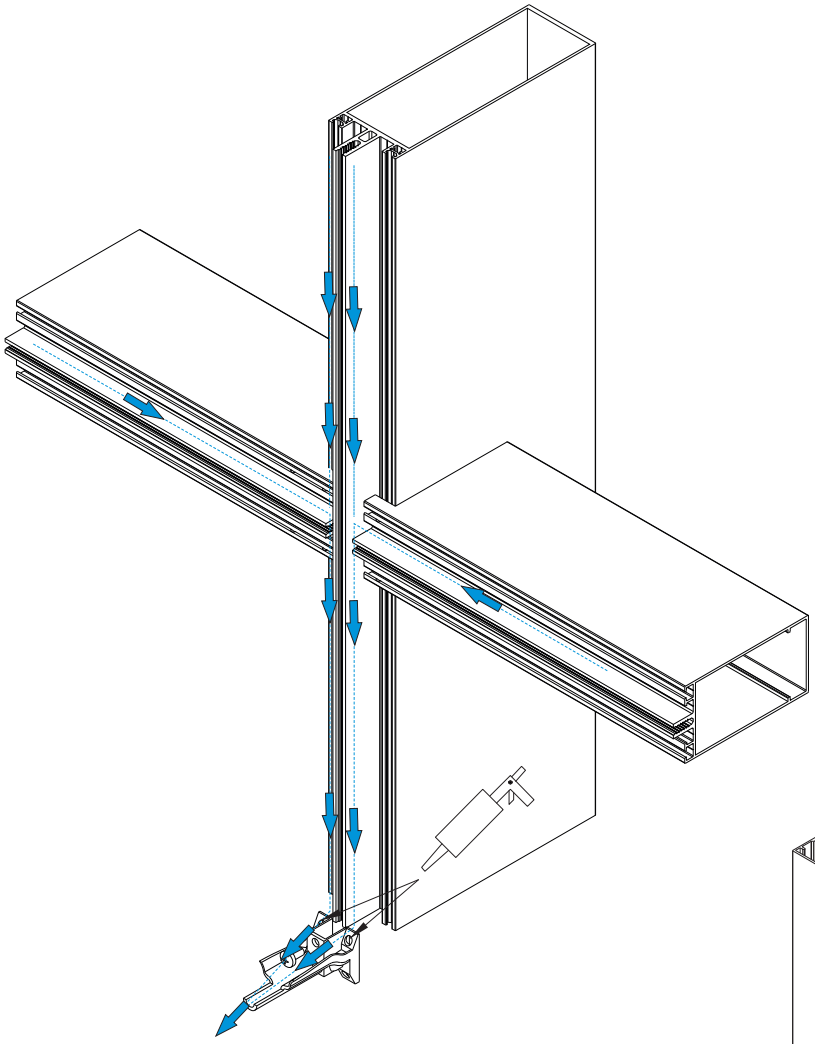

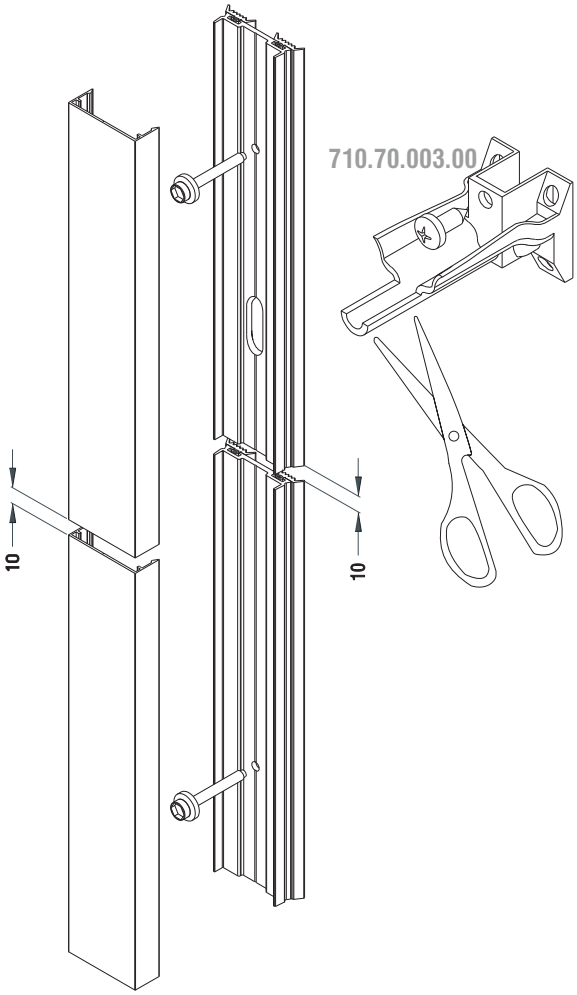

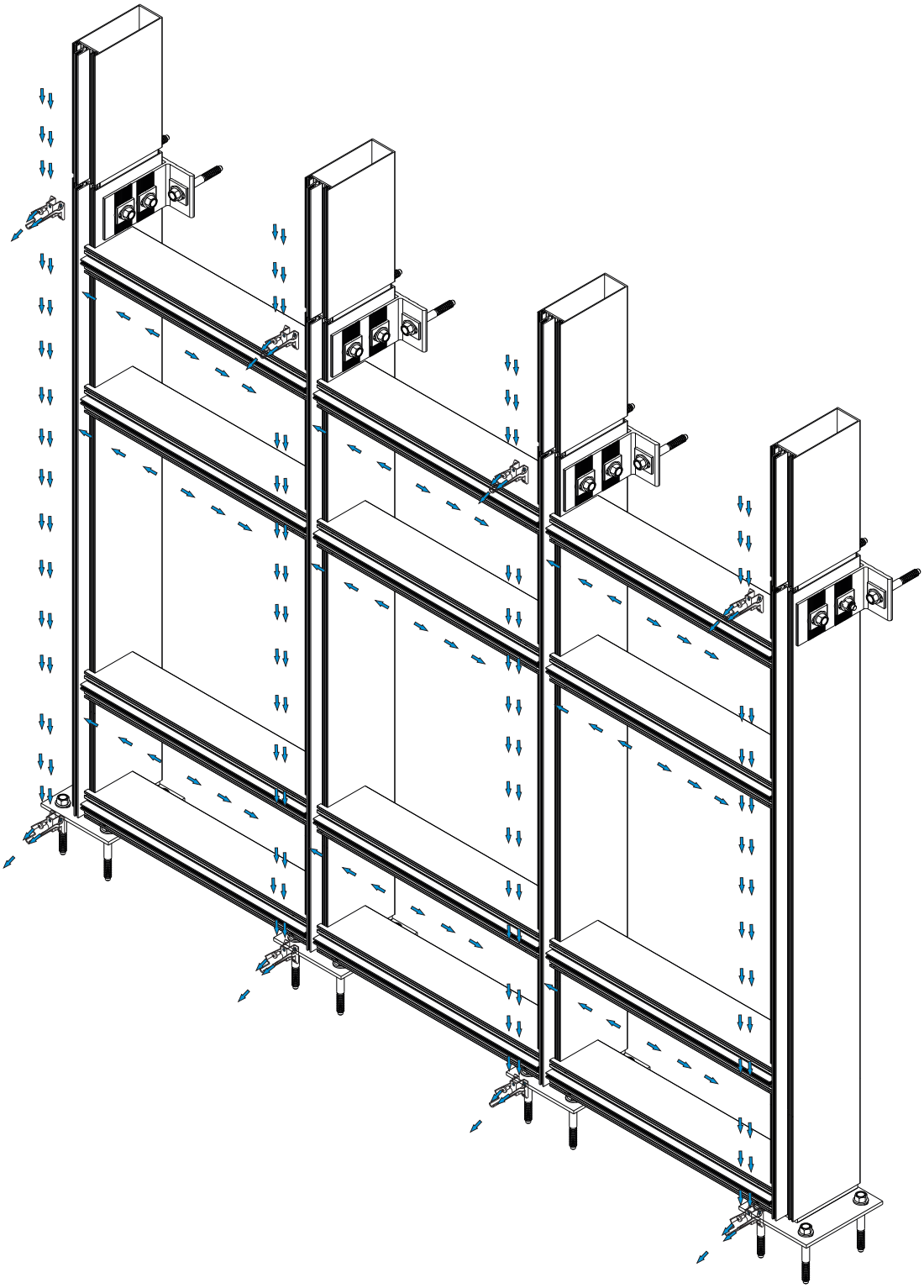

Πλάνο απορροών | Drainage plan

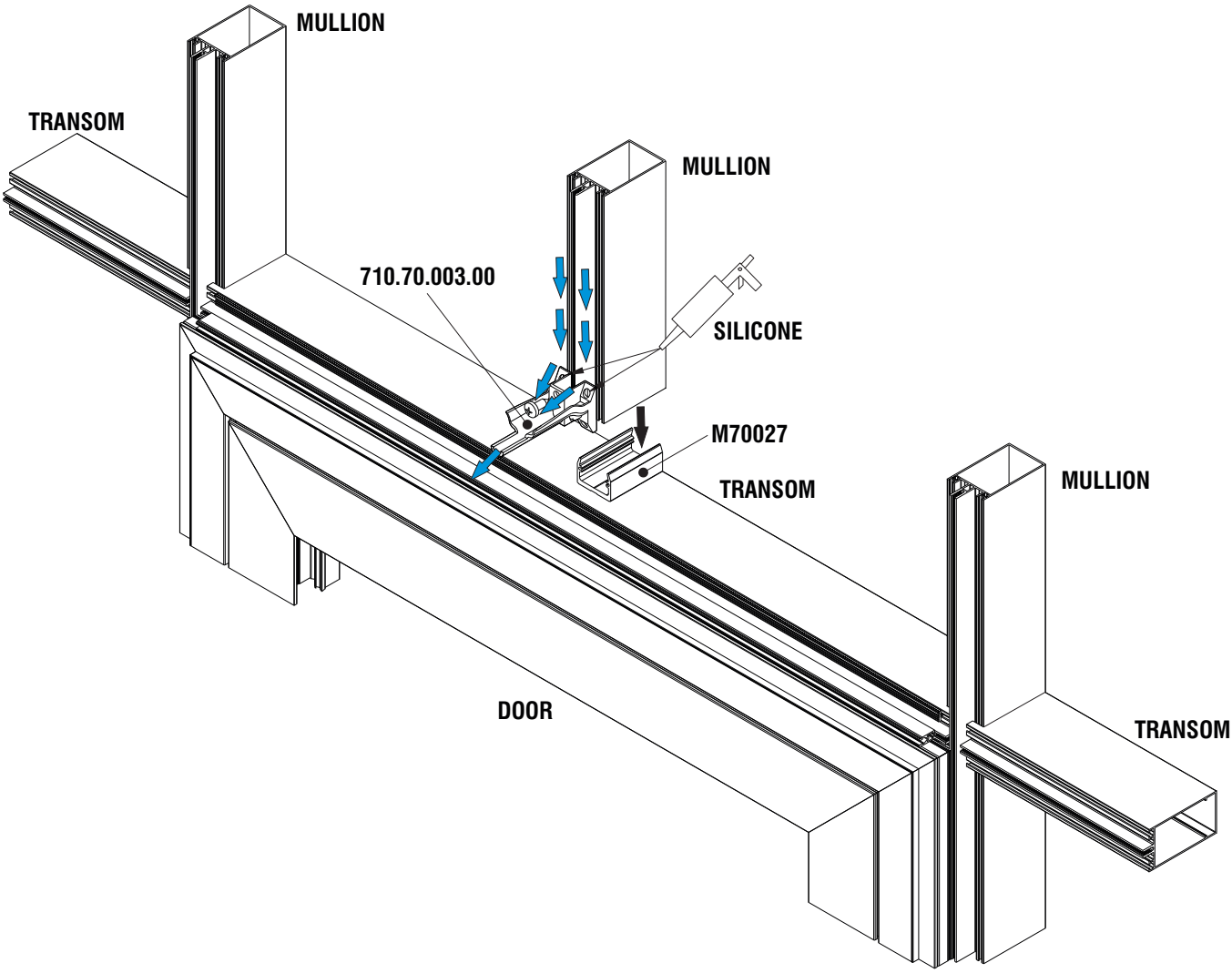
MULLION
TRANSOM
MULLION
710.70.003.00
SILICONE
M70027
TRANSOM
MULLION
DOOR
TRANSOM

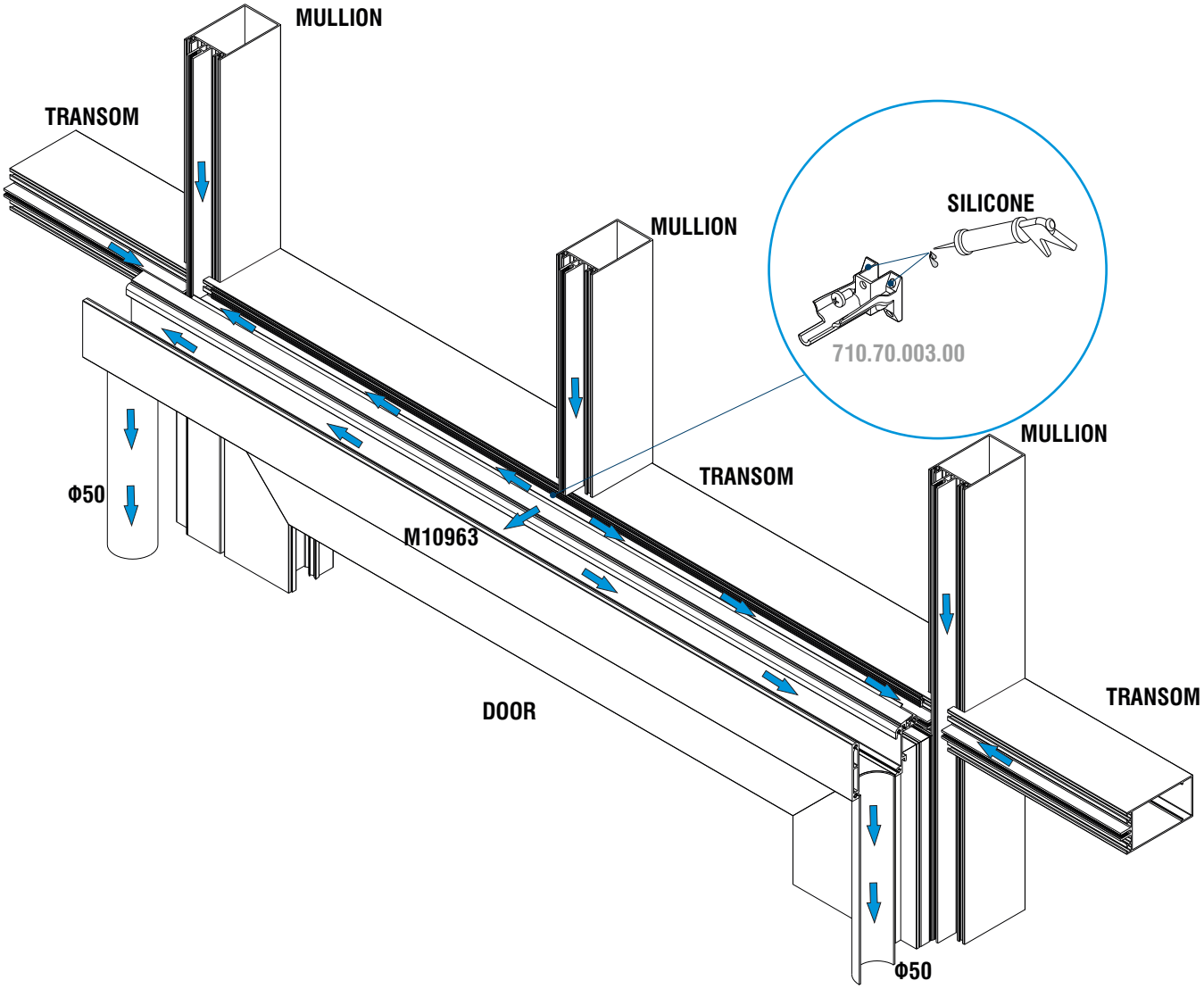
MULLION
TRANSOM
MULLION
SILICONE
710.70.003.00
MULLION
TRANSOM
Φ50
M10963
DOOR
TRANSOM
Φ50

SECOND LEVEL DRAIN GASKET

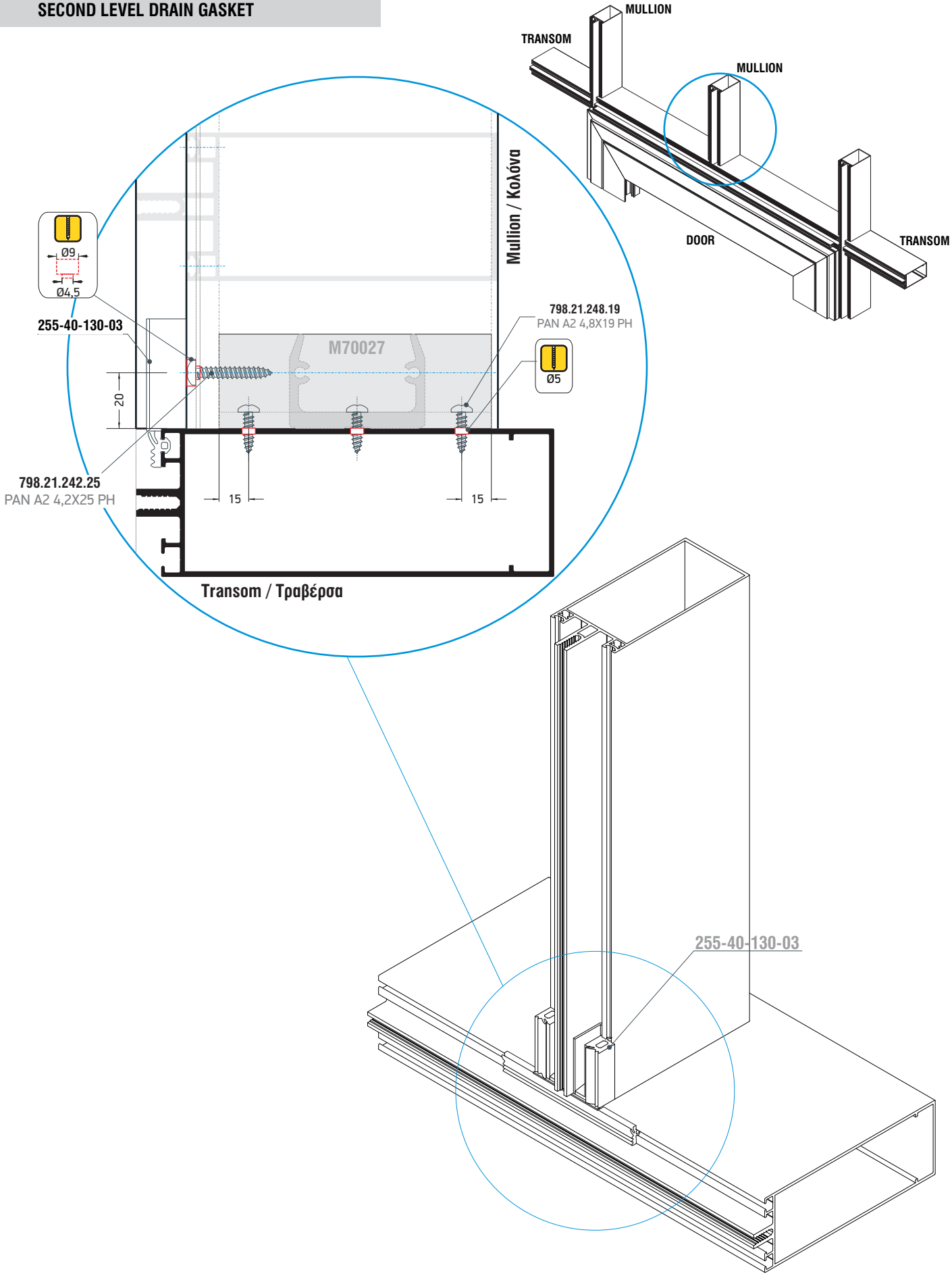

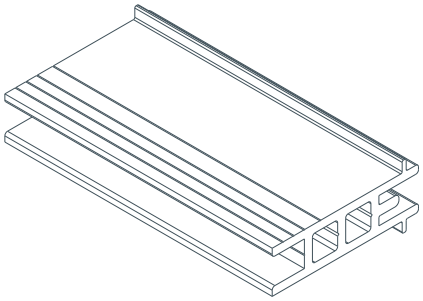

Γέφυρες τακαρίσματος
Glazing bridges

·Max 4 pieces per glass (2 on the left / 2 on the right)
·Above 200kg glass, only Heavy Duty

Standard

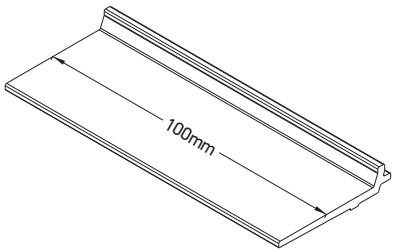

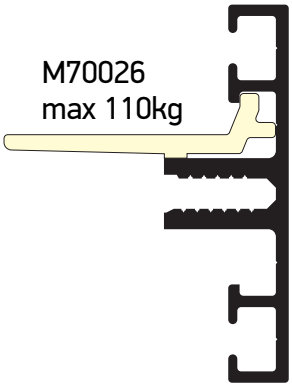

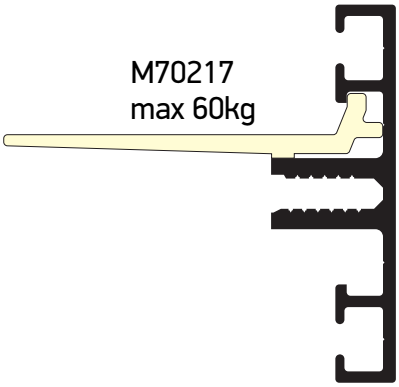

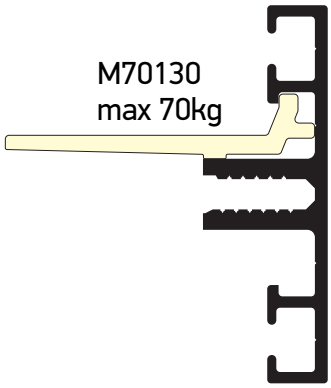

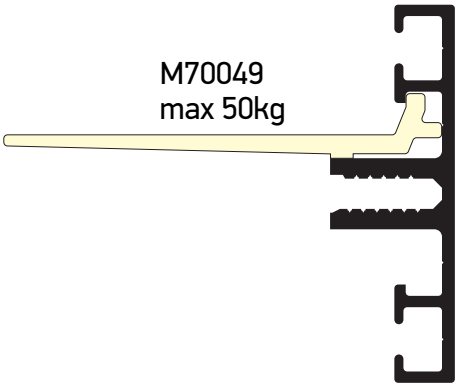

Normal Glazing

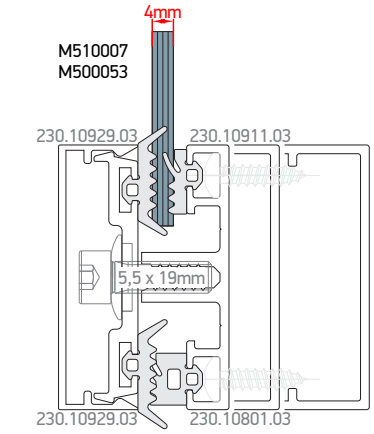

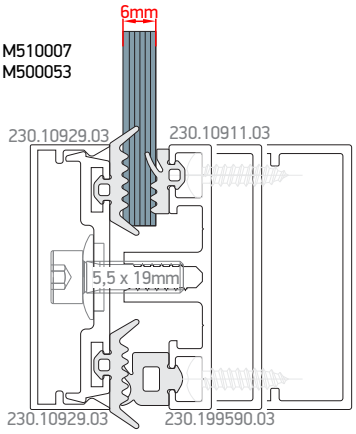

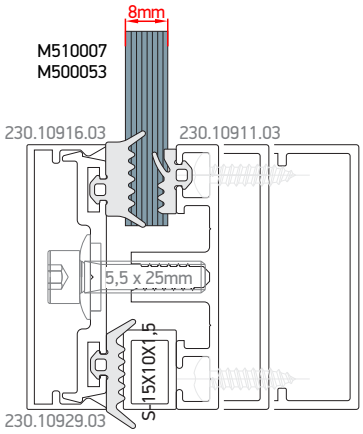

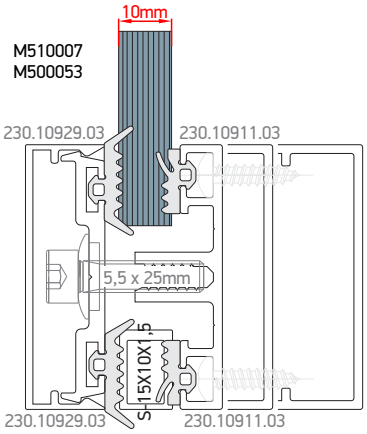

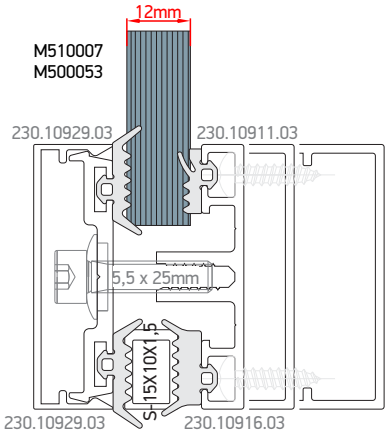

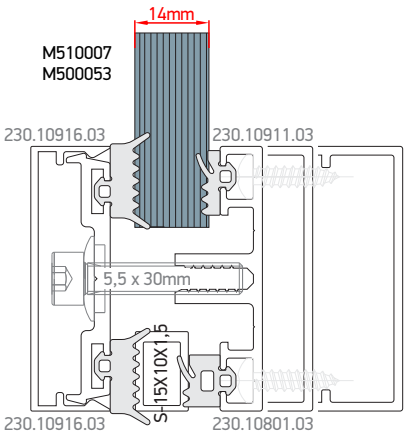

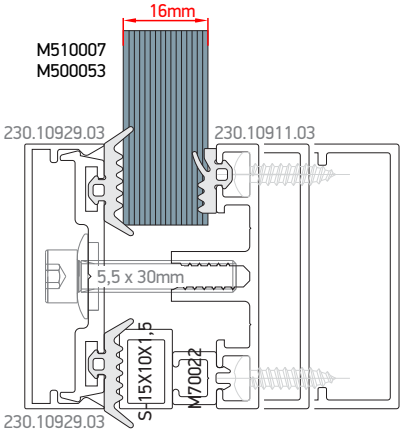

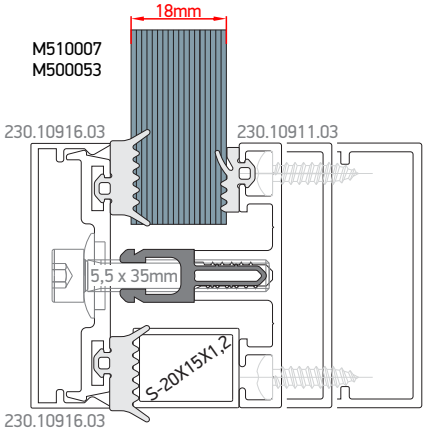

Normal Glazing

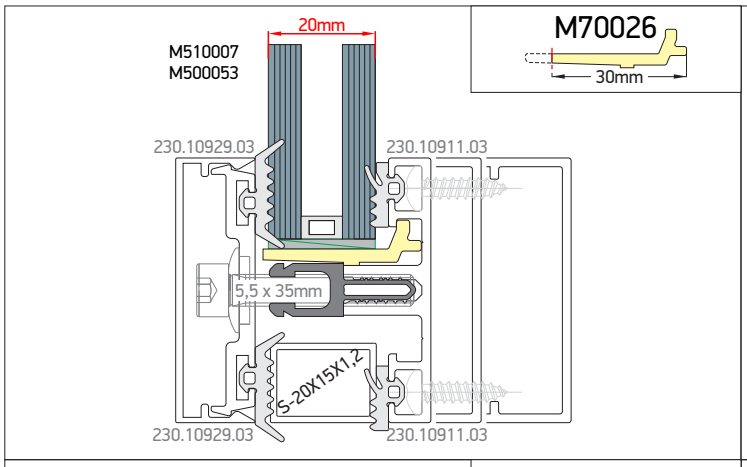

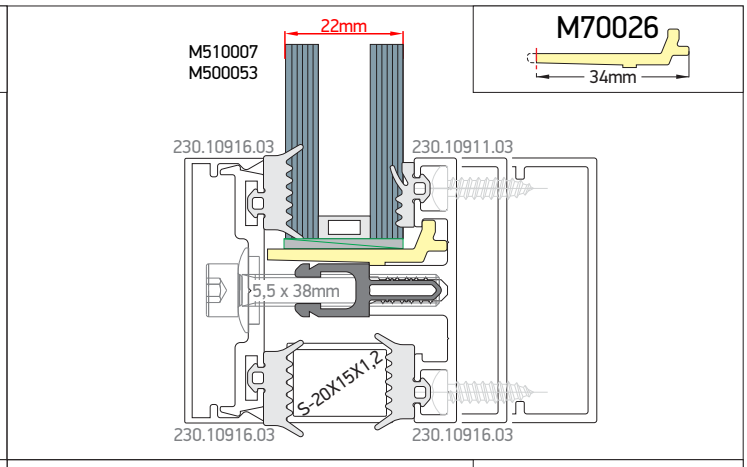

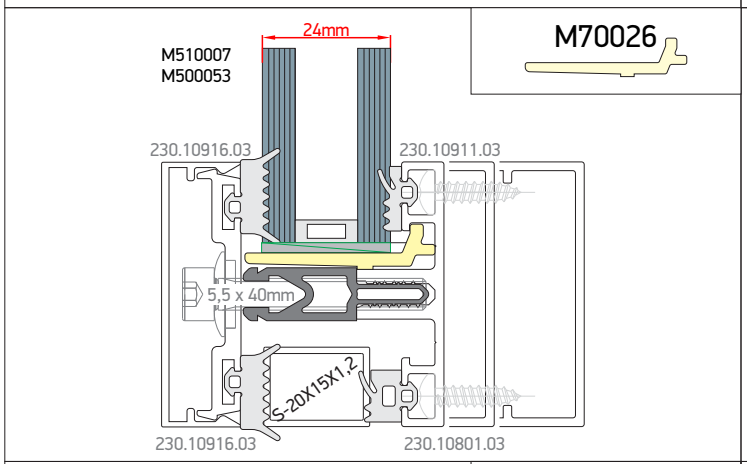

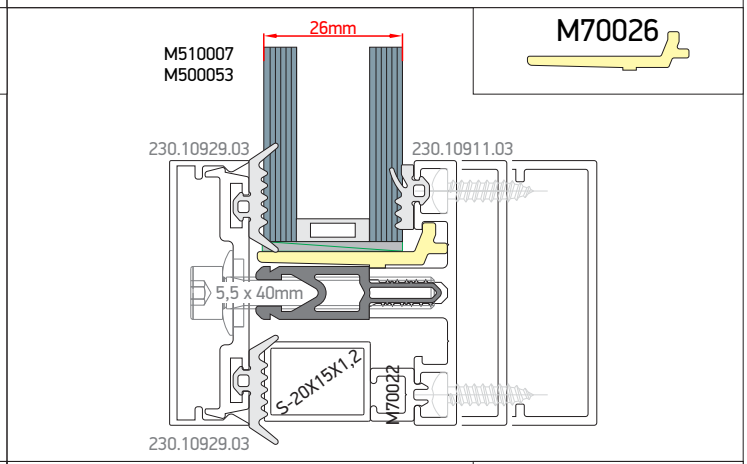

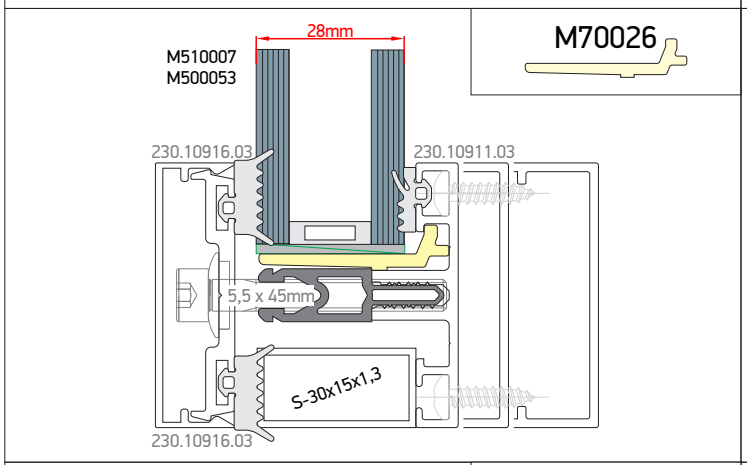

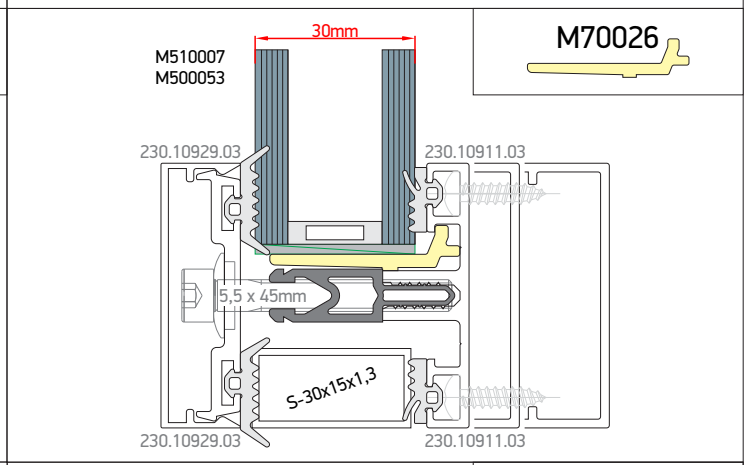

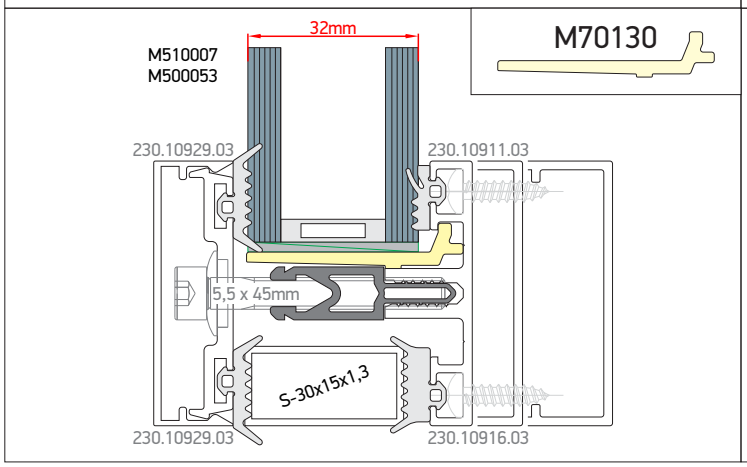

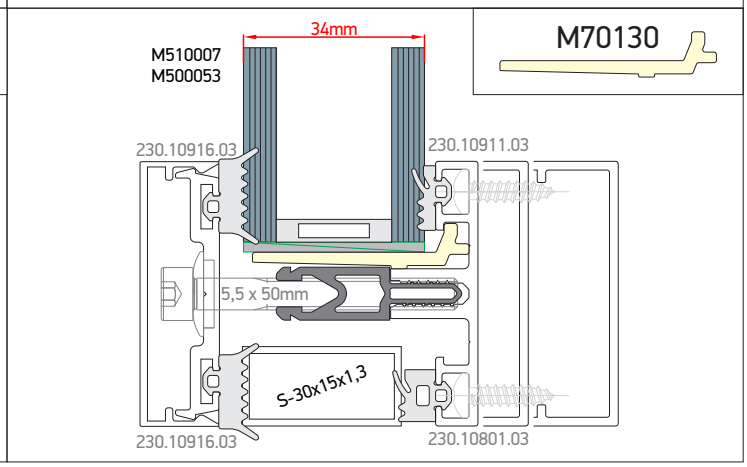

Normal Glazing

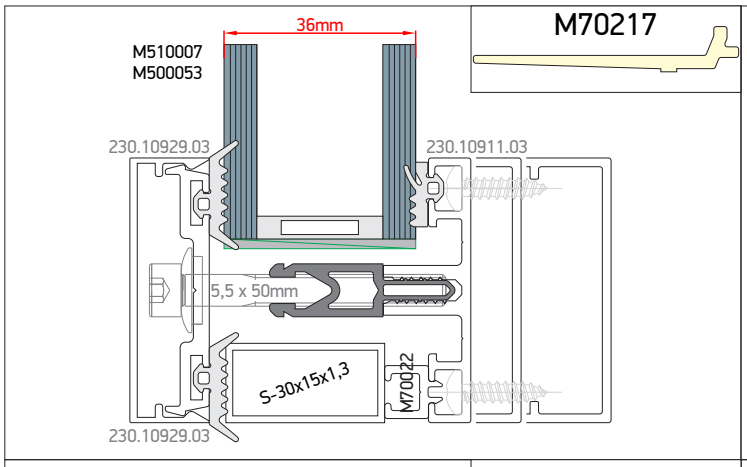

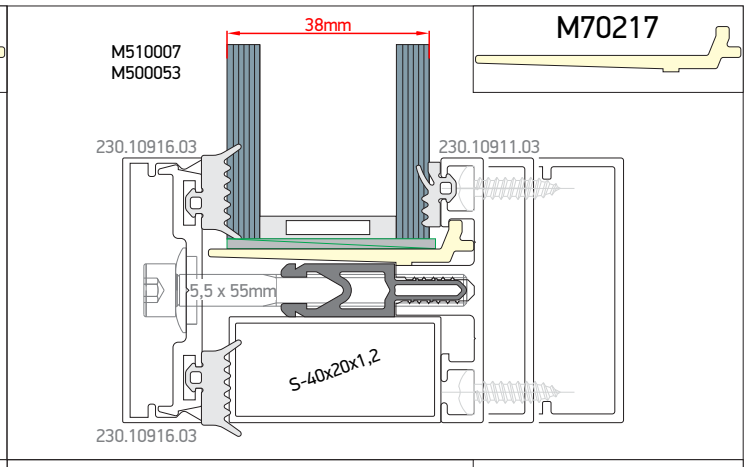

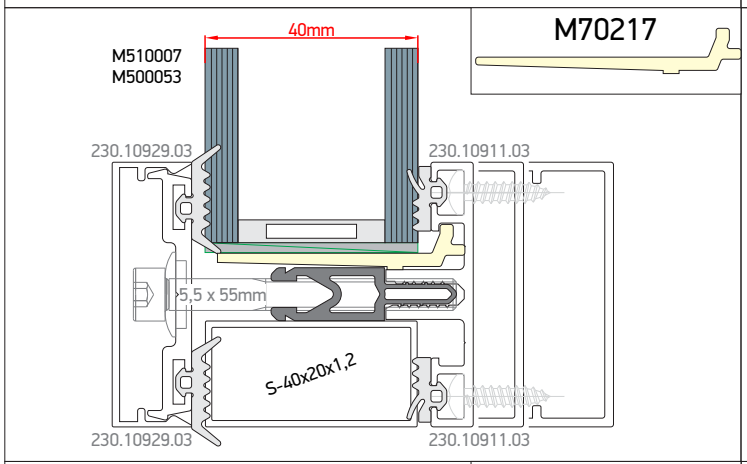

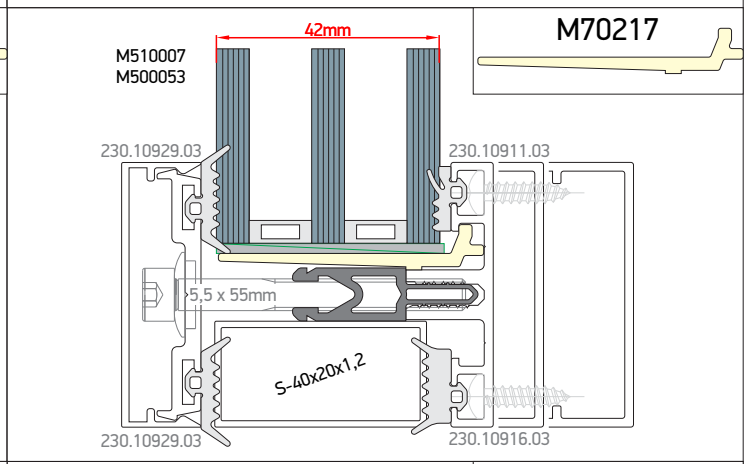

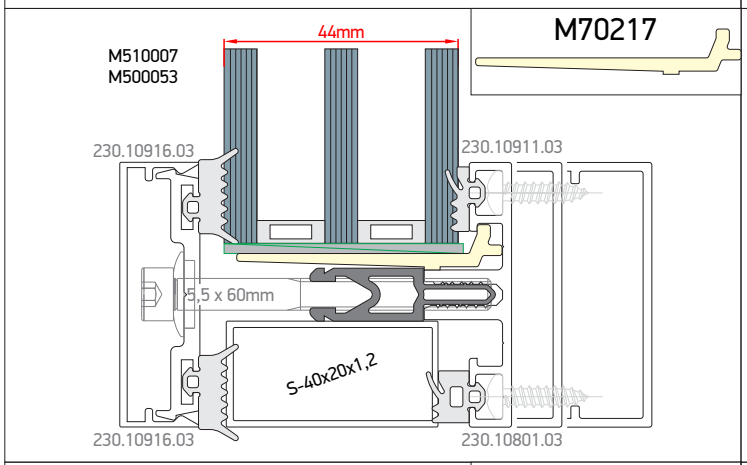

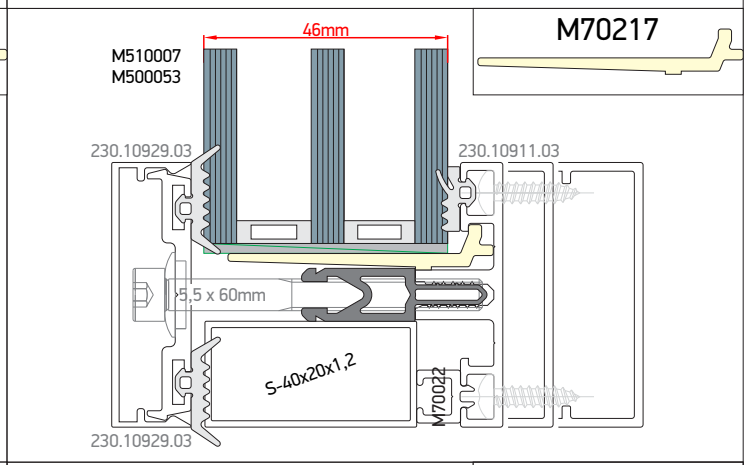

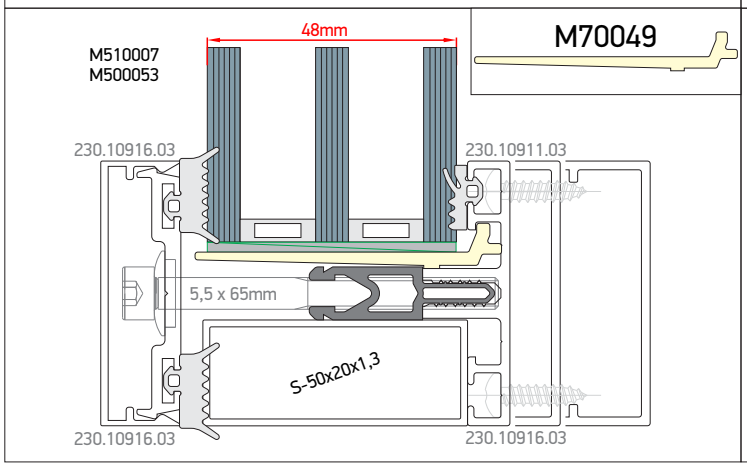

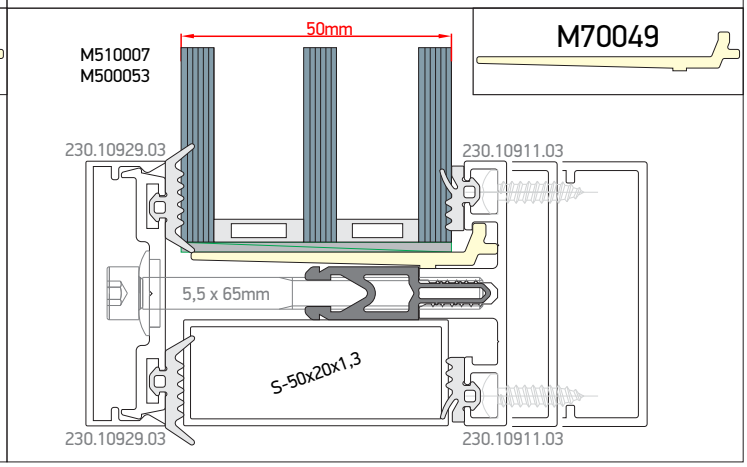

Normal Glazing

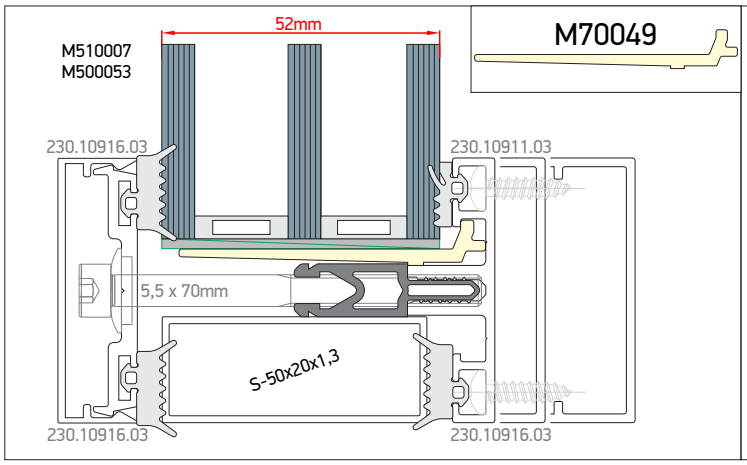

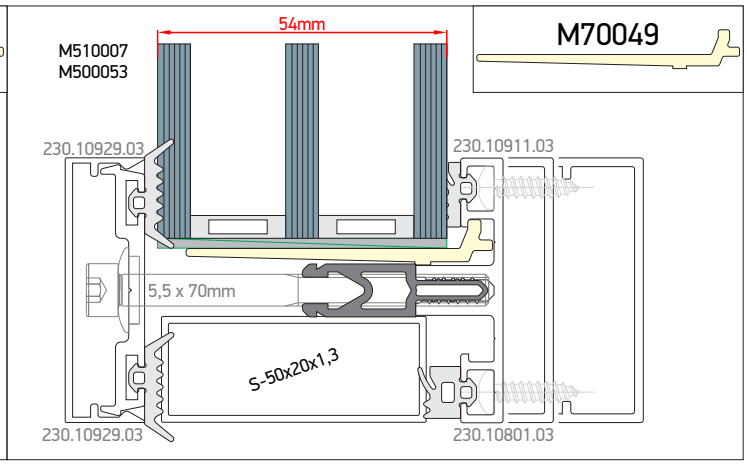

·Max 4 pieces per glass (2 on the left / 2 on the right)
·Above 200kg glass, only Heavy Duty

Heavy Duty

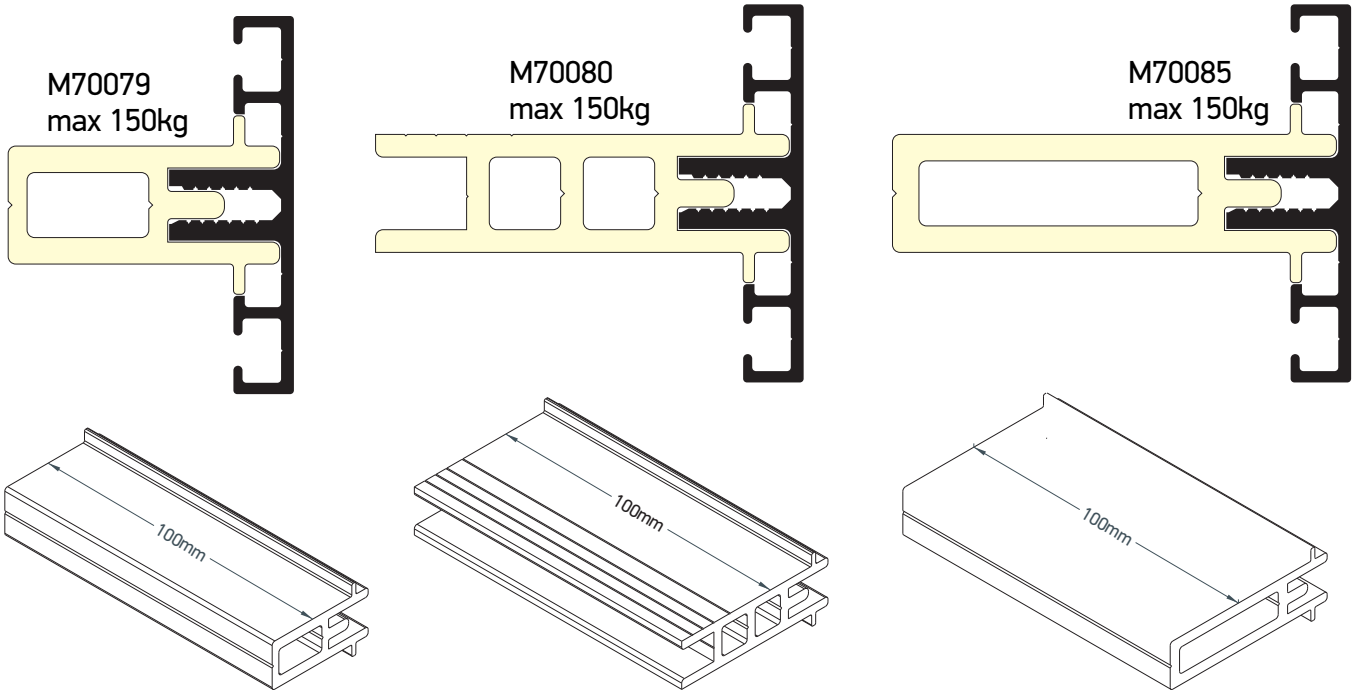

① Drill Ø11 for 40,4mm x3

② Drill Ø6 for 3,5mm x3

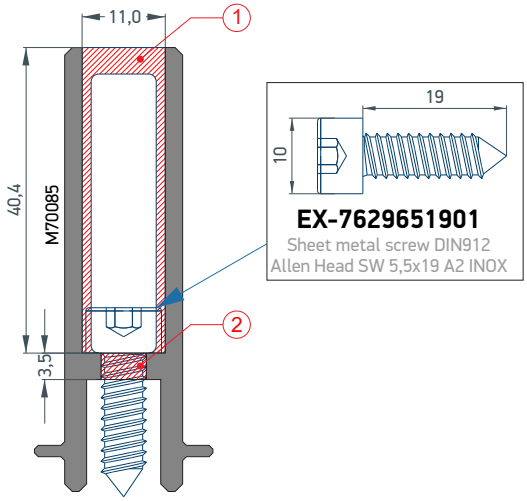

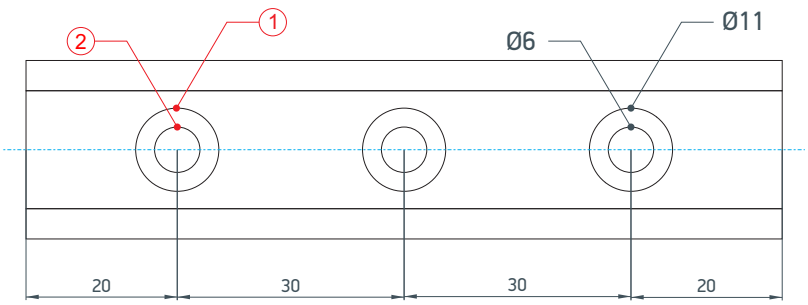

Heavy duty Glazing

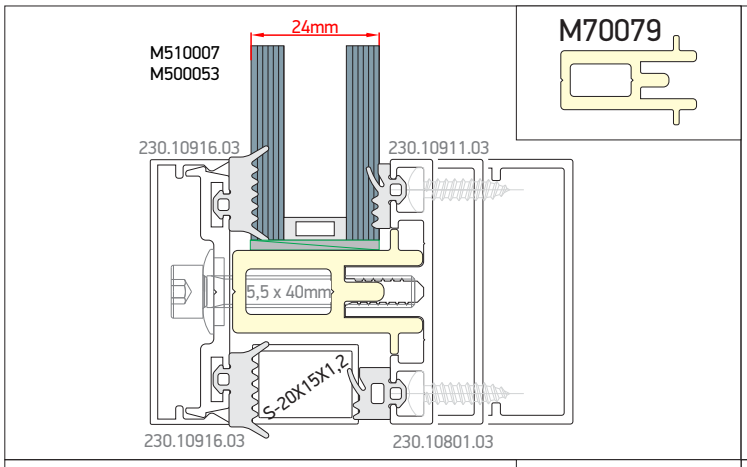

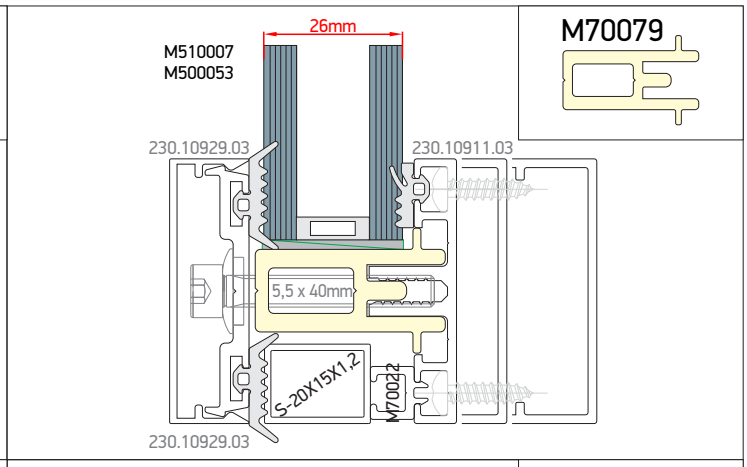

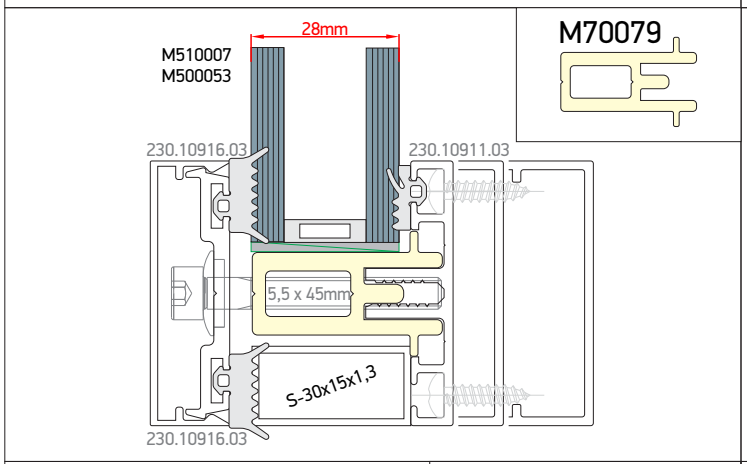

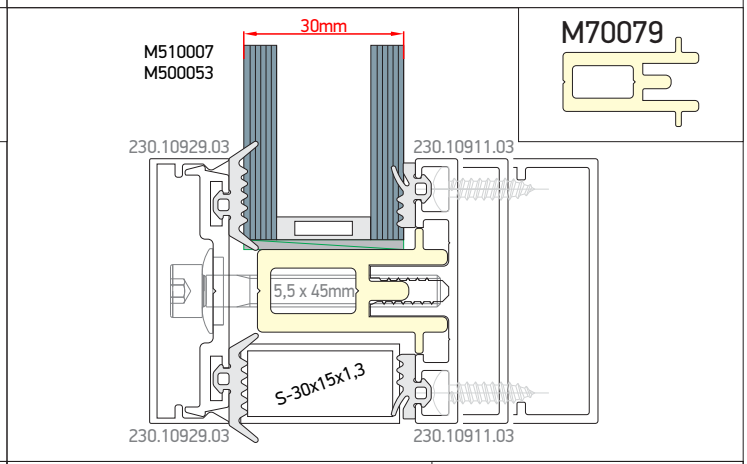

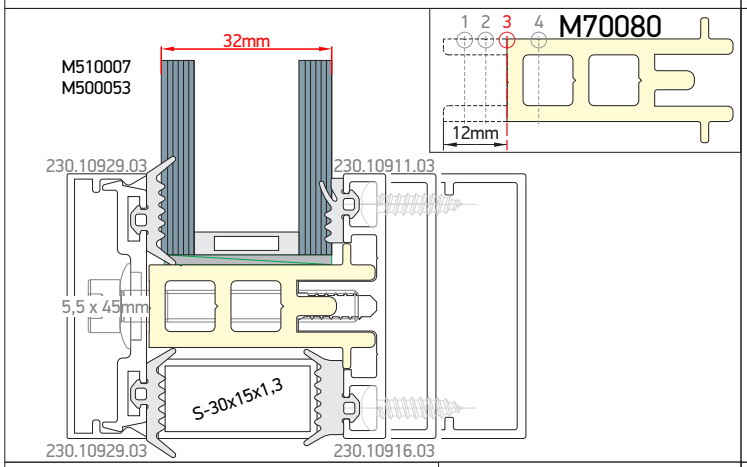

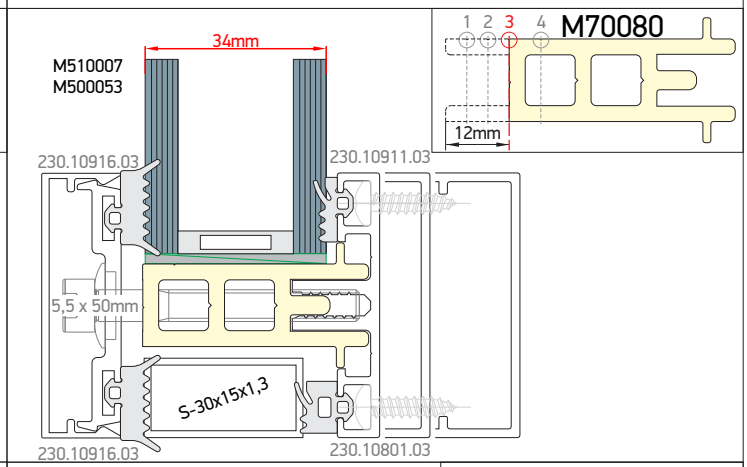

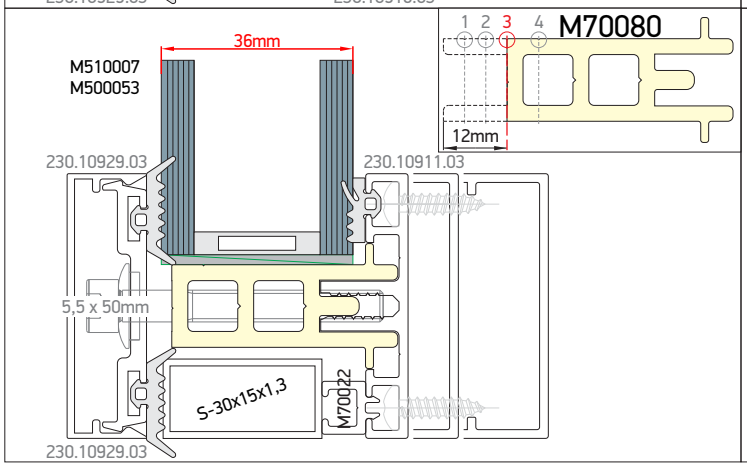

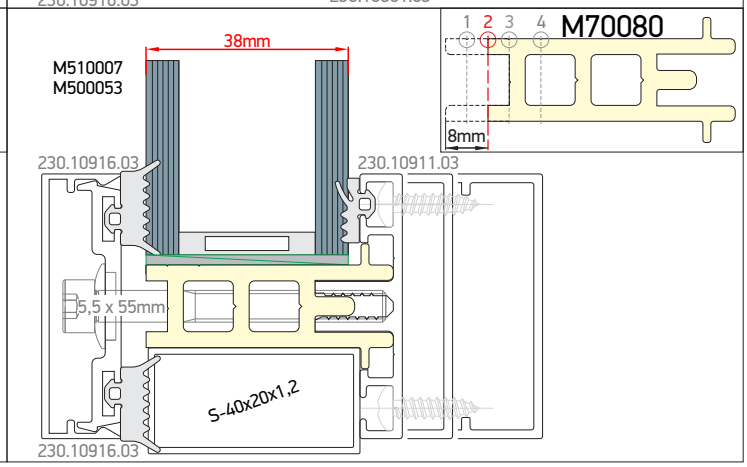

Heavy duty Glazing

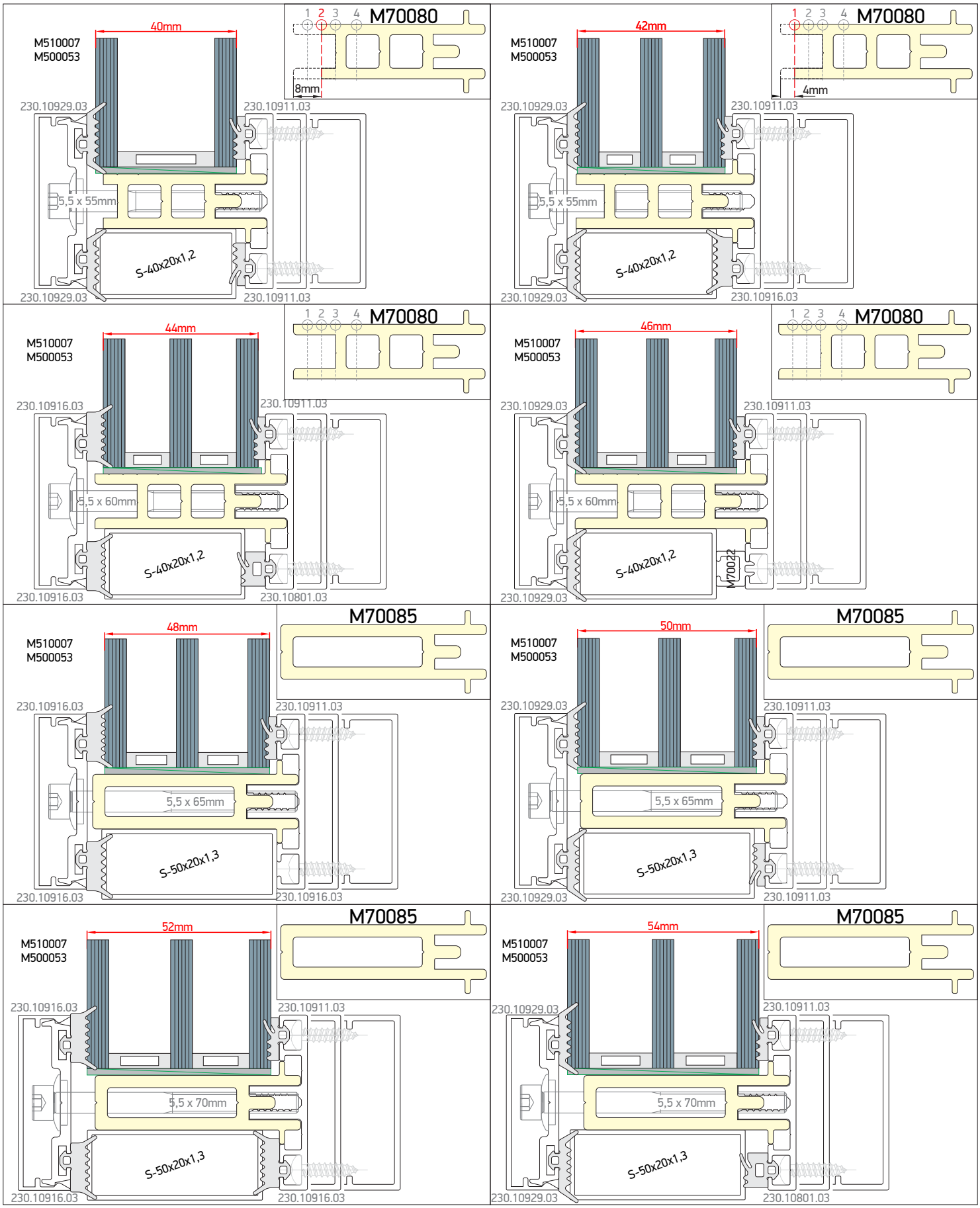

Standard

M510007

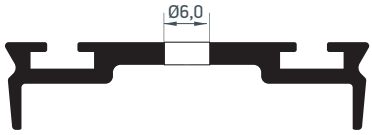

M70025

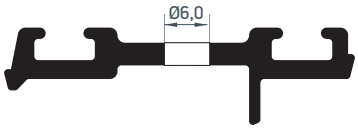

M500081

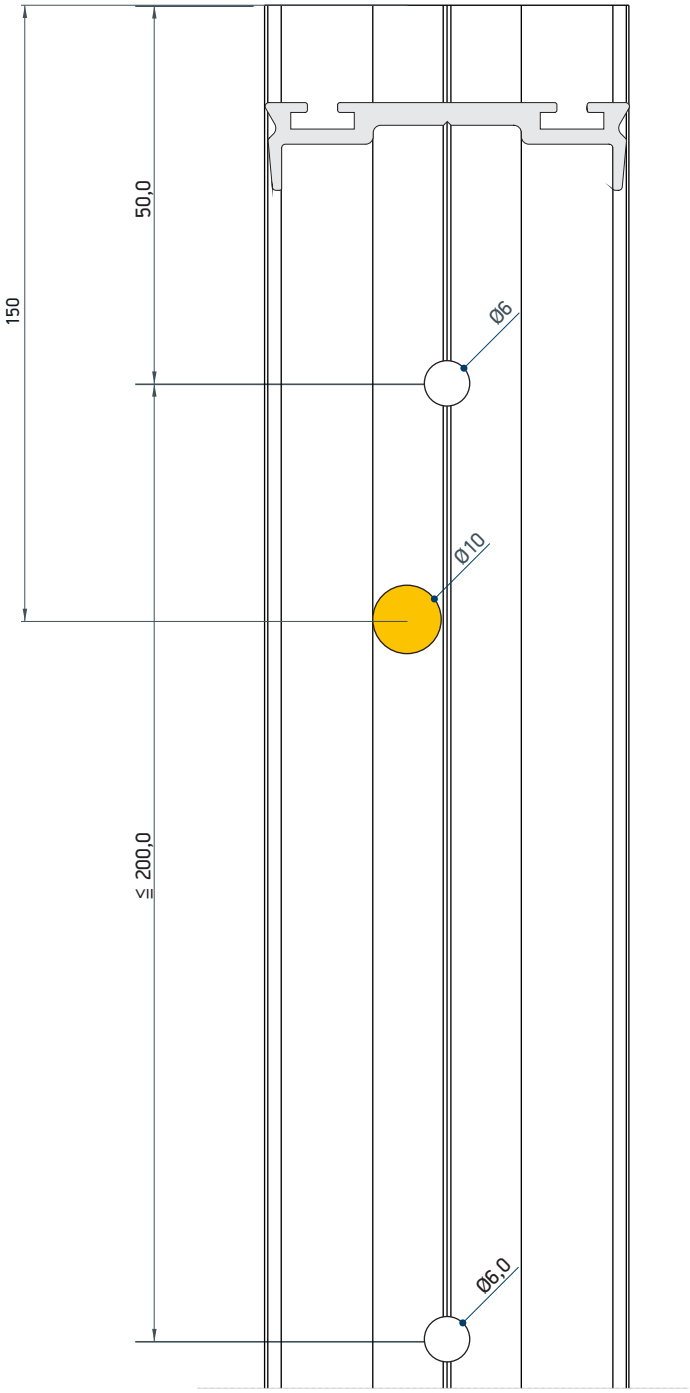

STANDARD

M7 pressure equalization

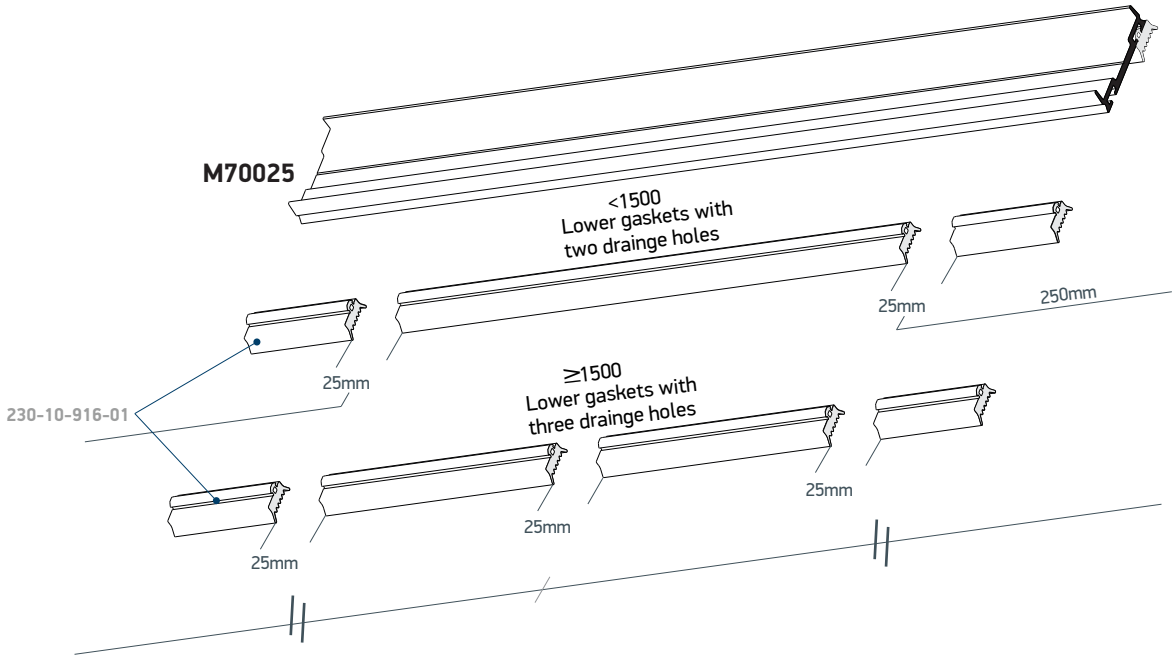

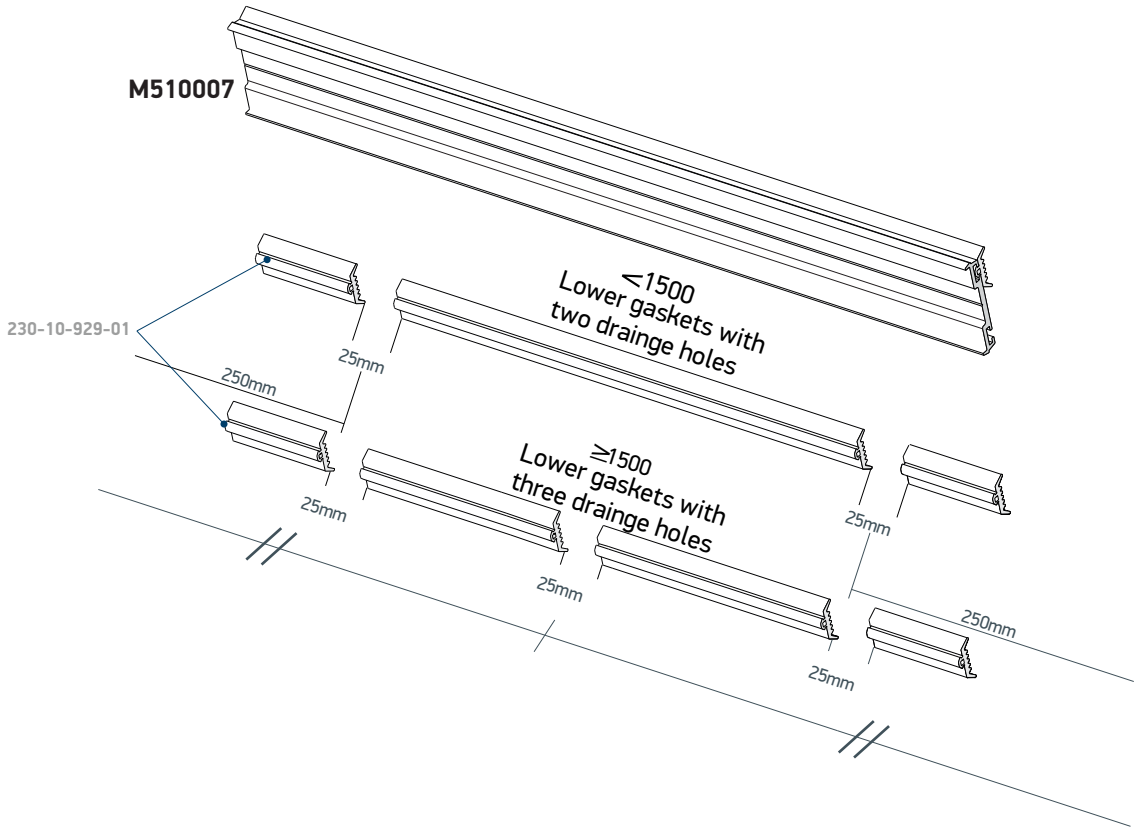

Note:
When the transom lenght is less than 1500mm the lower basket must be trimmed in two places,
and if the transom lenght is equal to or greater than 1500mm the lower basket must be trimmed in three places.
The upper gasket remains continuous.The pressure plate gasket may be seperated into two seperate gasket
before installation See milling and and manufacturing section for further details.

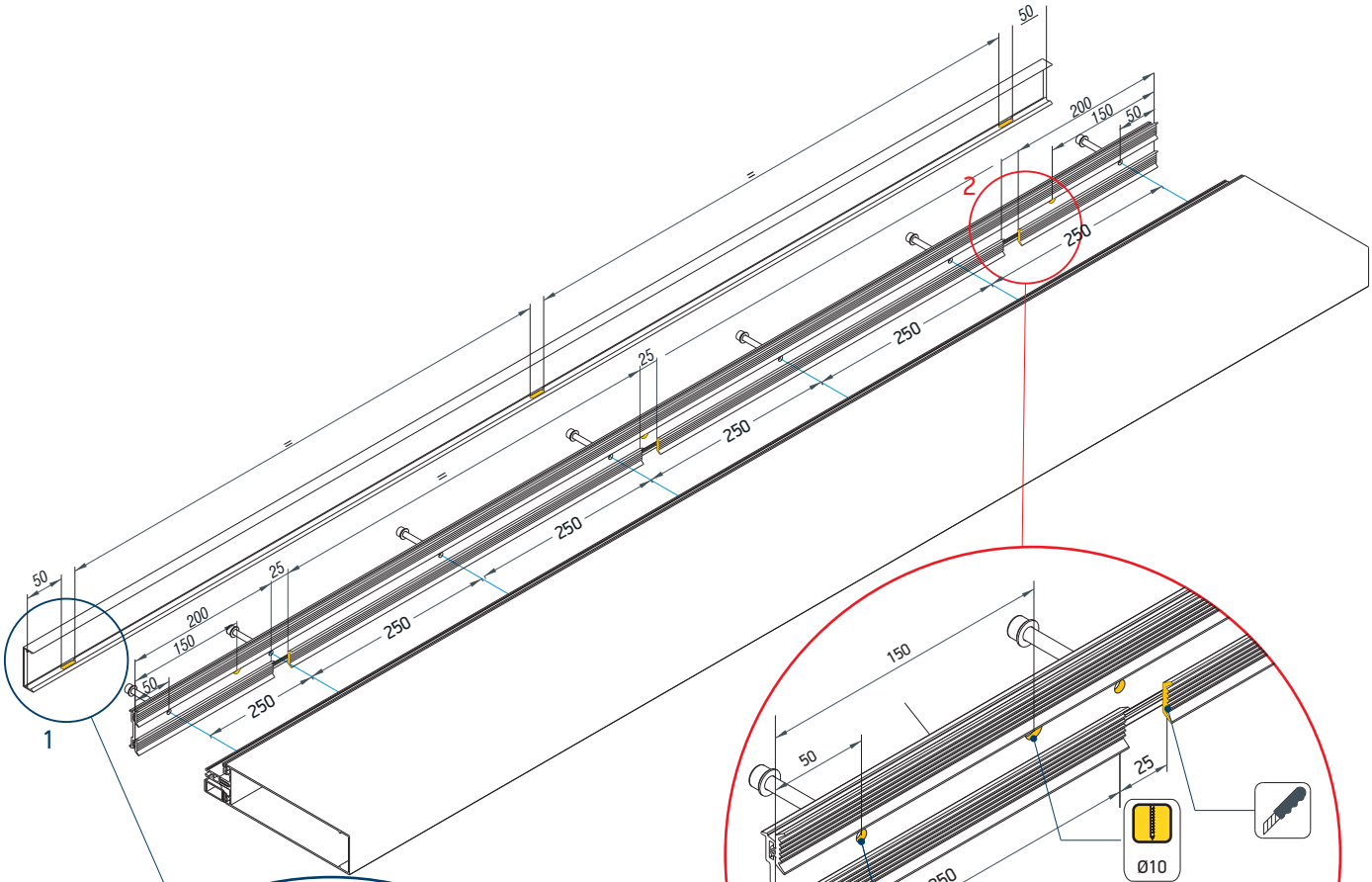

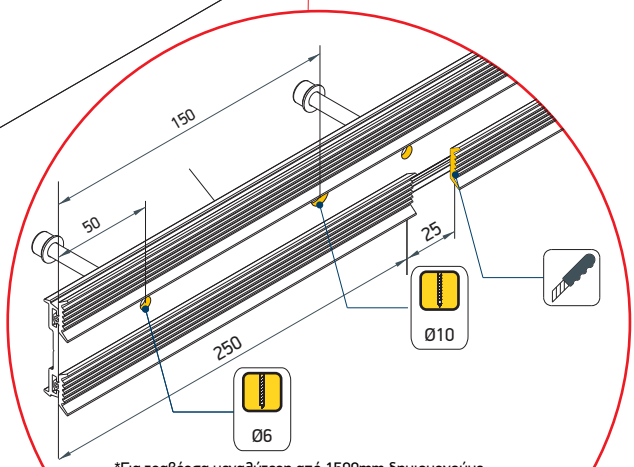

*Για τραβέρσα μεγαλύτερη από 1500mm δημιουργούμε, στο κάτω πλάστιχο και ακόμα μία κοπή 25mm, στο κέντρο.

*For a transom larger than 1500mm,we also create a 25mm cut in the center of the lower gasket

*Για τραβέρσα μεγαλύτερη από 1500mm δημιουργούμε, την ίδια κατεργασία και στο κέντρο.

*For a transom larger than 1500mm,we perform processing in the center of the profile

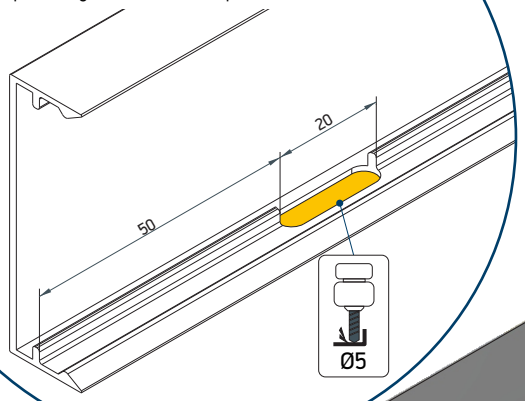

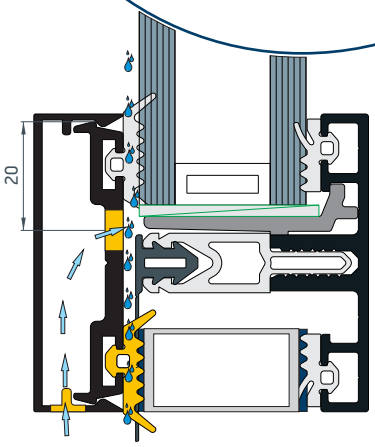

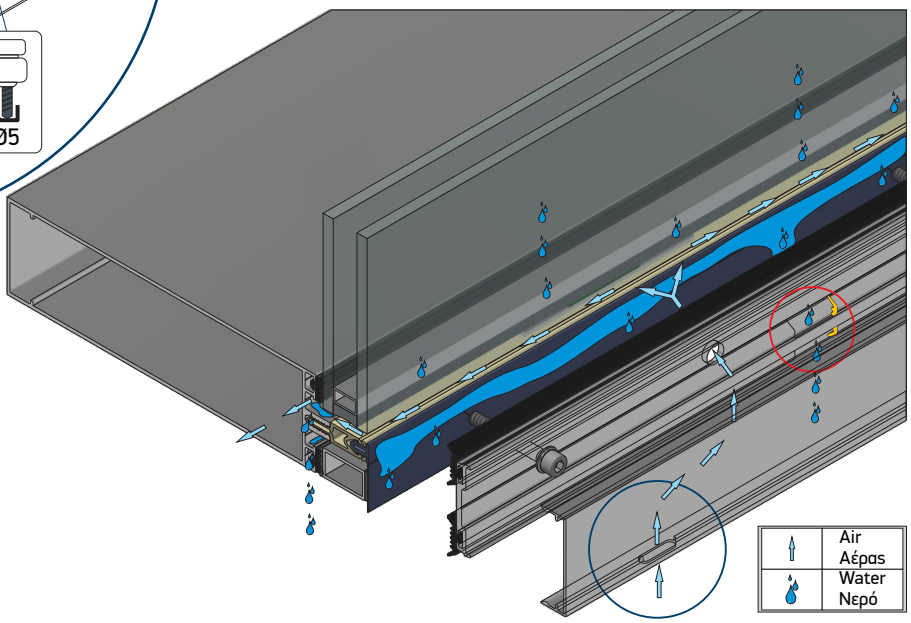

M500053

M700031

M500063

M500082

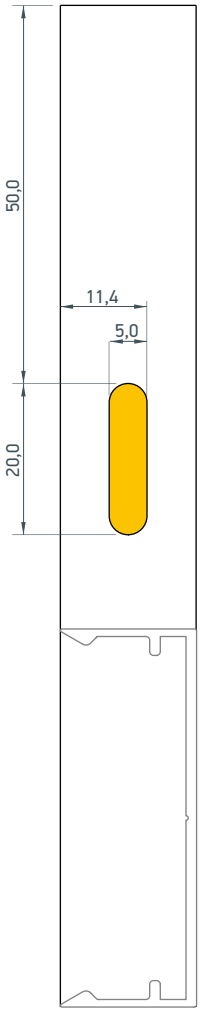

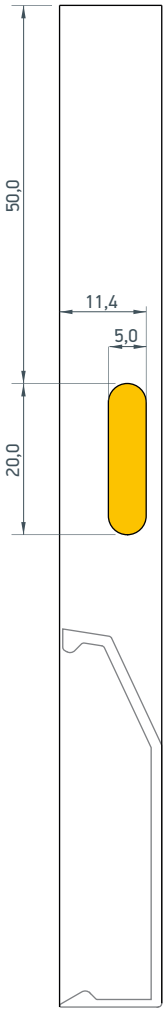

M500079

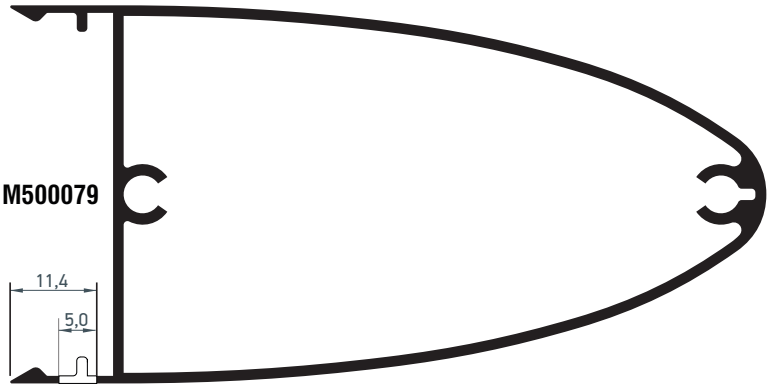

M500077

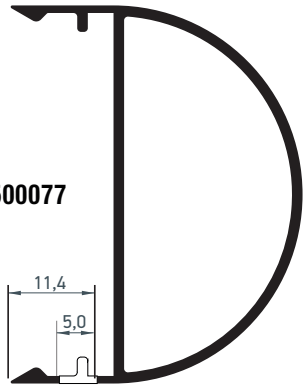

M70054

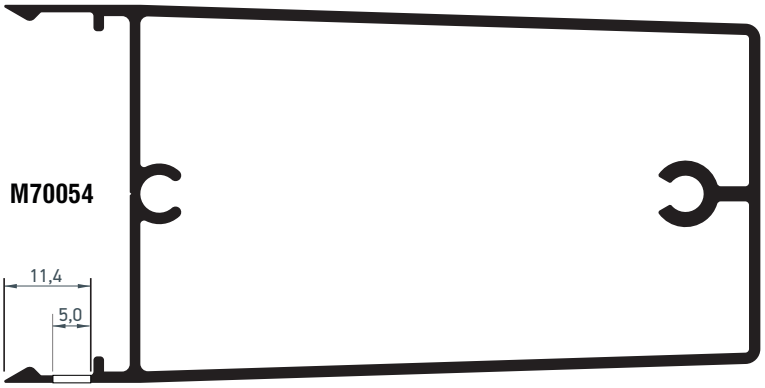

M500078

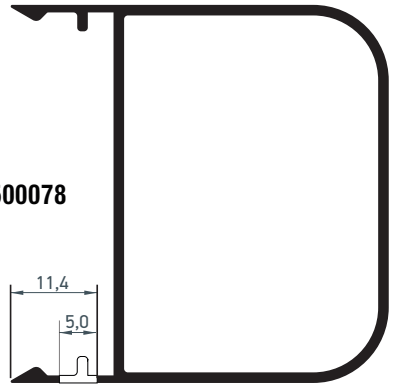

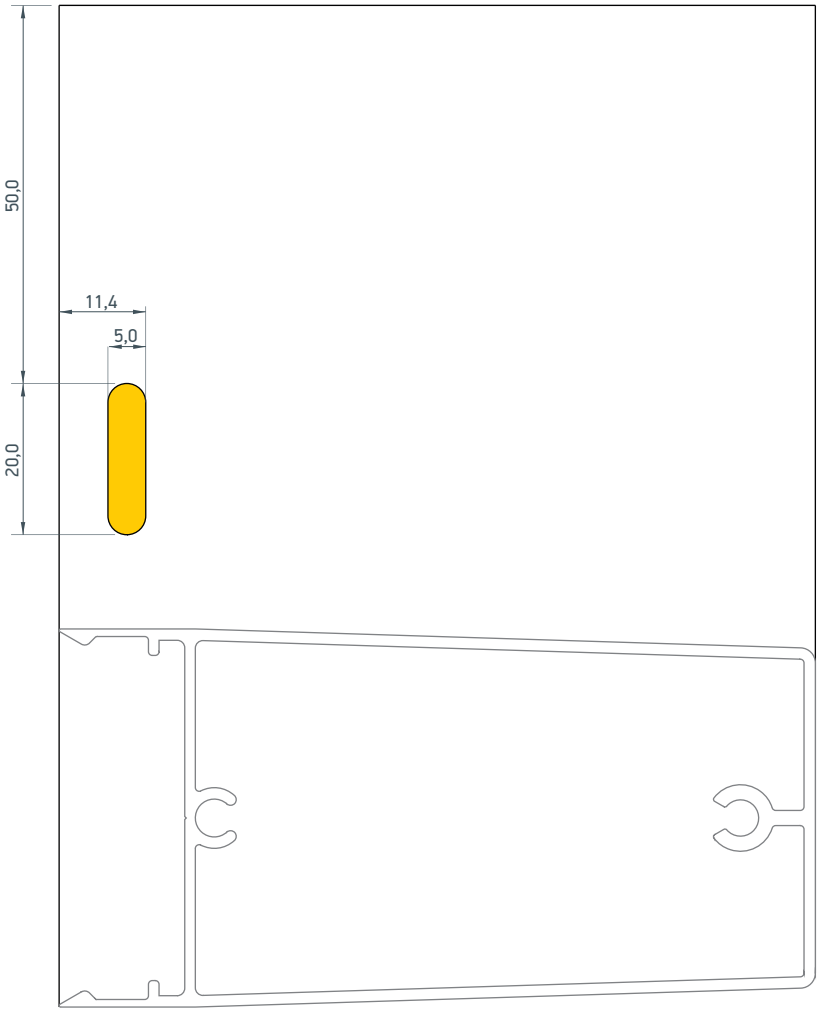

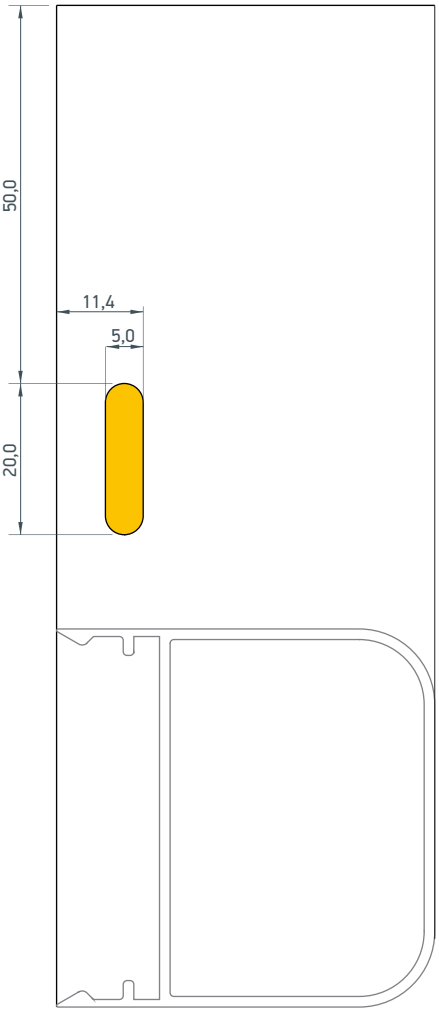

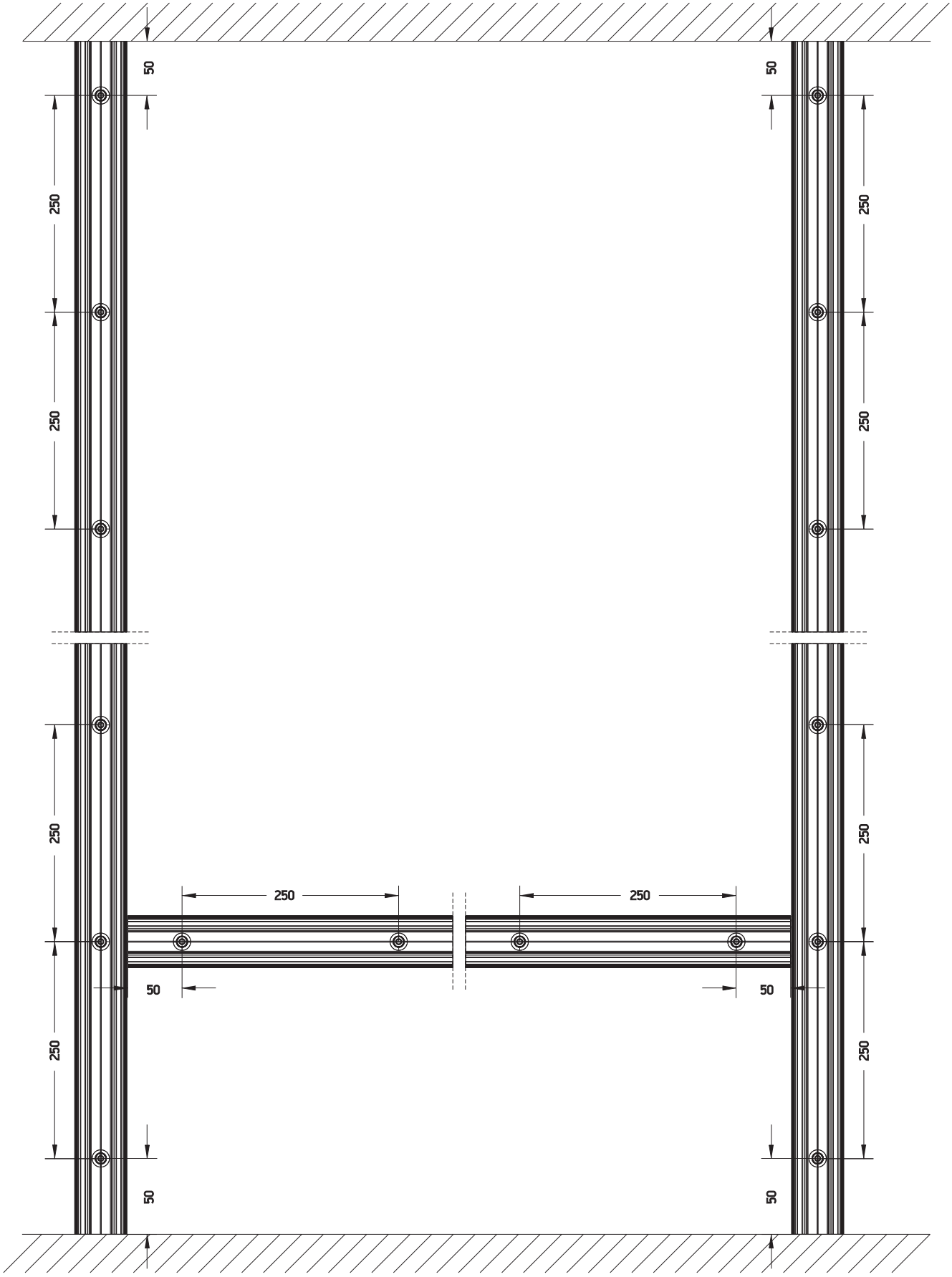

STANDARD

1.Βιδώστε, χωρίς να σφίξετε τέρμα τις βίδες, με το ηλεκτρικό δραπανοκατσάβιδο
2. Ρυθμίστε το δυναμόκλειδο στη σωστή τιμή, δηλαδή στα **5 Nm**
3. Τοποθετήστε την κατάλληλη μύτη βίδας
4. Χρησιμοποιώντας το δυναμόκλειδο, εφαρμόστε ομοιόμορφη και ελαφριά πίεση προς τα κάτω μέχρις ότου ακούσετε ένα κλικ. Αυτό το κλικ υποδεικνύει ότι η βίδα έχει ασφαλιστεί με τη σωστή δύναμη

Προσοχή: Μην ασκείτε περισσότερη δύναμη μετά το κλικ,
καθώς μπορεί να προκληθεί υπερβολική πίεση και πιθανόν να προκληθεί ζημιά.

1. Screw in the screws, without fully tightening them, using the power drill
2. Set the torque wrench to the correct value, i.e., **5 Nm.**
3. Place the appropriate screwdriver bit.
4. Using the torque wrench, apply uniform pressure until you hear a click.This click indicates that the screw has been fastened with the correct force.

Note: Do not apply additional force after the click, as excessive pressure may cause damage.

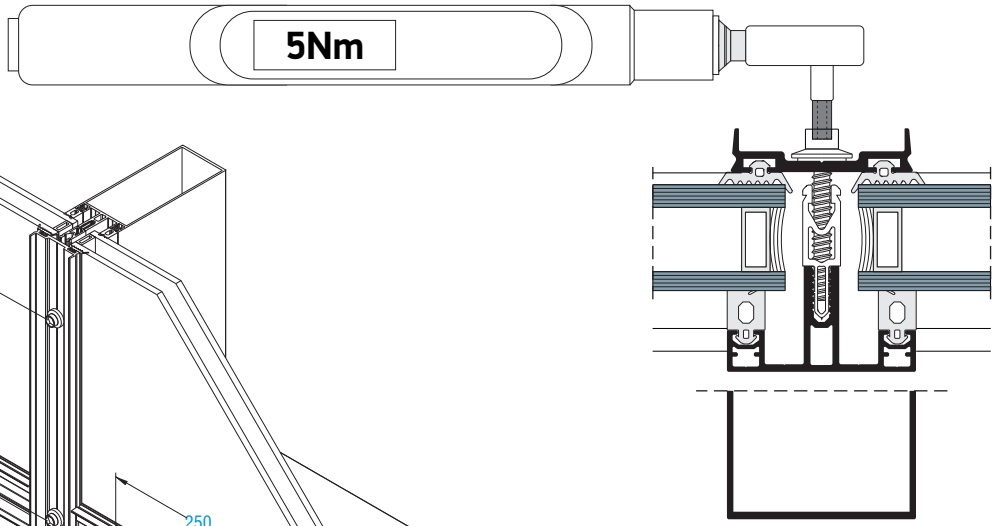

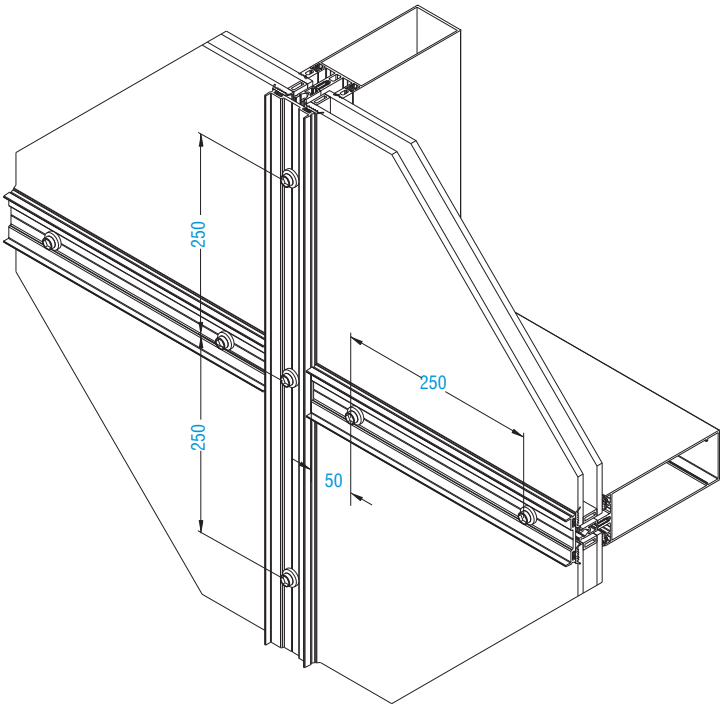

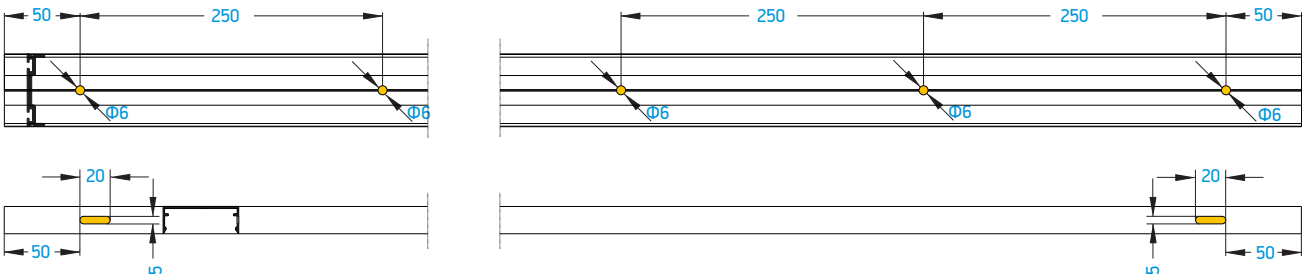

Συστήνεται να εγκατασταθεί μια βίδα στην πλάκα πίεσης της κολώνας, στο σημείο που ενώνεται η κολόνα με τη τραβέρσα,και όσο το δυνατόν πιο κοντά στο κέντρο (μέγιστη απόσταση 50 χιλιοστά από το κέντρο). Εάν η απόσταση των υπαρχόντων βιδών από το κέντρο είναι μεγαλύτερη, τότε καταφεύγουμε στο να ανοίξουμε μια τρύπα ακριβώς στο κέντρο και να τοποθετήσουμε μια βίδα εκεί.

"It is recommended to install a screw on the pressure plate of the mullion, at the point where the transom joins the mullion, as close to the center as possible (maximum distance 50 millimeters from the center). If the distance of the existing screws from the center is greater, we resort to opening a hole right at the center and placing a screw there.

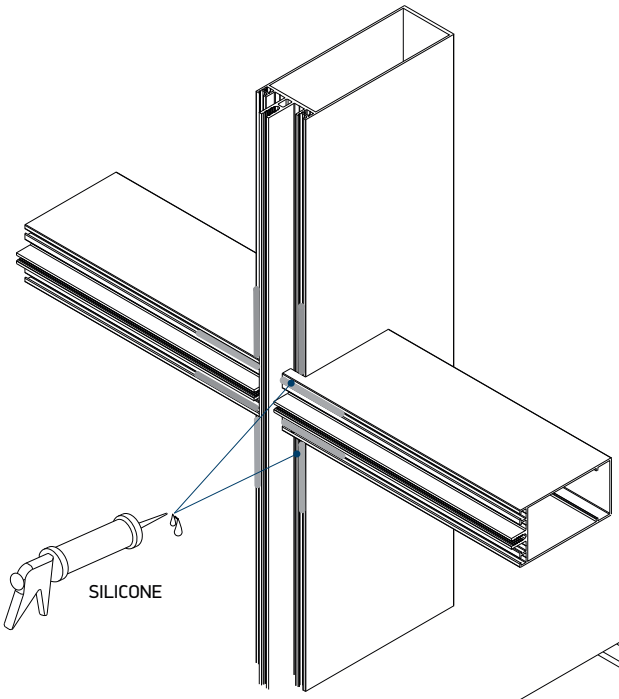
SILICONE

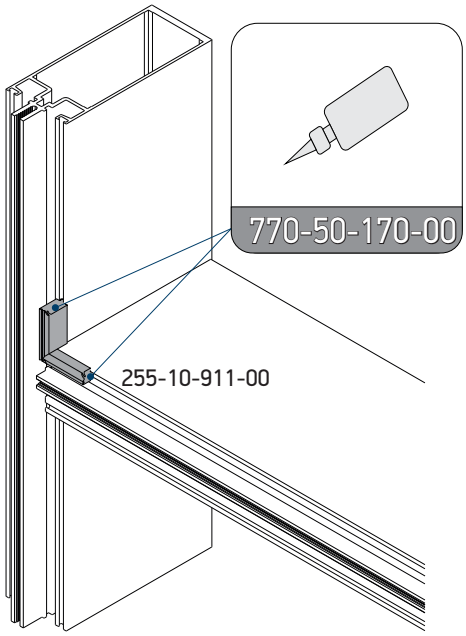
770-50-170-00
255-10-911-00

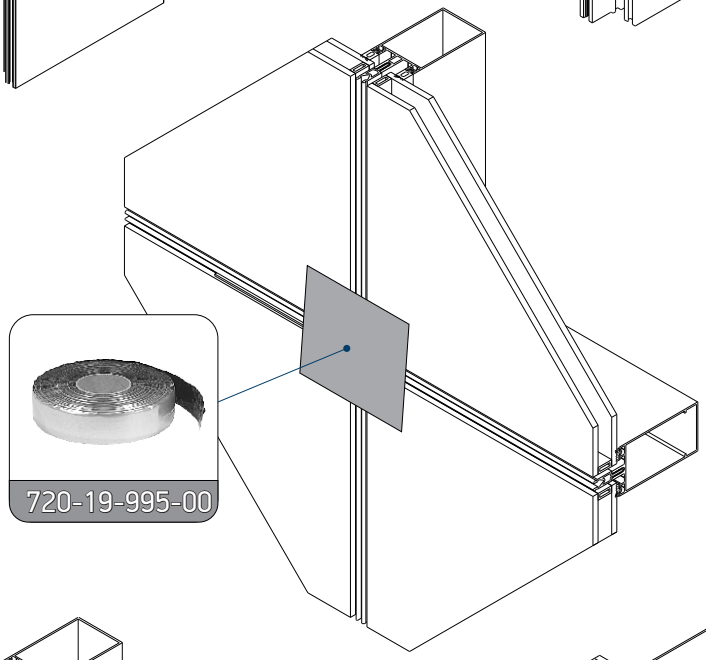
720-19-995-00

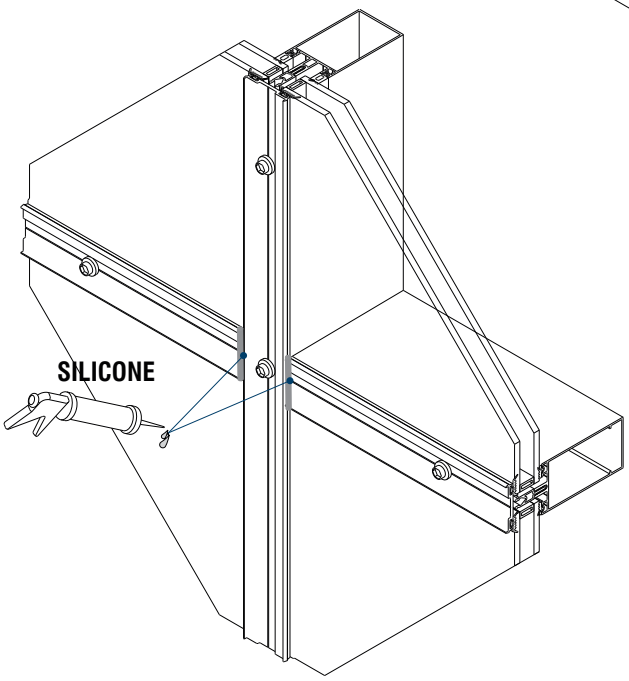
SILICONE

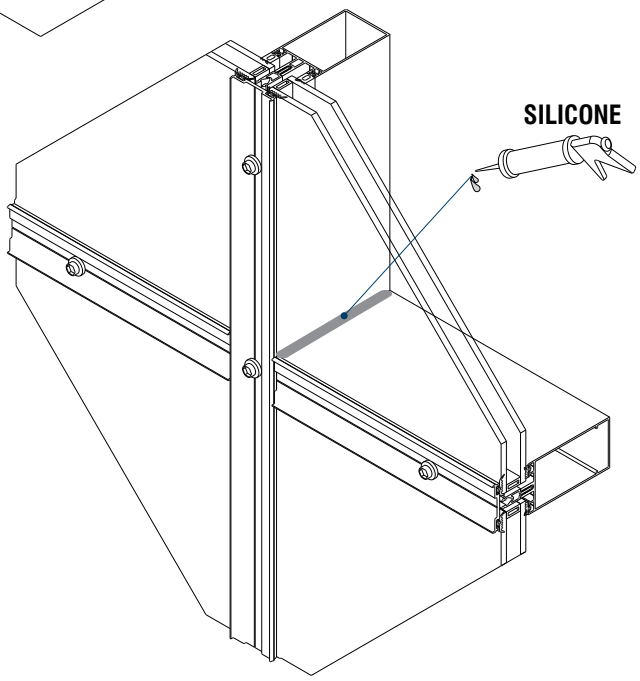
SILICONE

STANDARD

4mm Glass

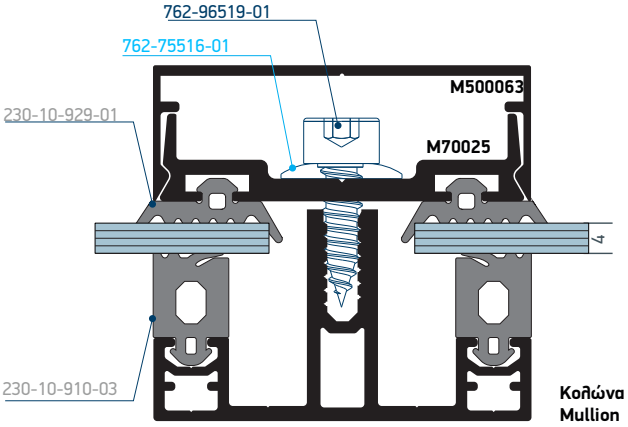

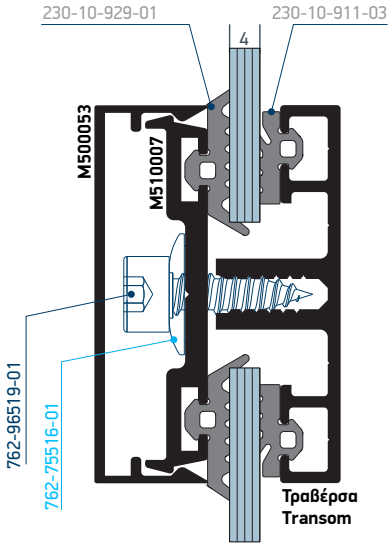

5mm Glass

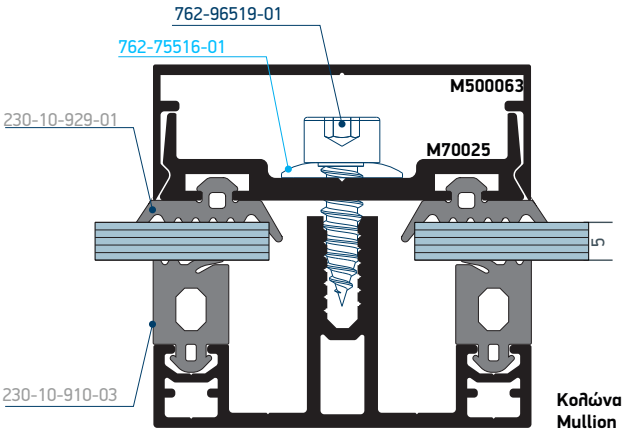

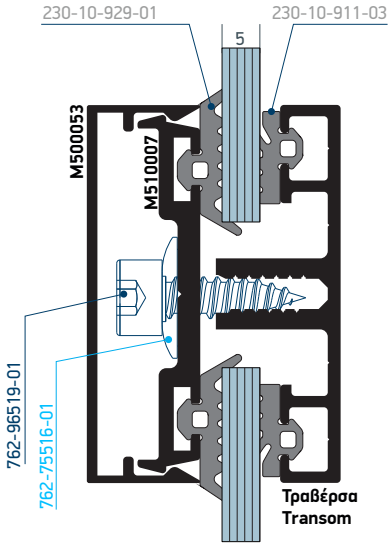

6mm Glass

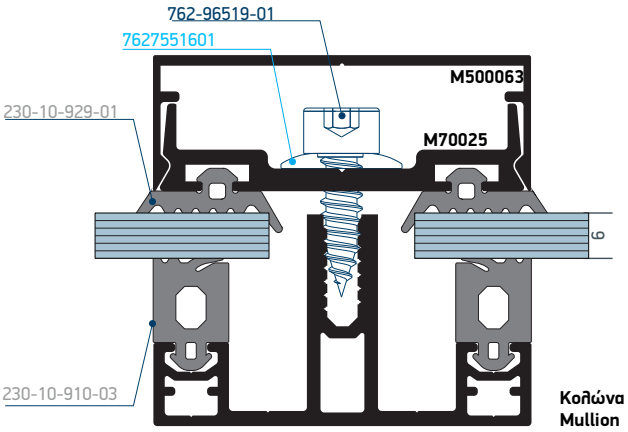

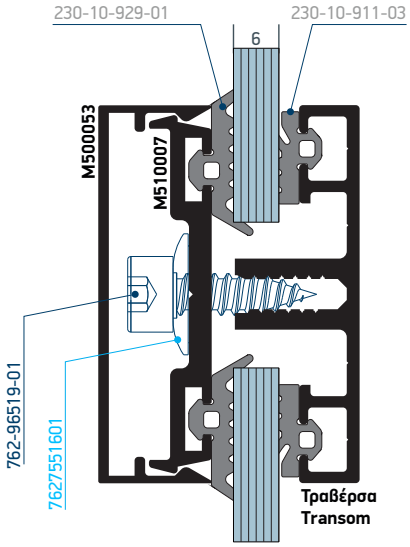

8mm Glass

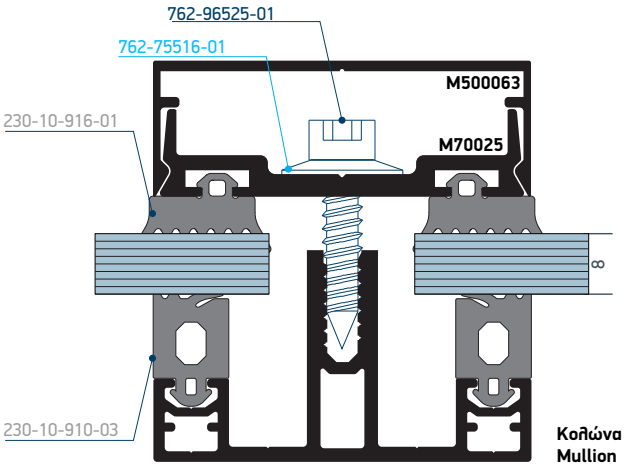

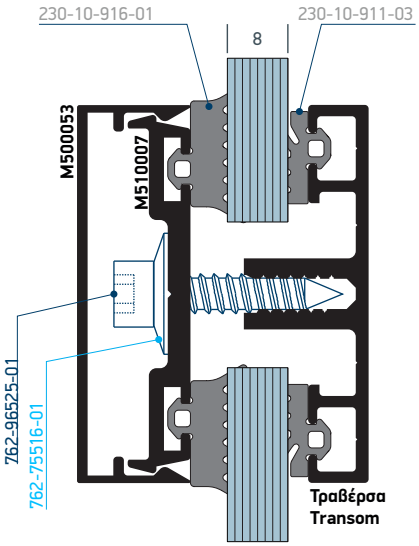

10mm Glass

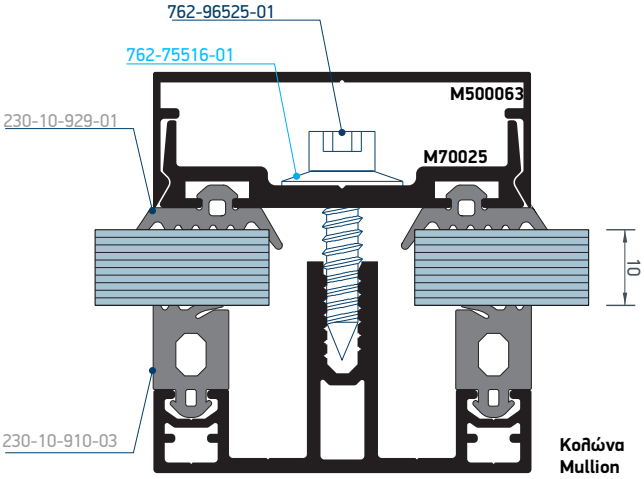

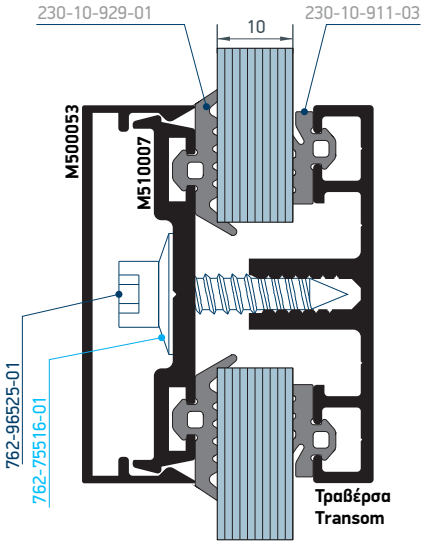

12mm Glass

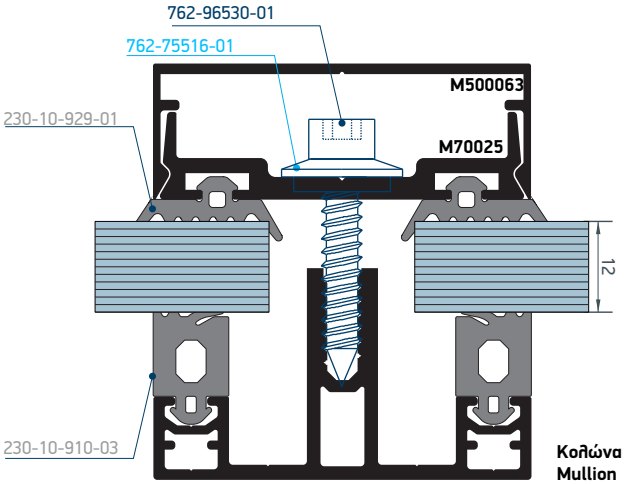

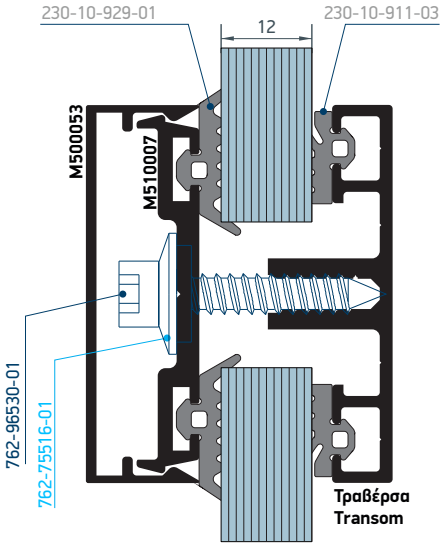

14mm Glass

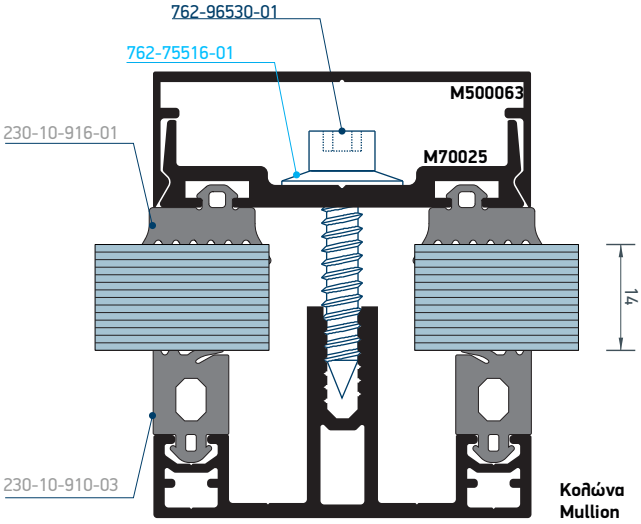

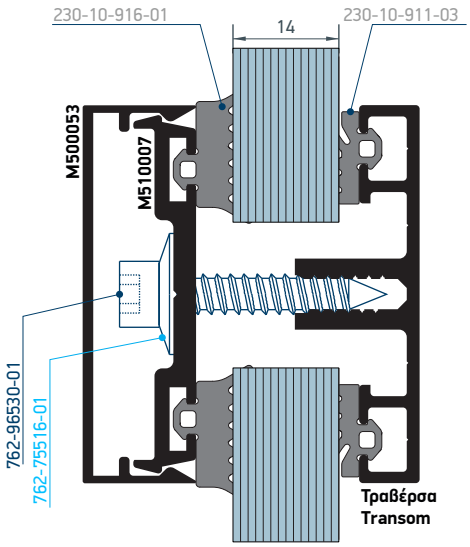

16mm Glass

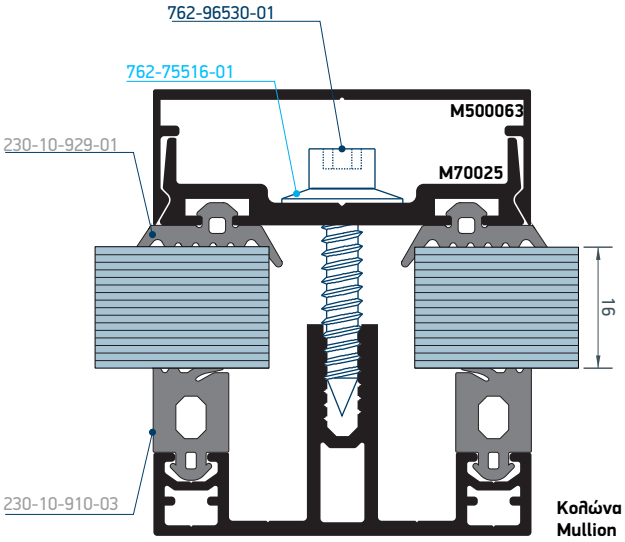

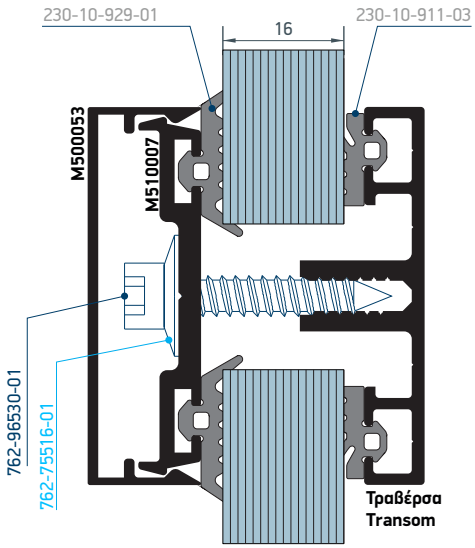

18mm Glass

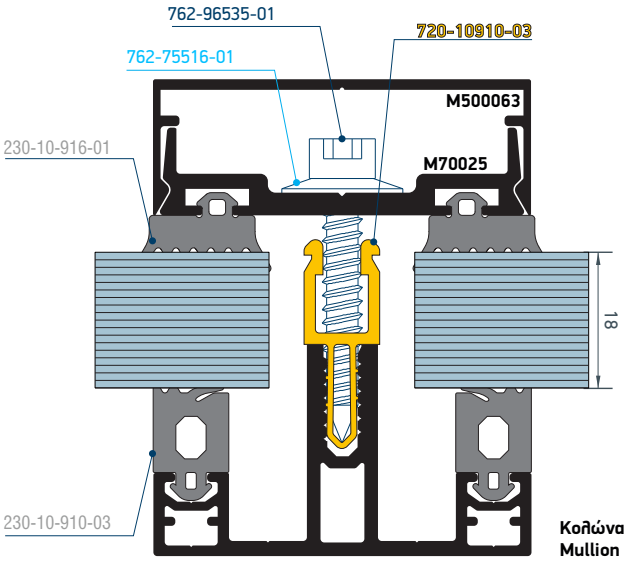

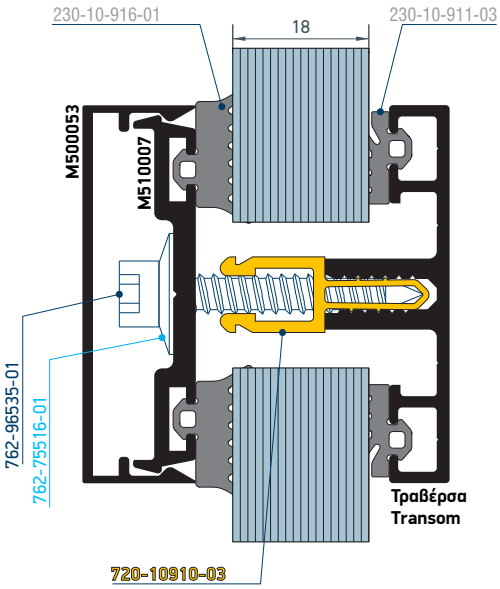

20mm Glass

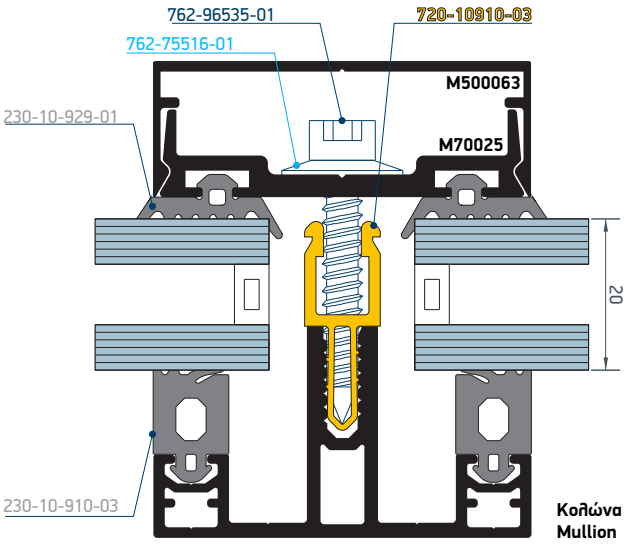

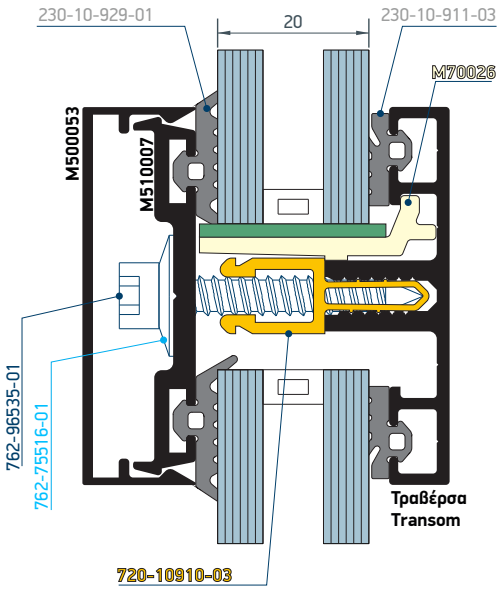

22mm Glass

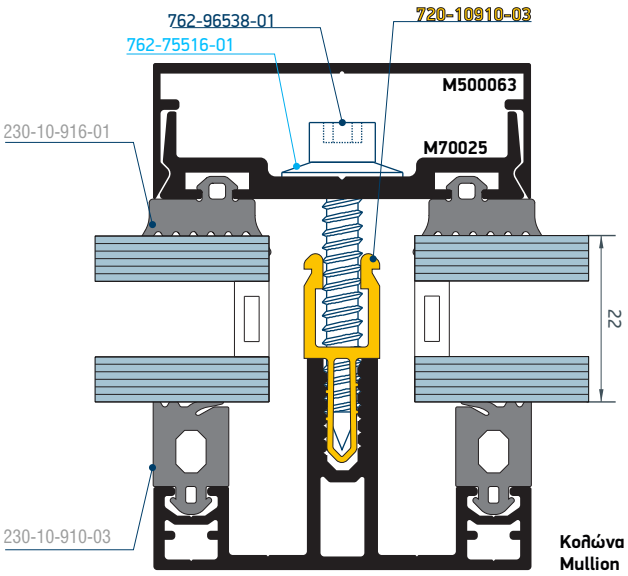

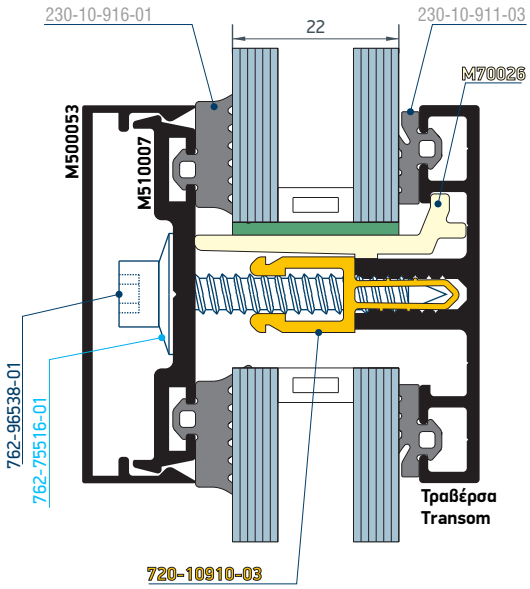

24mm Glass

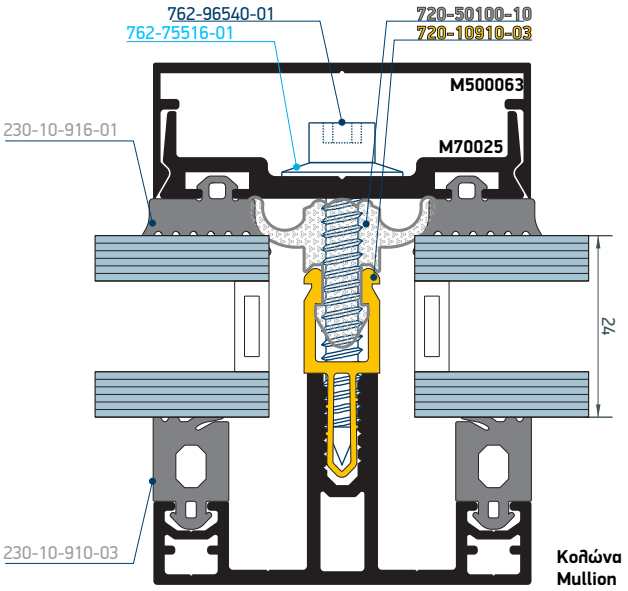

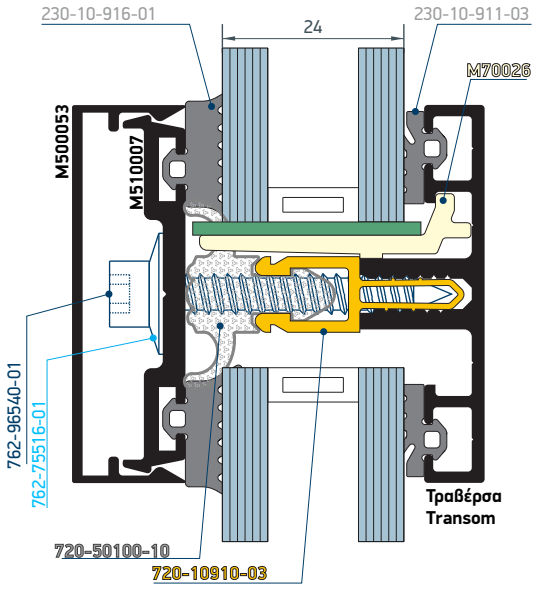

26mm Glass

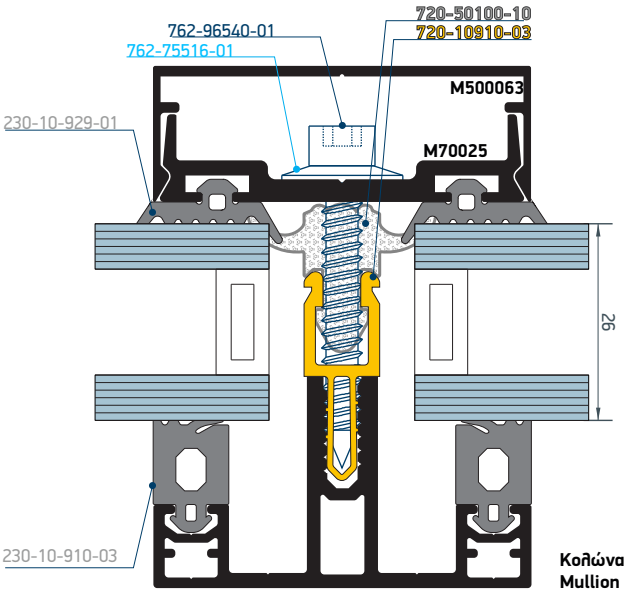

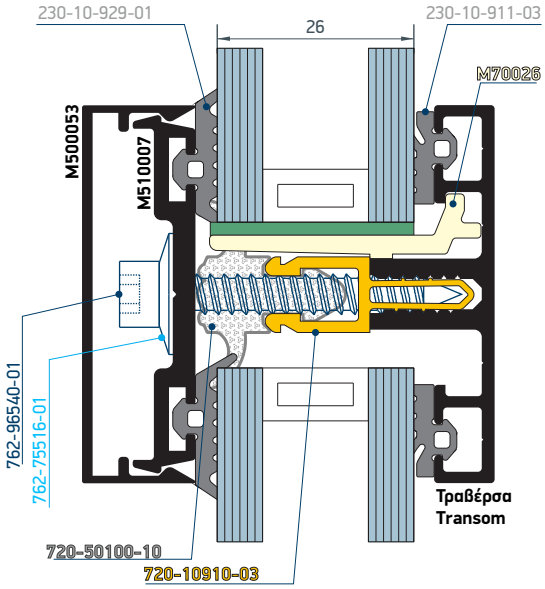

28mm Glass

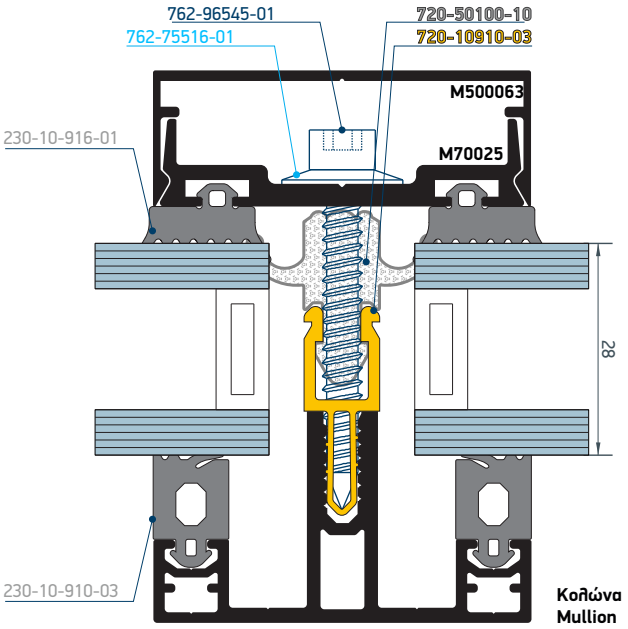

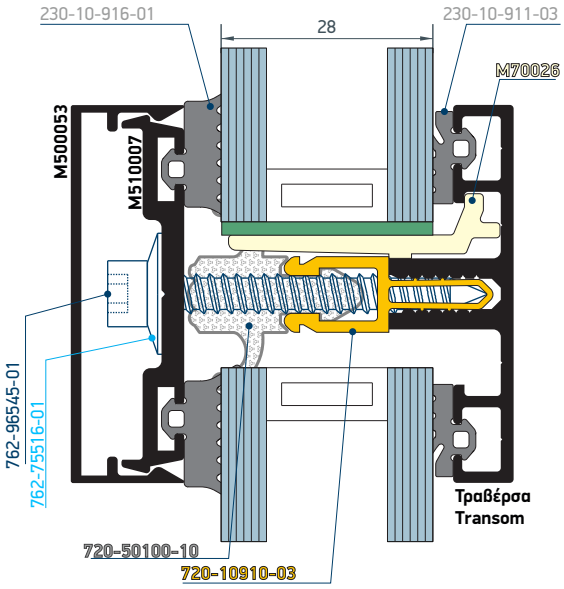

30mm Glass

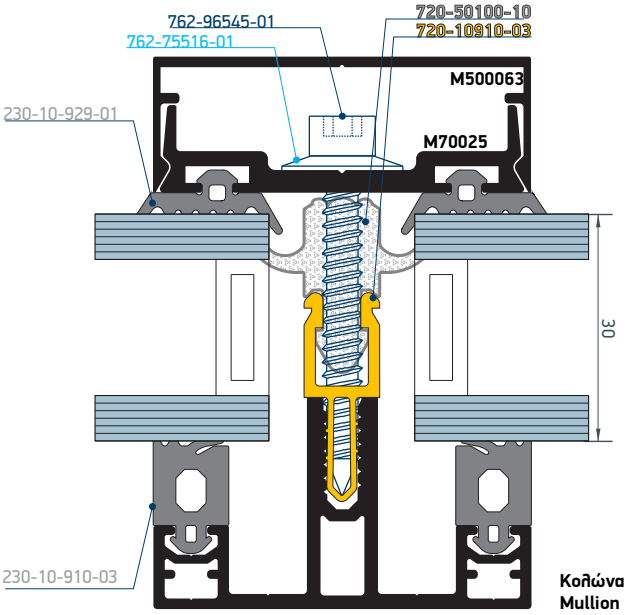

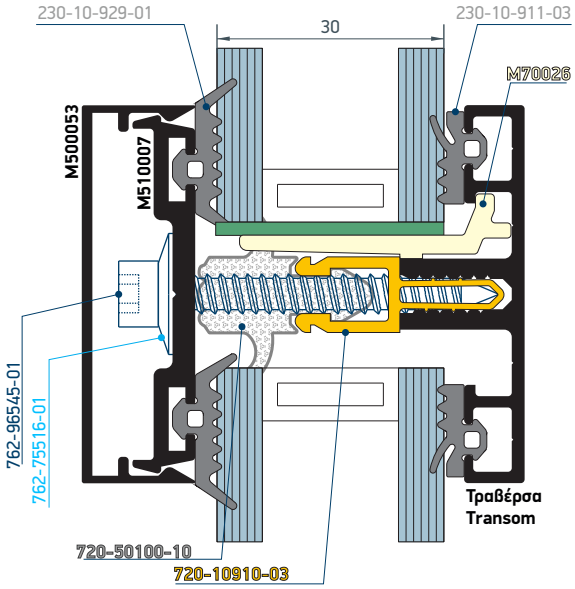

32mm Glass

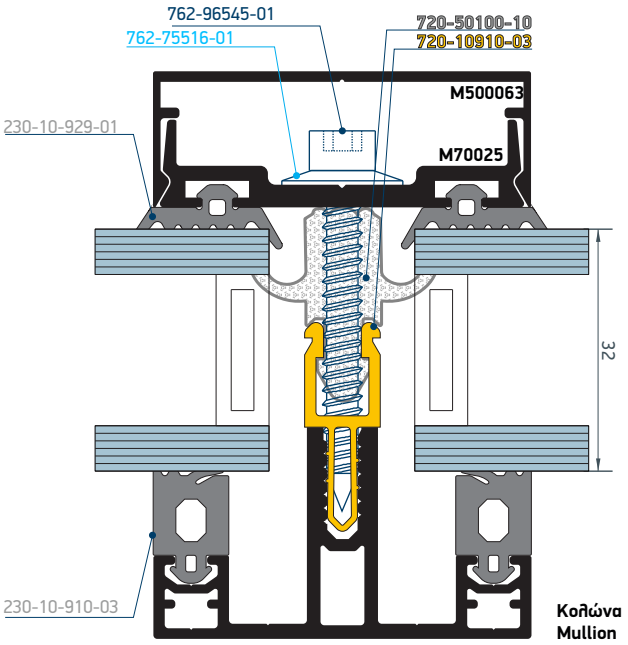

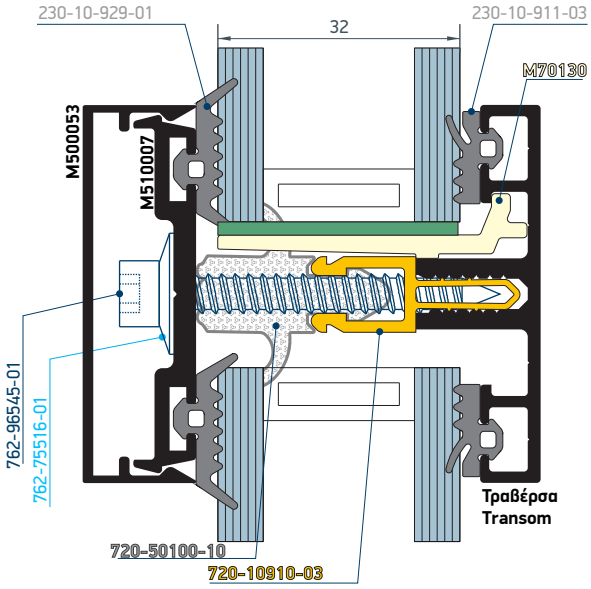

34mm Glass

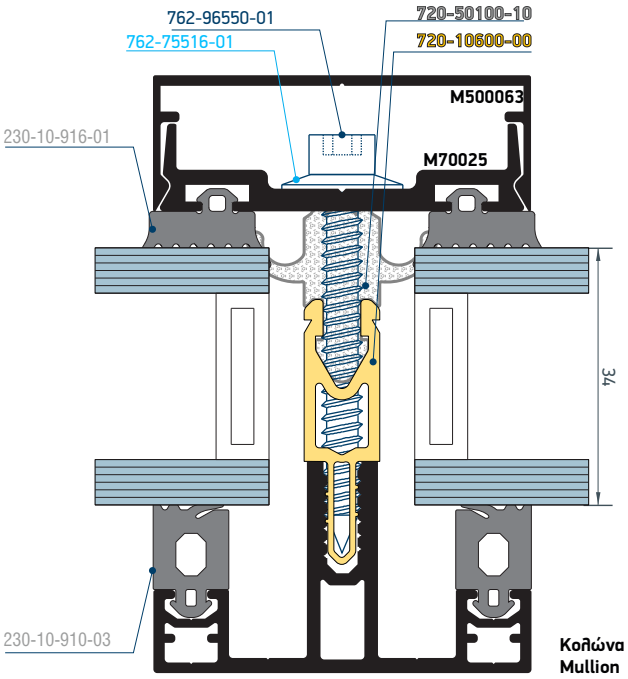

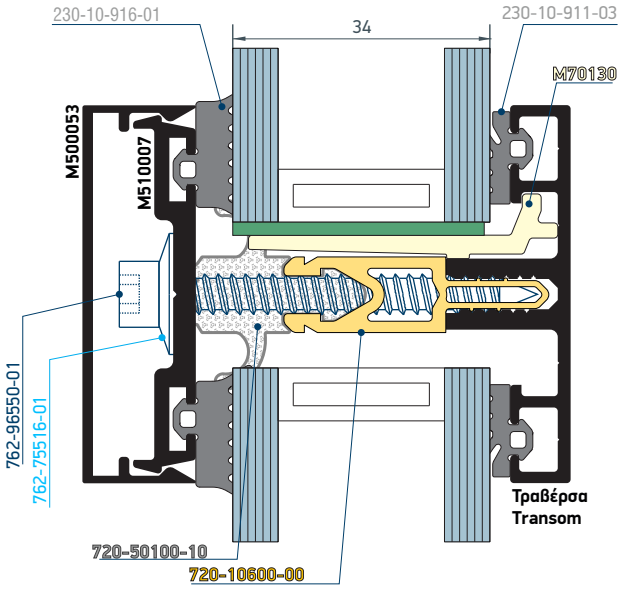

36mm Glass

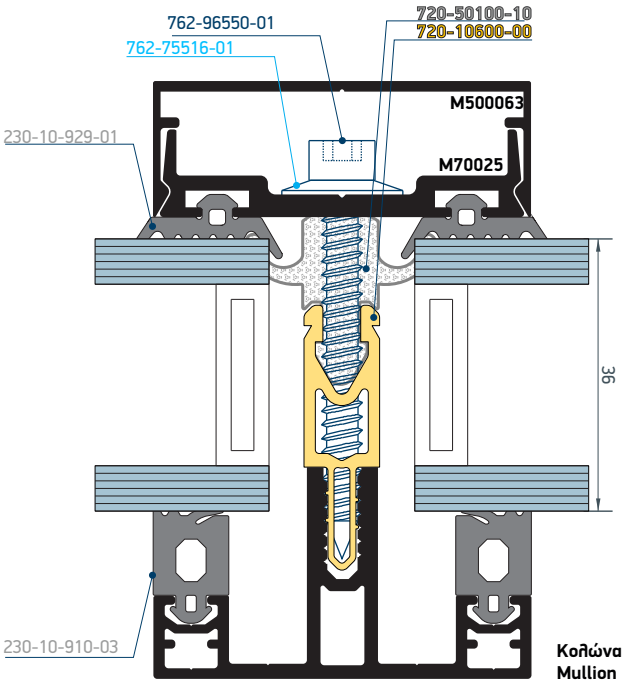

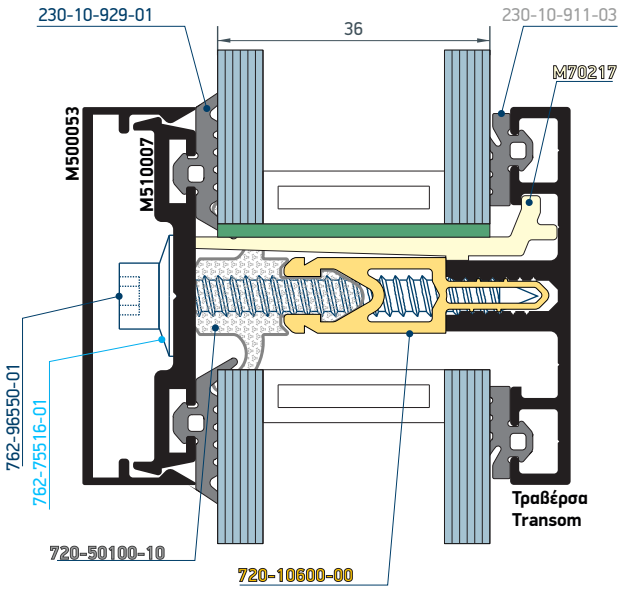

38mm Glass

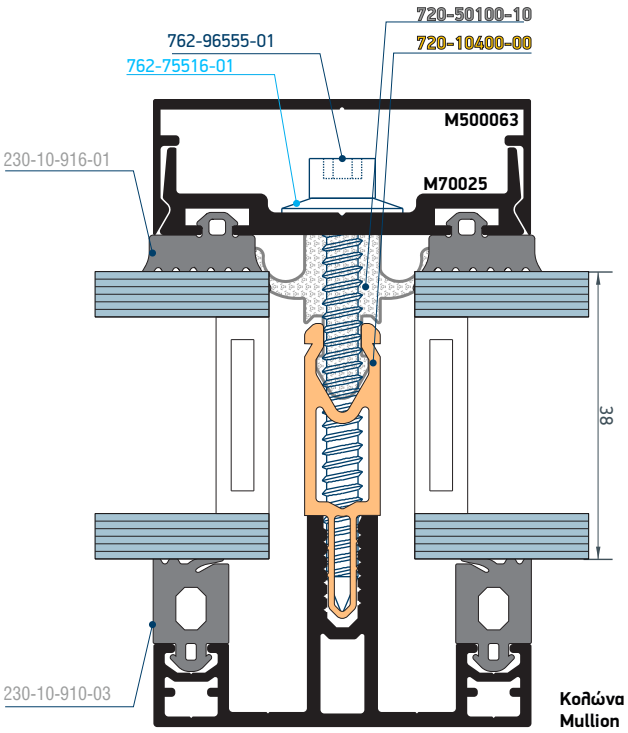

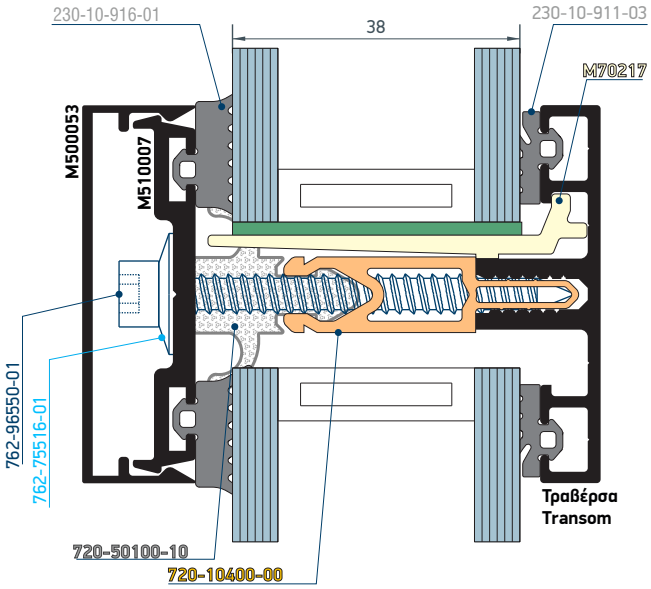

40mm Glass

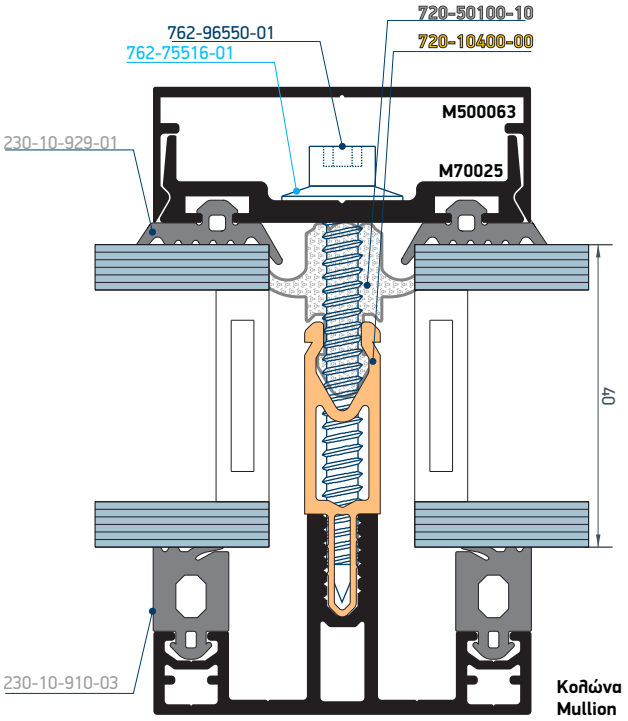

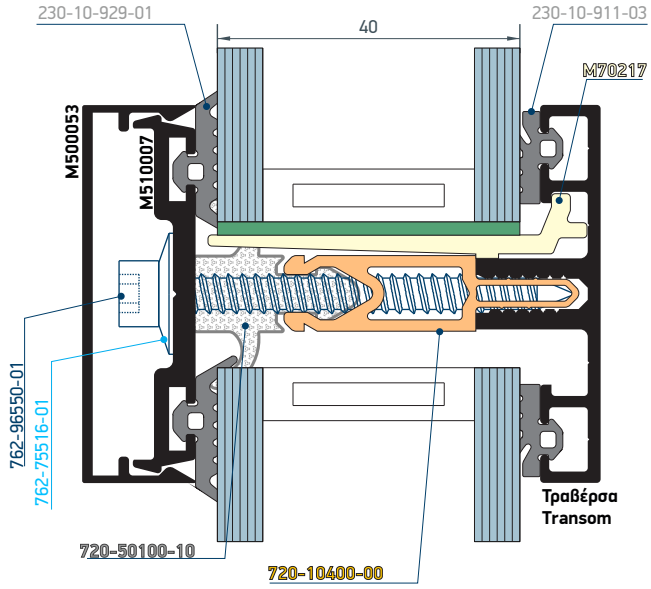

42mm Glass

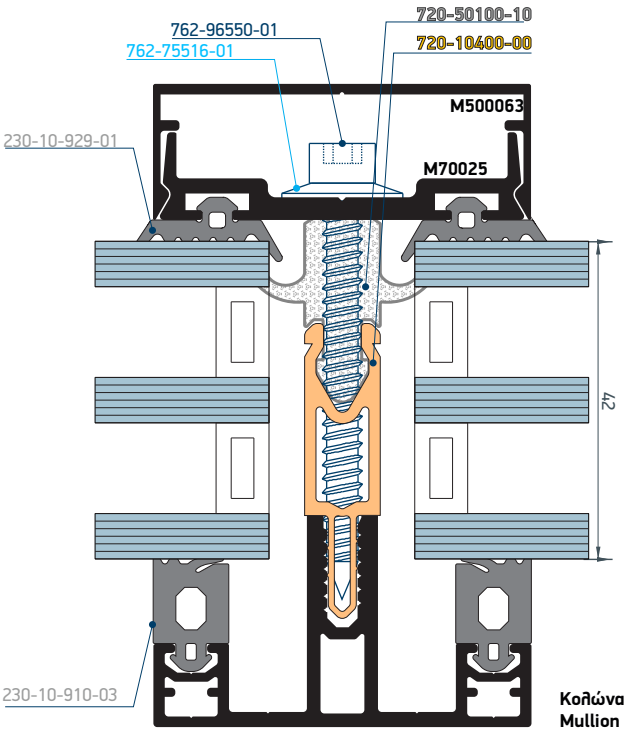

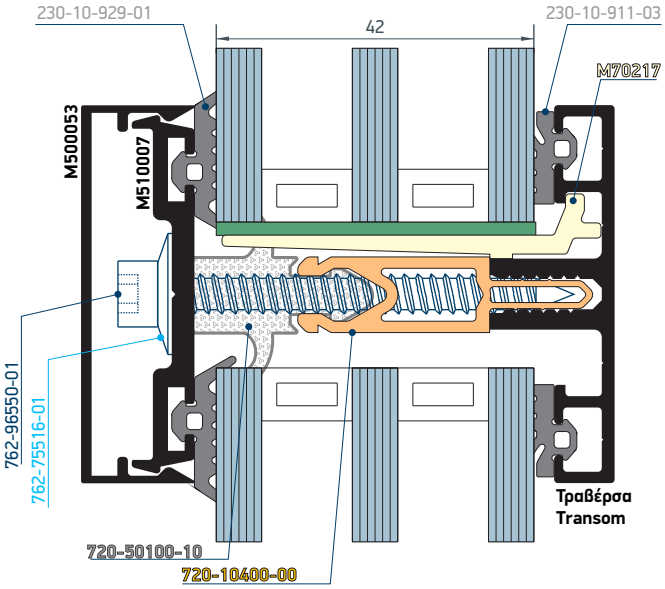

44mm Glass

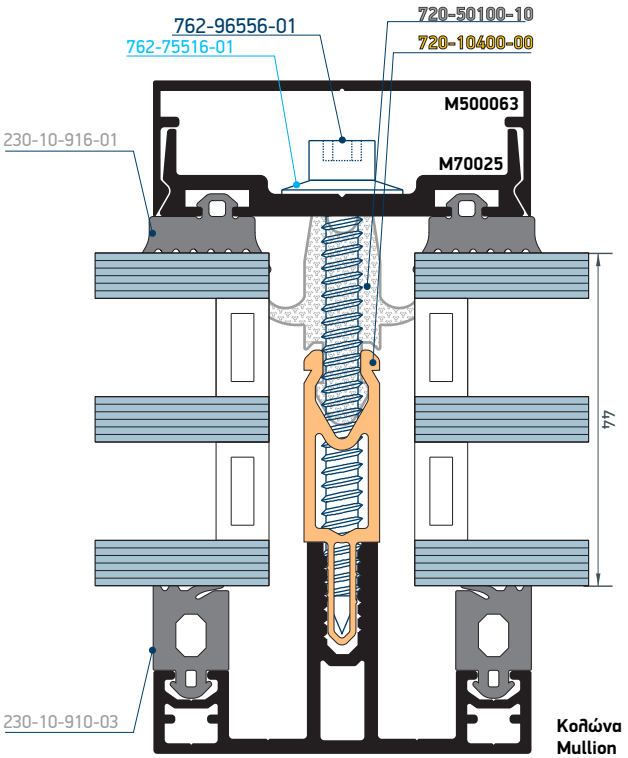

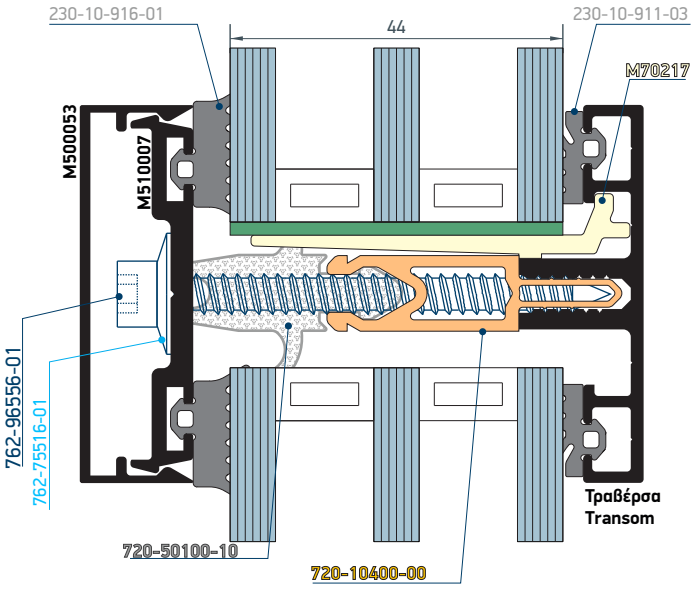

46mm Glass

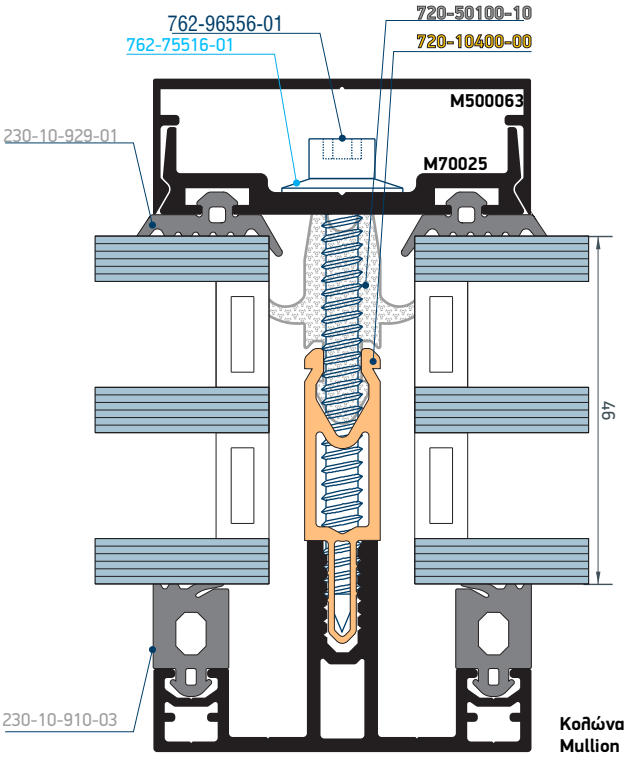

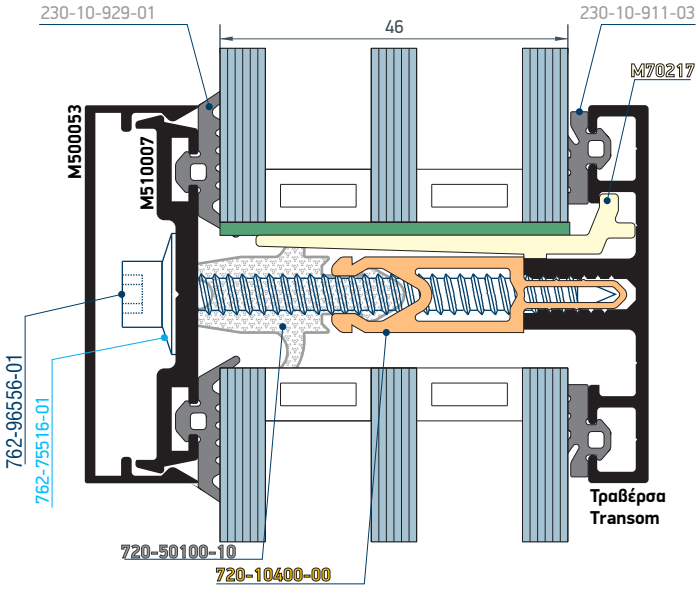

48mm Glass

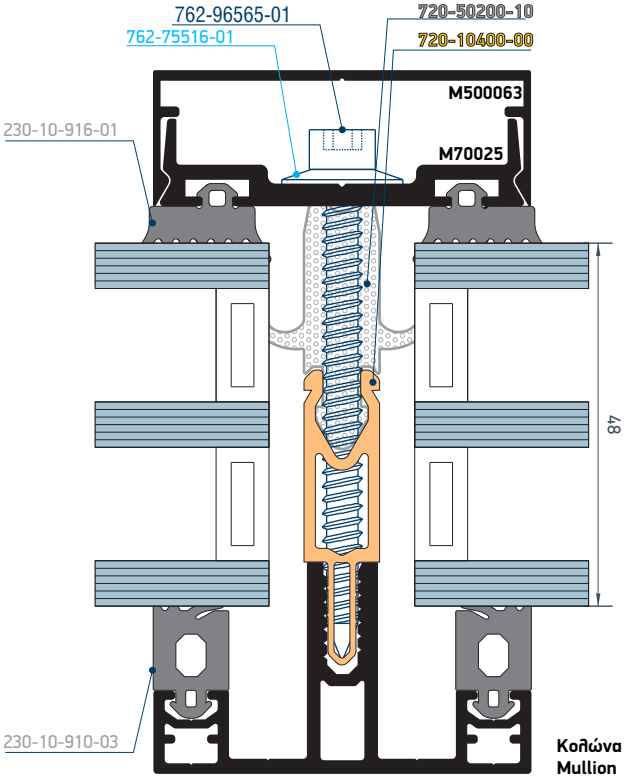

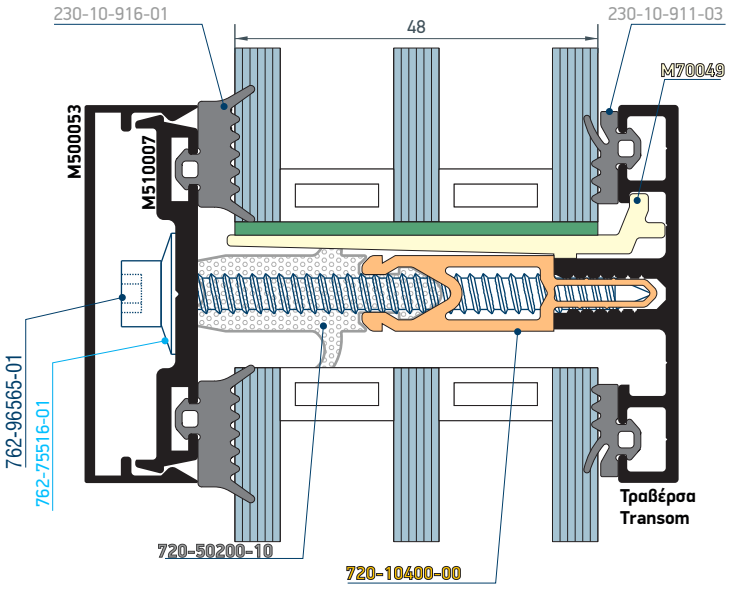

50mm Glass

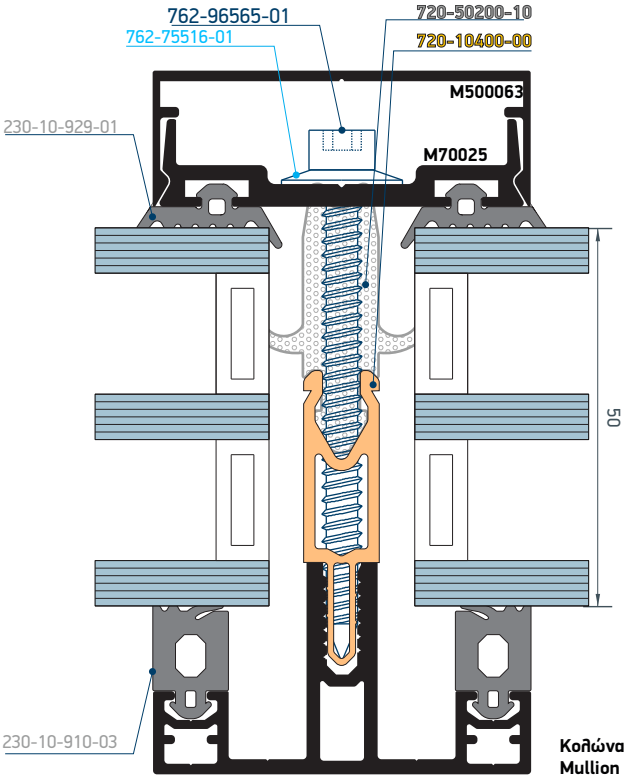

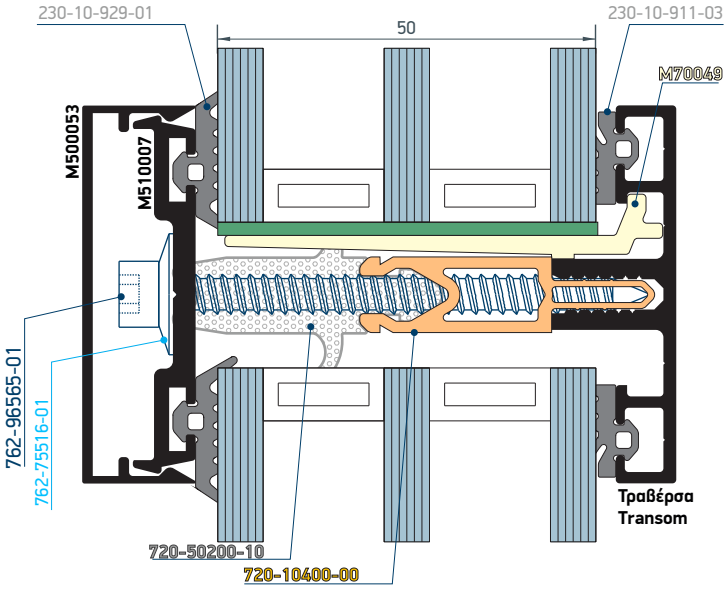

52mm Glass

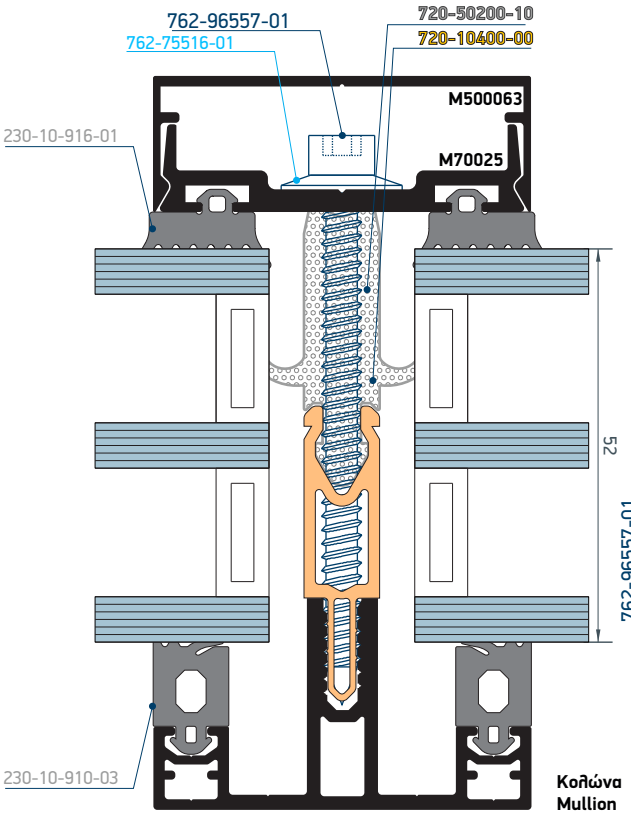

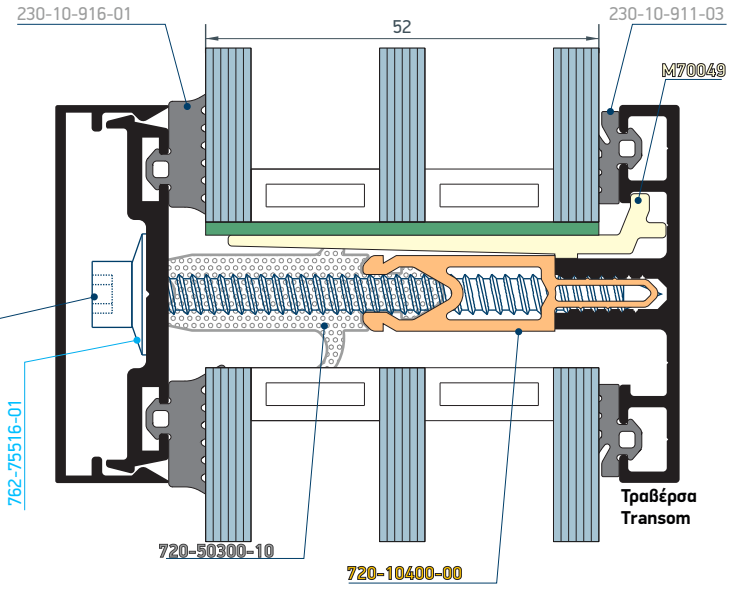

54mm Glass

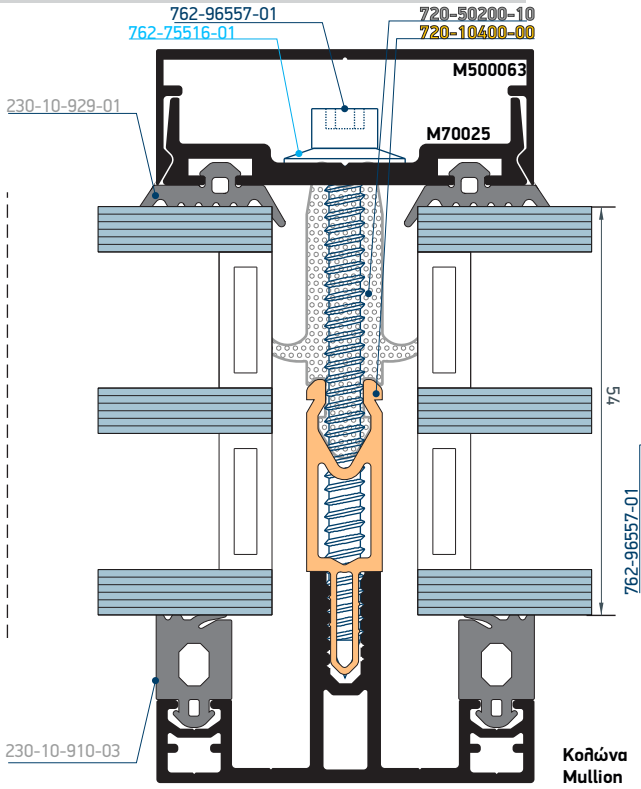
762-96557-01
762-75516-01
720-50200-10
720-10400-00
M500063
M70025
230-10-929-01
54
762-96557-01
762-75516-01
230-10-910-03
Κολώνα
Mullion

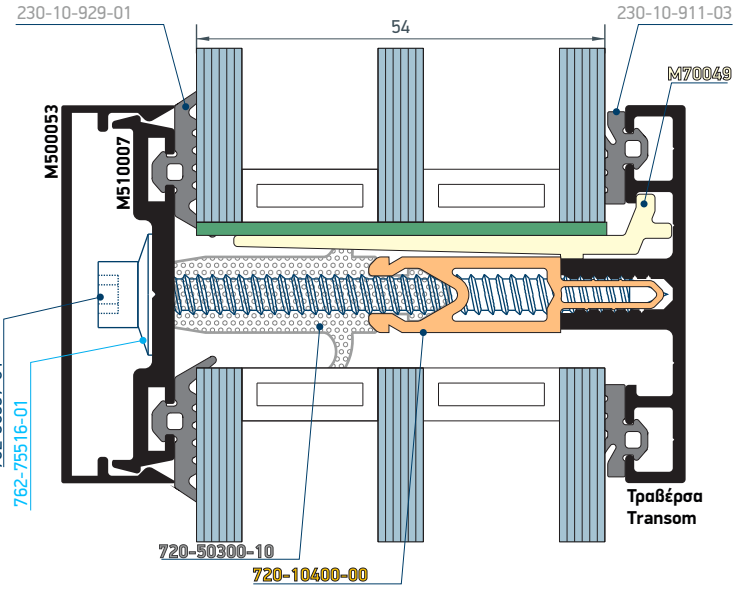
230-10-929-01
54
230-10-911-03
M70049
M500053
M510007
762-96557-01
762-75516-01
720-50300-10
720-10400-00
Τραβέρσα
Transom

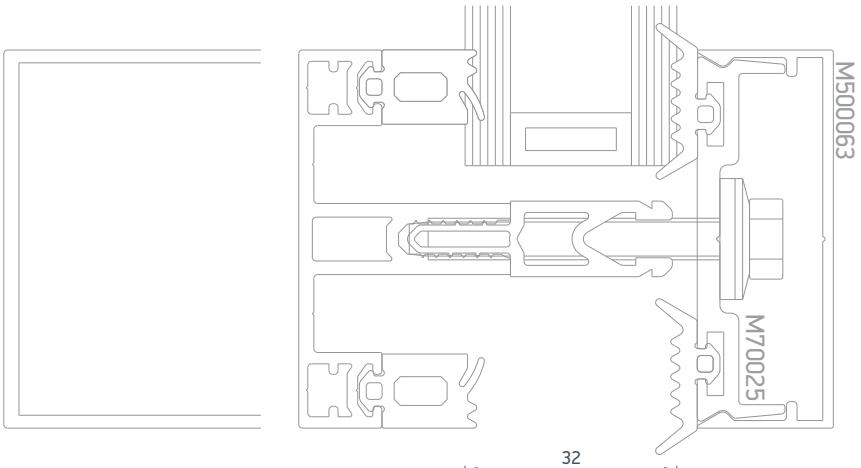
M500063
M70025

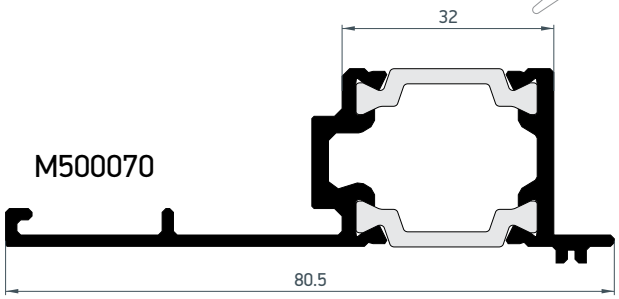
32
M500070
80.5

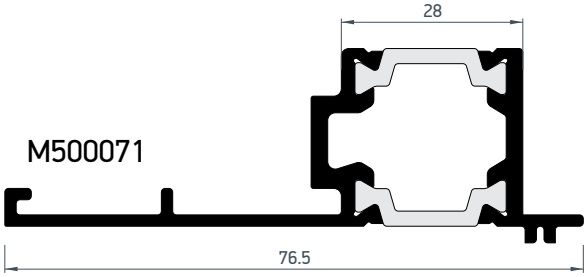
28
M500071
76.5

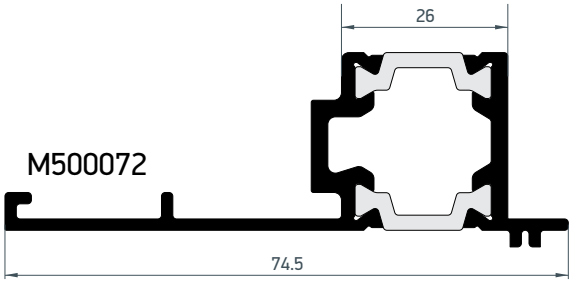
26
M500072
74.5

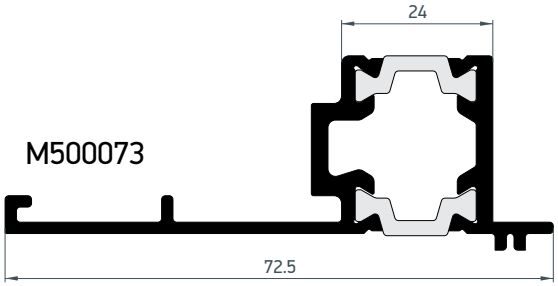
24
M500073
72.5

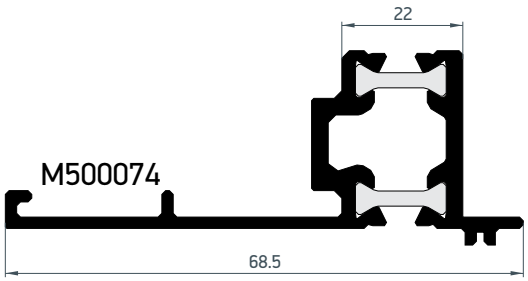
22
M500074
68.5

Transom barrier gasket for 44-48mm glass-
Λάστιχο φραγμού υδατοστεγάνωσης τραβέρσας για 44-48mm υαλοπέτασμα

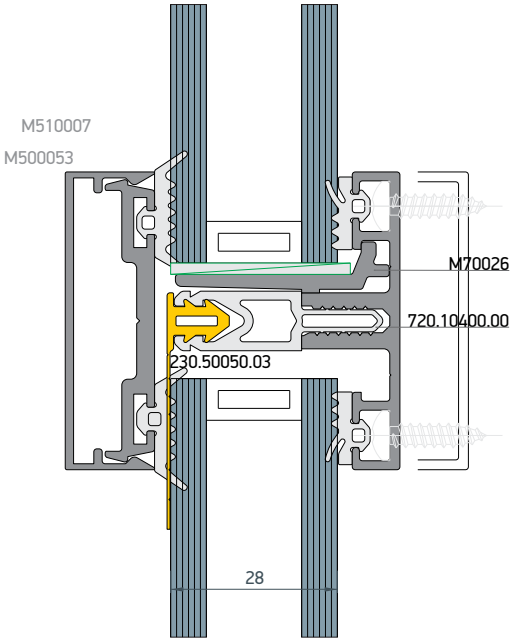

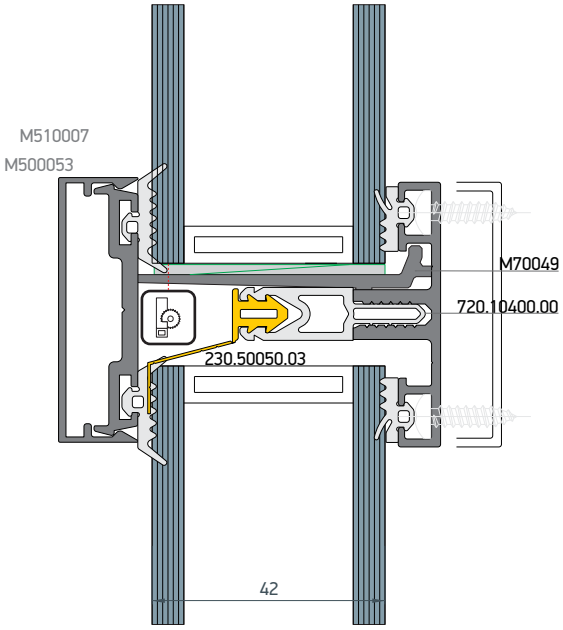

* For 28-42mm glass with PVC 720.10600.00 Insulating bar for curtain walls 21,4mm/3m
Για 28-42mm υαλοπέτασμα με PVC 720.10600.00 Βέργα θερμοδιακοπής υαλοπετάσματος 21,4mm/3m

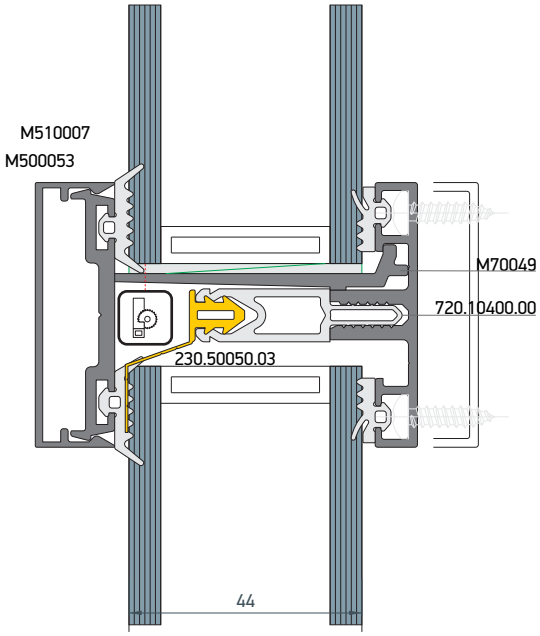

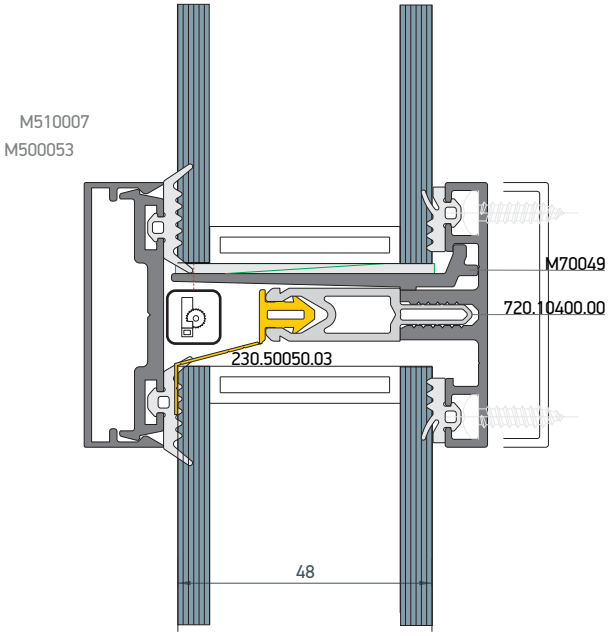

* For 44-48mm glass with PVC 720.10400.00 Insulating bar for curtain walls 25mm/3m
Για 44-48mm υαλοπέτασμα με PVC 720.10400.00 Βέργα θερμοδιακοπής υαλοπετάσματος 25mm/3m

Structural

6mm inner glass

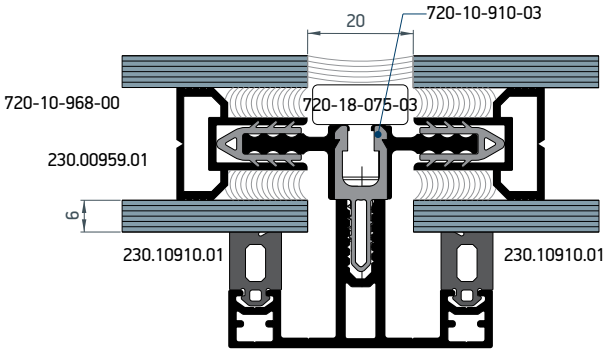

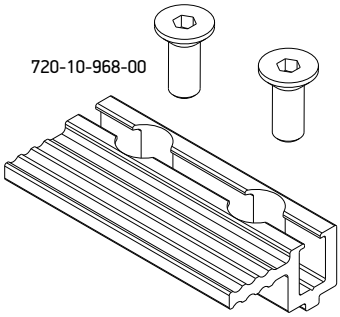

8mm inner glass

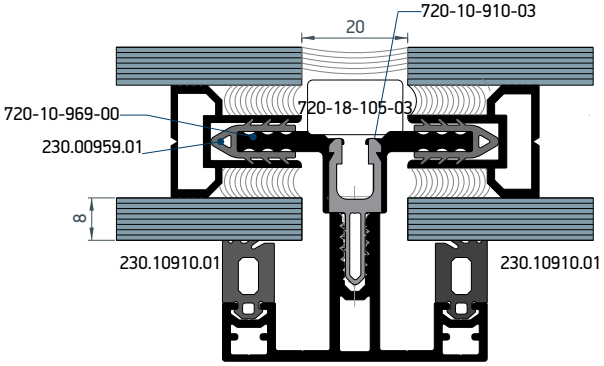

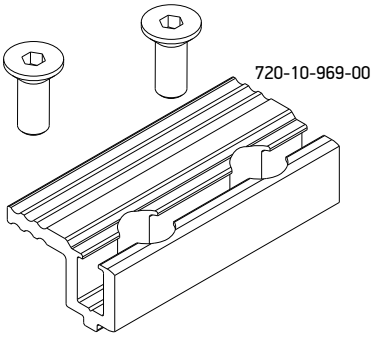

6+6 inner glass

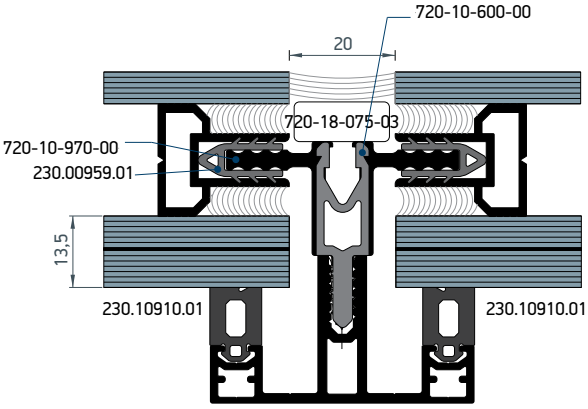

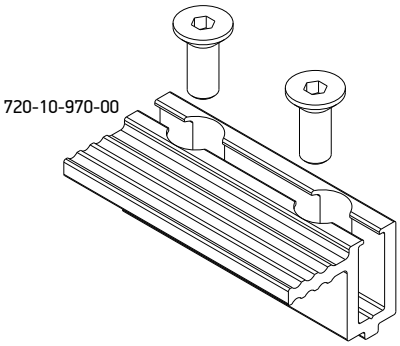

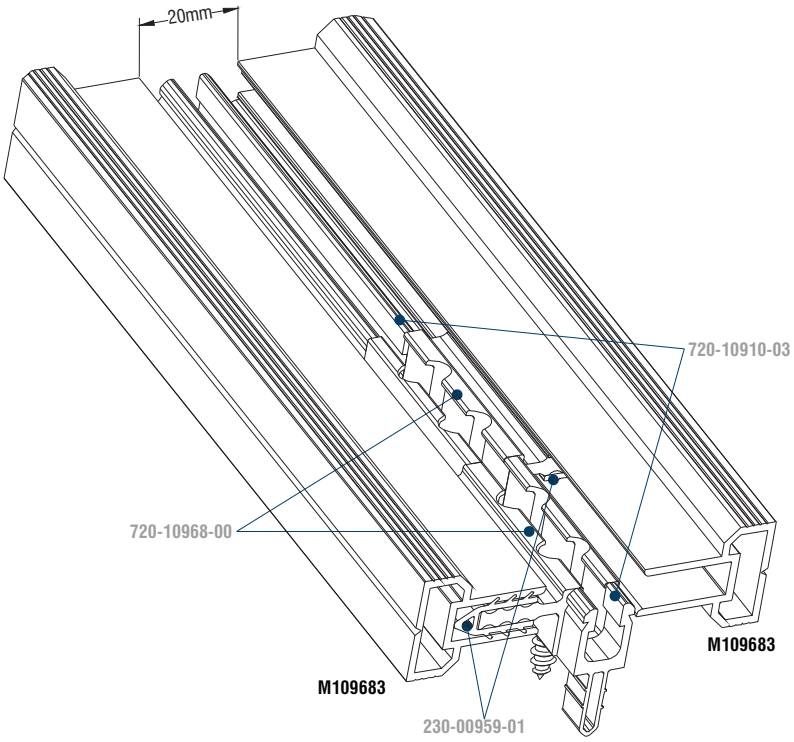

M109683 - L< 90cm	→	3 pcs 720.10968.00
M109683 - L =90cm - 120cm	→	4 pcs 720.10968.00
M109683 - L =120cm - 150cm	→	5 pcs 720.10968.00
M109683 - L =150cm - 180cm	→	6 pcs 720.10968.00
M109683 - L =180cm - 210cm	→	7 pcs 720.10968.00
M109683 - L =210cm - 240cm	→	8 pcs 720.10968.00
M109683 - L >240cm	→	9 pcs 720.10968.00 (or more)

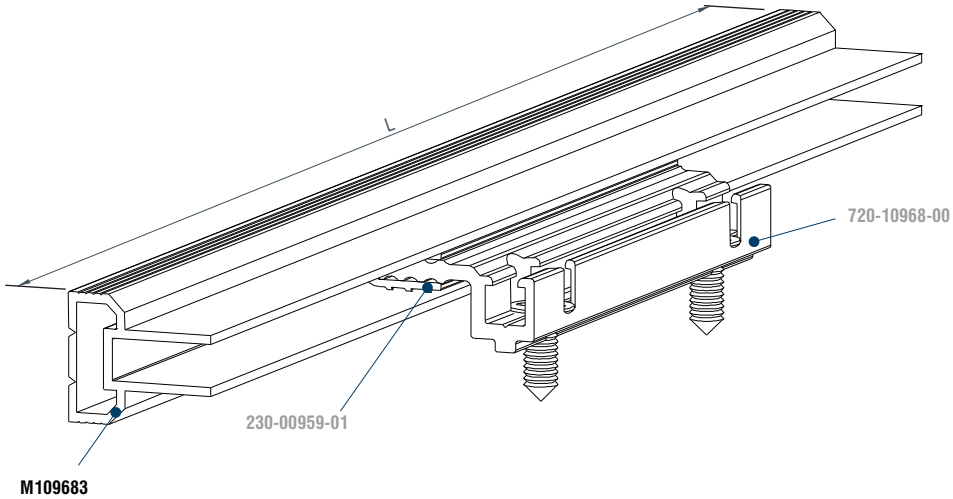

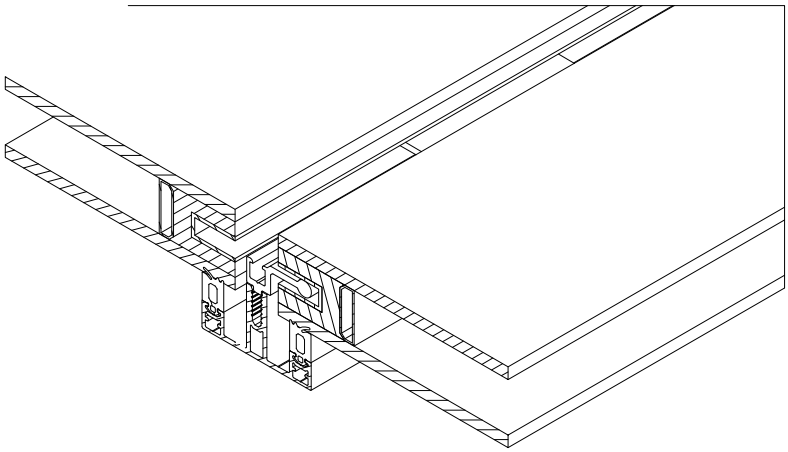

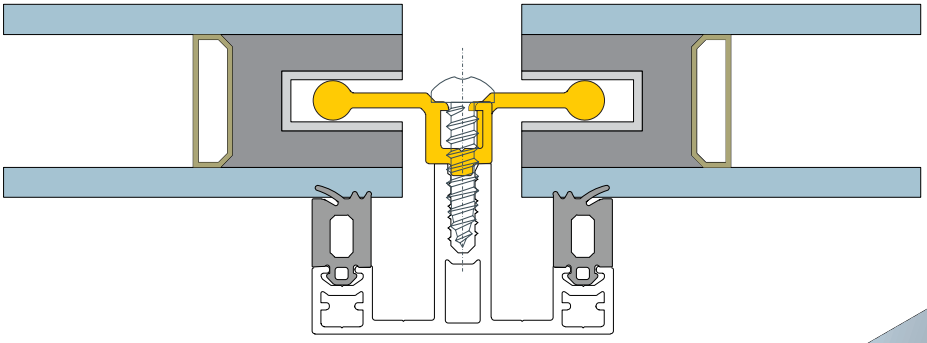

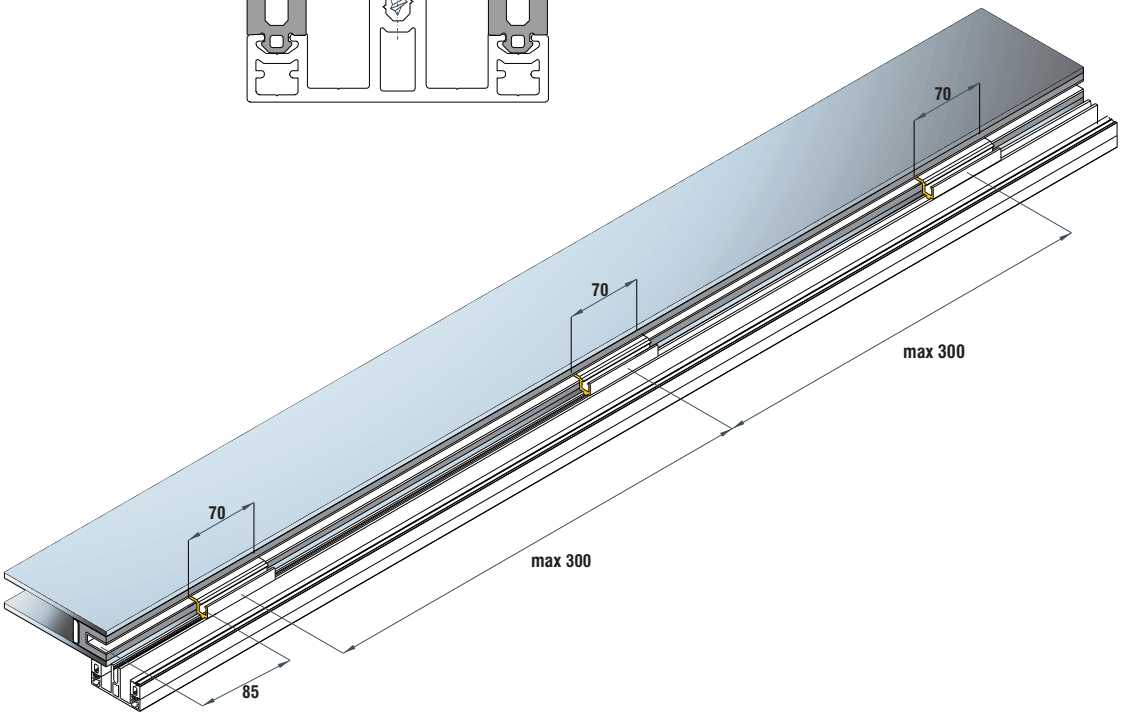
70
70
max 300
70
max 300
85

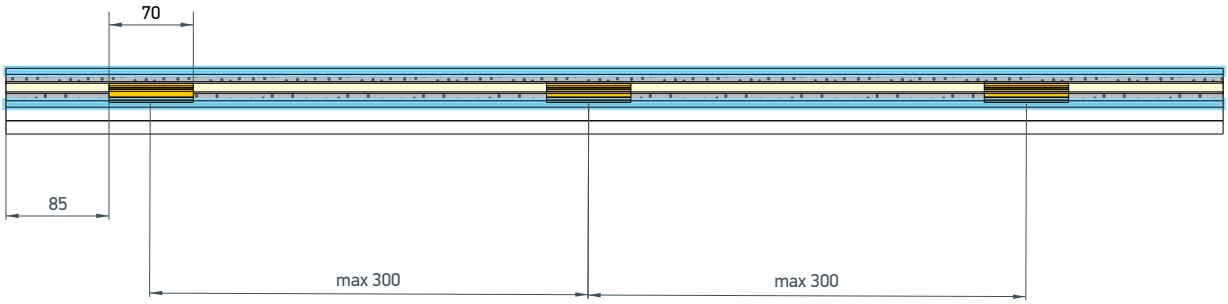
70
85
max 300
max 300

4000004

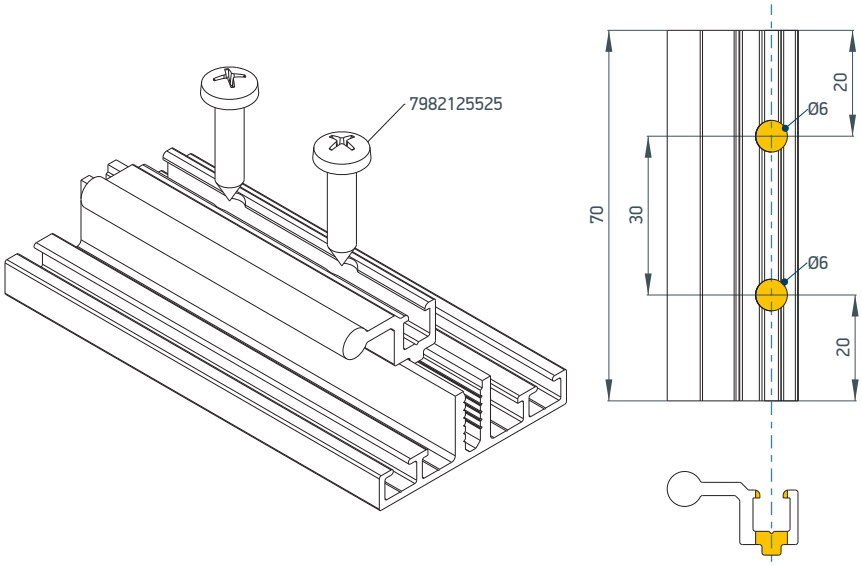

M109680

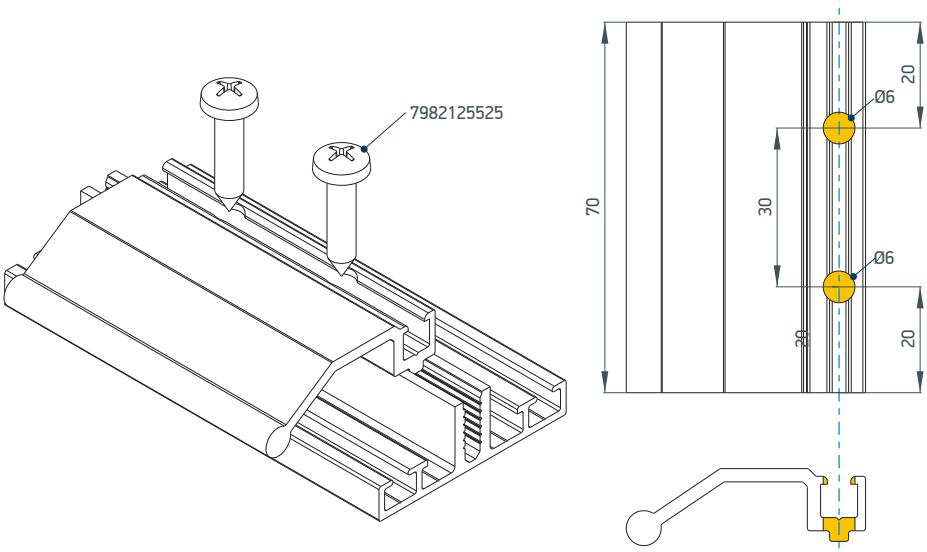

M10968

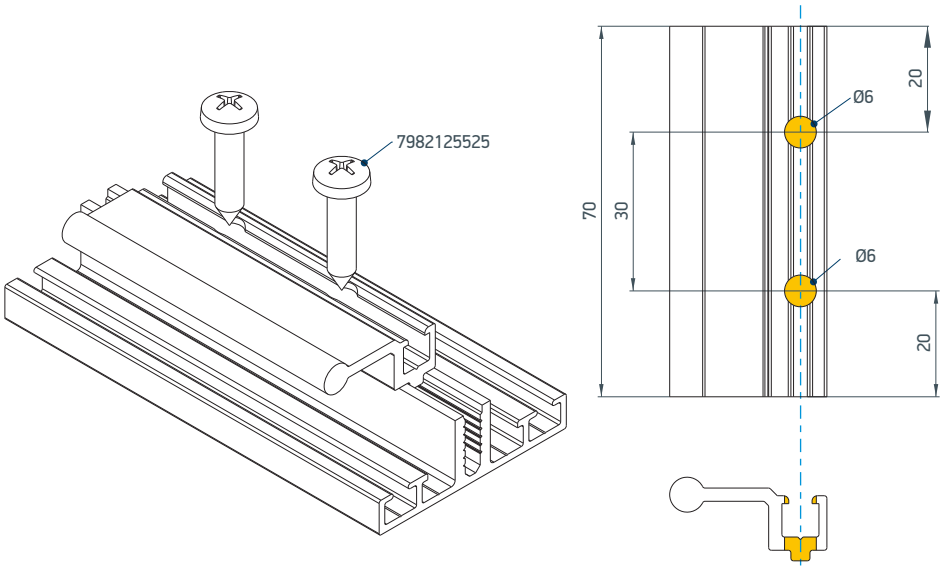

4000022

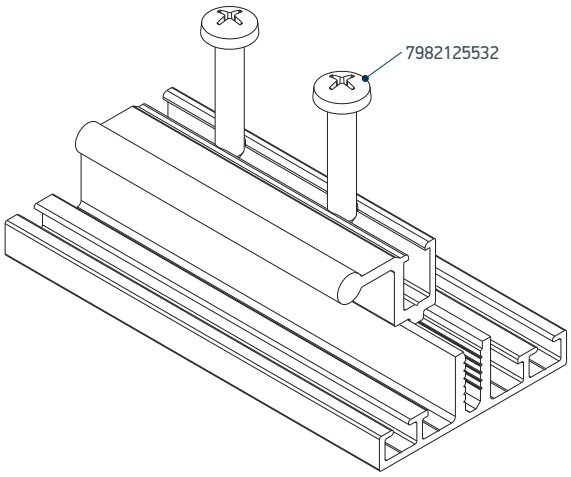

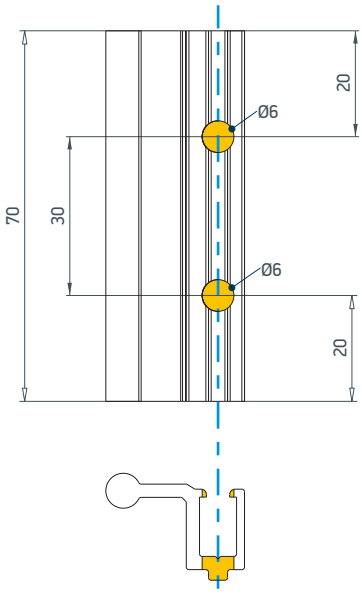

4000023

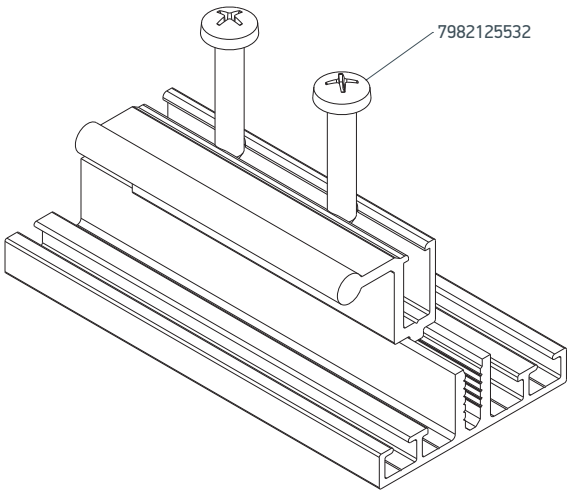

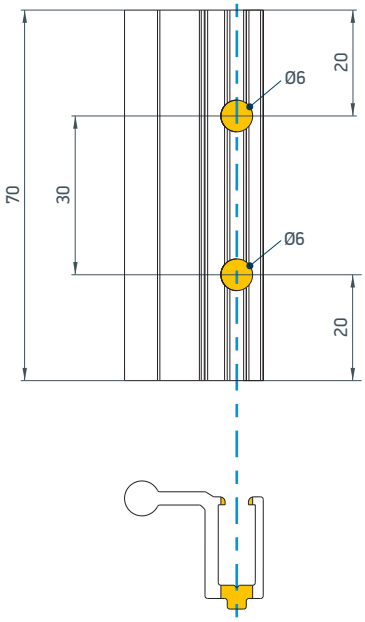

4mm - 8mm Inside Glazing

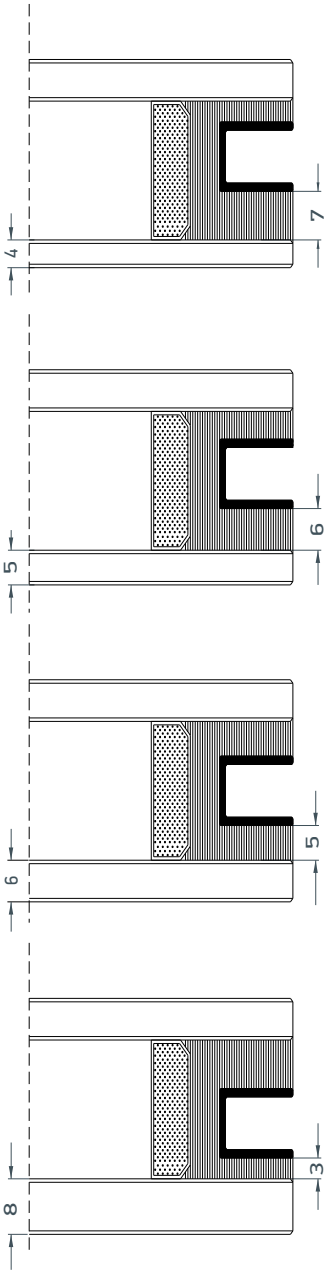

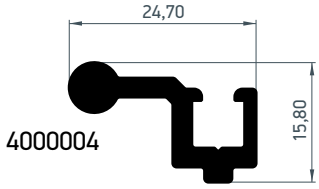

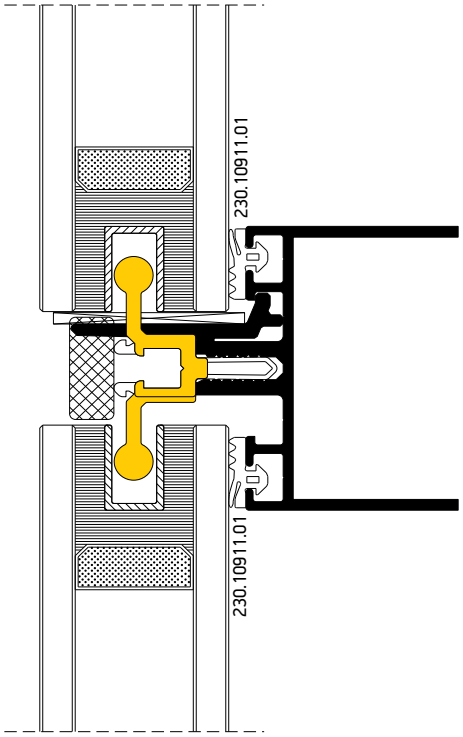

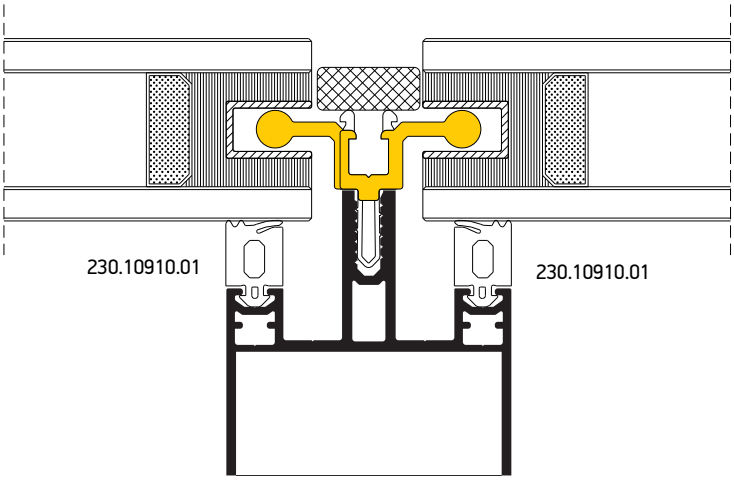

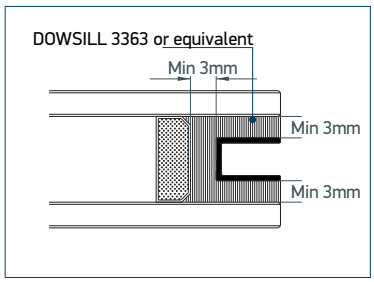

	MULLION	TRANSOM			COMMON ARTICLES				
GLAZING	INSIDE GASKET (1)	INSIDE GASKET (2)	GLASS SUPPORT (3)	WEDGE (4)	GLAZING SPACER (5)	GLASS FASTENER (6)	FASTENER SCREW (7)	PVC PROFILE (8)	OUTSIDE GASKET (9)
30	230-10-910-03	230-10-911-03	M70026	290-00-002-00	U10X15X1.2	4000004	798-12-255-25	720-10-910-03	720-18-075-03
31	230-10-910-03	230-10-911-03	M70026	290-00-002-00	U10X15X1.2	4000004	798-12-255-25	720-10-910-03	720-18-075-03
32	230-10-910-03	230-10-911-03	M70049	290-00-002-00	U10X15X1.2	4000004	798-12-255-25	720-10-910-03	720-18-075-03
33	230-10-910-03	230-10-911-03	M70049	290-00-002-00	U10X15X1.2	4000004	798-12-255-25	720-10-910-03	720-18-075-03
34	230-10-910-03	230-10-911-03	M70049	290-00-002-00	U10X15X1.2	4000004	798-12-255-25	720-10-910-03	720-18-075-03
35	230-10-910-03	230-10-911-03	M70049	290-00-002-00	U10X15X1.2	4000004	798-12-255-25	720-10-910-03	720-18-075-03
36	230-10-910-03	230-10-911-03	M70049	290-00-002-00	U10X15X1.2	4000004	798-12-255-25	720-10-910-03	720-18-075-03
37	230-10-910-03	230-10-911-03	M70049	290-00-002-00	U10X15X1.2	4000004	798-12-255-25	720-10-910-03	720-18-105-03
38	230-10-910-03	230-10-911-03	M70049	290-00-002-00	U10X15X1.2	4000004	798-12-255-25	720-10-910-03	720-18-105-03
39	230-10-910-03	230-10-911-03	M70049	290-00-002-00	U10X15X1.2	4000004	798-12-255-25	720-10-910-03	720-18-105-03
40	230-10-910-03	230-10-911-03	M70049	290-00-002-00	U10X15X1.2	4000004	798-12-255-25	720-10-910-03	720-18-105-03
41	230-10-910-03	230-10-911-03	M70049	290-00-002-00	U10X15X1.2	4000004	798-12-255-25	720-10-910-03	720-18-105-03
42	230-10-910-03	230-10-911-03	M70049	290-00-002-00	U10X15X1.2	4000004	798-12-255-25	720-10-910-03	720-18-105-03
43	230-10-910-03	230-10-911-03	M70049	290-00-002-00	U10X15X1.2	4000004	798-12-255-25	720-10-910-03	720-18-105-03
44	230-10-910-03	230-10-911-03	M70049	290-00-002-00	U10X15X1.2	4000004	798-12-255-25	720-10-910-03	720-18-105-03
45	230-10-910-03	230-10-911-03	M70049	290-00-002-00	U10X15X1.2	4000004	798-12-255-25	720-10-910-03	720-18-105-03
46	230-10-910-03	230-10-911-03	M70049	290-00-002-00	U10X15X1.2	4000004	798-12-255-25	720-10-910-03	720-18-075-03 + 720-18-105-03
47	230-10-910-03	230-10-911-03	M70049	290-00-002-00	U10X15X1.2	4000004	798-12-255-25	720-10-910-03	720-18-075-03 + 720-18-105-03
48	230-10-910-03	230-10-911-03	M70049	290-00-002-00	U10X15X1.2	4000004	798-12-255-25	720-10-910-03	720-18-075-03 + 720-18-105-03
49	230-10-910-03	230-10-911-03	M70049	290-00-002-00	U10X15X1.2	4000004	798-12-255-25	720-10-910-03	720-18-075-03 + 720-18-105-03
50	230-10-910-03	230-10-911-03	M70049	290-00-002-00	U10X15X1.2	4000004	798-12-255-25	720-10-910-03	720-18-075-03 + 720-18-105-03
51	230-10-910-03	230-10-911-03	M70049	290-00-002-00	U10X15X1.2	4000004	798-12-255-25	720-10-910-03	720-18-075-03 + 720-18-105-03
52	230-10-910-03	230-10-911-03	M70049	290-00-002-00	U10X15X1.2	4000004	798-12-255-25	720-10-910-03	770-30-607-00
53	230-10-910-03	230-10-911-03	M70049	290-00-002-00	U10X15X1.2	4000004	798-12-255-25	720-10-910-03	770-30-607-00
54	230-10-910-03	230-10-911-03	M70049	290-00-002-00	U10X15X1.2	4000004	798-12-255-25	720-10-910-03	770-30-607-00

U10X15X1.2	Glass Perimeter	
4000004	Glass Perimeter	1pcs/300 - Segment 70mm - Edge 85mm
798-12-255-25	Glass Perimeter	2pcs per Fastener

9mm - 13mm Inside Glazing

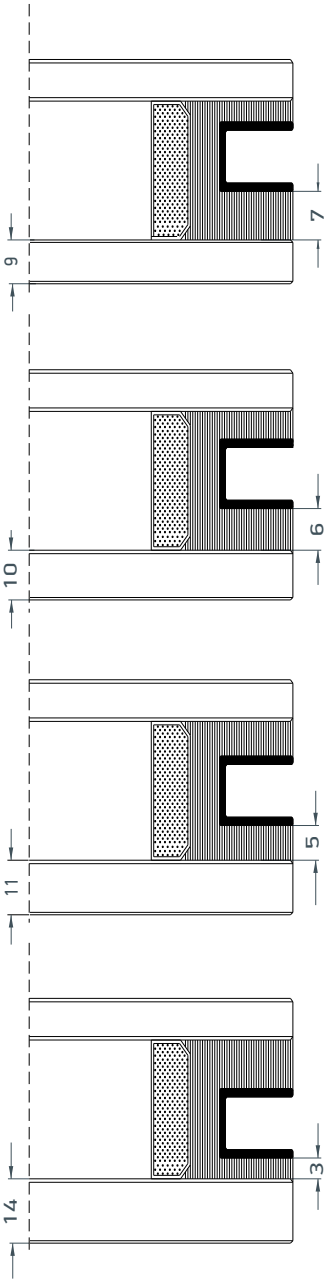

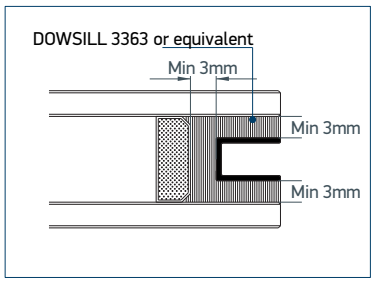

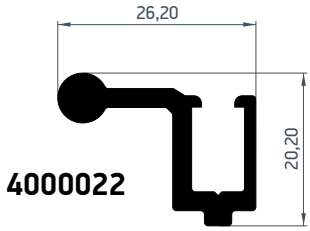

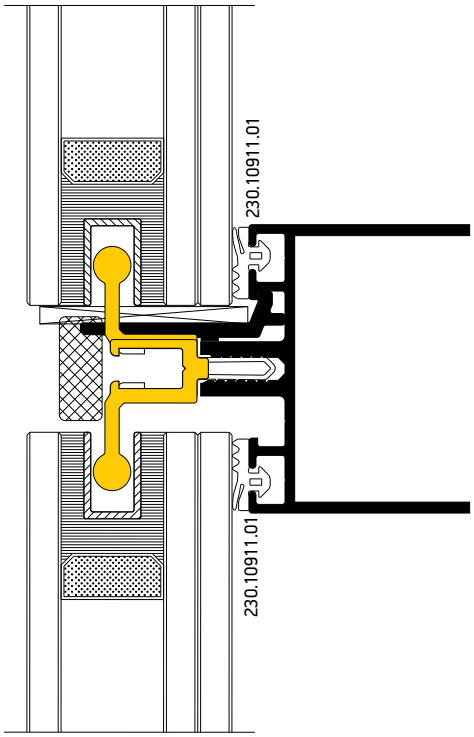

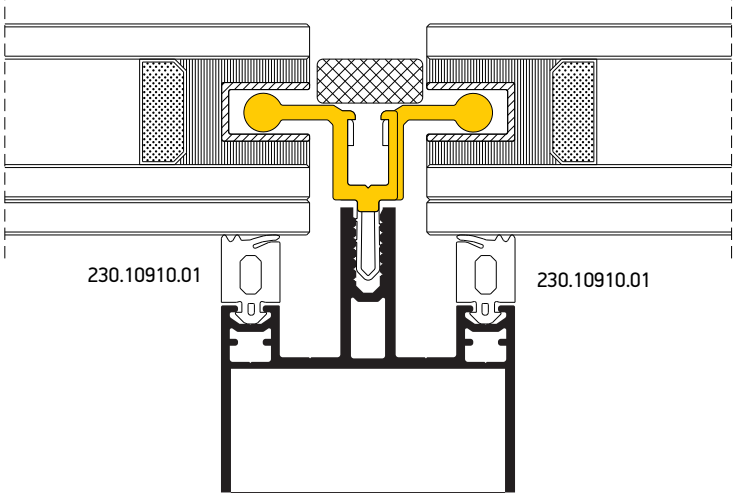

	MULLION	TRANSOM			COMMON ARTICLES				
GLAZING	INSIDE GASKET (1)	INSIDE GASKET (2)	GLASS SUPPORT (3)	WEDGE (4)	GLAZING SPACER (5)	GLASS FASTENER (6)	FASTENER SCREW (7)	PVC PROFILE (8)	OUTSIDE GASKET (9)
34	230-10-910-03	230-10-911-03	M70049	290-00-002-00	U10X15X1.2	4000022	798-12-255-32	720-10-910-03	720-18-075-03
35	230-10-910-03	230-10-911-03	M70049	290-00-002-00	U10X15X1.2	4000022	798-12-255-32	720-10-910-03	720-18-075-03
36	230-10-910-03	230-10-911-03	M70049	290-00-002-00	U10X15X1.2	4000022	798-12-255-32	720-10-910-03	720-18-075-03
37	230-10-910-03	230-10-911-03	M70049	290-00-002-00	U10X15X1.2	4000022	798-12-255-32	720-10-910-03	720-18-105-03
38	230-10-910-03	230-10-911-03	M70049	290-00-002-00	U10X15X1.2	4000022	798-12-255-32	720-10-910-03	720-18-105-03
39	230-10-910-03	230-10-911-03	M70049	290-00-002-00	U10X15X1.2	4000022	798-12-255-32	720-10-910-03	720-18-105-03
40	230-10-910-03	230-10-911-03	M70049	290-00-002-00	U10X15X1.2	4000022	798-12-255-32	720-10-910-03	720-18-105-03
41	230-10-910-03	230-10-911-03	M70049	290-00-002-00	U10X15X1.2	4000022	798-12-255-32	720-10-910-03	720-18-105-03
42	230-10-910-03	230-10-911-03	M70049	290-00-002-00	U10X15X1.2	4000022	798-12-255-32	720-10-910-03	720-18-075-03
43	230-10-910-03	230-10-911-03	M70049	290-00-002-00	U10X15X1.2	4000022	798-12-255-32	720-10-910-03	720-18-105-03
44	230-10-910-03	230-10-911-03	M70049	290-00-002-00	U10X15X1.2	4000022	798-12-255-32	720-10-910-03	720-18-105-03
45	230-10-910-03	230-10-911-03	M70049	290-00-002-00	U10X15X1.2	4000022	798-12-255-32	720-10-910-03	720-18-105-03
46	230-10-910-03	230-10-911-03	M70049	290-00-002-00	U10X15X1.2	4000022	798-12-255-32	720-10-910-03	720-18-105-03
47	230-10-910-03	230-10-911-03	M70049	290-00-002-00	U10X15X1.2	4000022	798-12-255-32	720-10-910-03	720-18-105-03
48	230-10-910-03	230-10-911-03	M70049	290-00-002-00	U10X15X1.2	4000022	798-12-255-32	720-10-910-03	720-18-075-03 + 720-18-105-03
49	230-10-910-03	230-10-911-03	M70049	290-00-002-00	U10X15X1.2	4000022	798-12-255-32	720-10-910-03	720-18-075-03 + 720-18-105-03
50	230-10-910-03	230-10-911-03	M70049	290-00-002-00	U10X15X1.2	4000022	798-12-255-32	720-10-910-03	720-18-075-03 + 720-18-105-03
51	230-10-910-03	230-10-911-03	M70049	290-00-002-00	U10X15X1.2	4000022	798-12-255-32	720-10-910-03	720-18-075-03 + 720-18-105-03
52	230-10-910-03	230-10-911-03	M70049	290-00-002-00	U10X15X1.2	4000022	798-12-255-32	720-10-910-03	770-30-607-00
53	230-10-910-03	230-10-911-03	M70049	290-00-002-00	U10X15X1.2	4000022	798-12-255-32	720-10-910-03	770-30-607-00
54	230-10-910-03	230-10-911-03	M70049	290-00-002-00	U10X15X1.2	4000022	798-12-255-32	720-10-910-03	770-30-607-00

U10X15X1.2	Glass Perimeter	
4000022	Glass Perimeter	1pcs/300 - Segment 70mm - Edge 85mm
798-12-255-25	Glass Perimeter	2pcs per Fastener

14mm - 17mm Inside Glazing

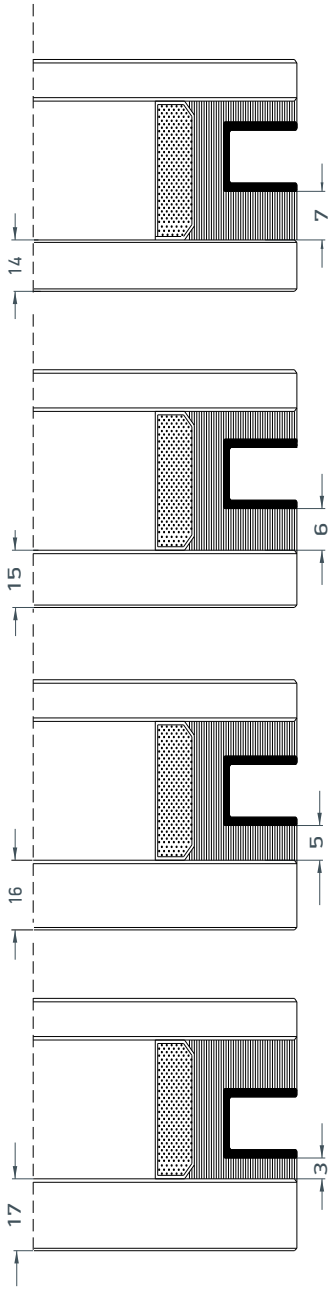

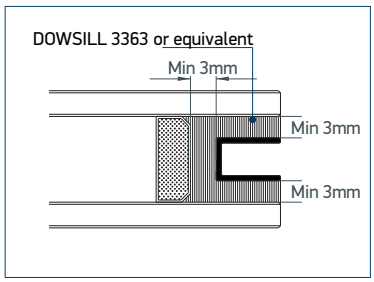

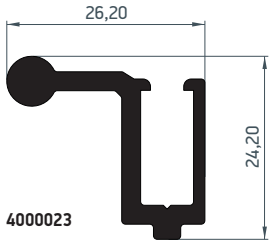

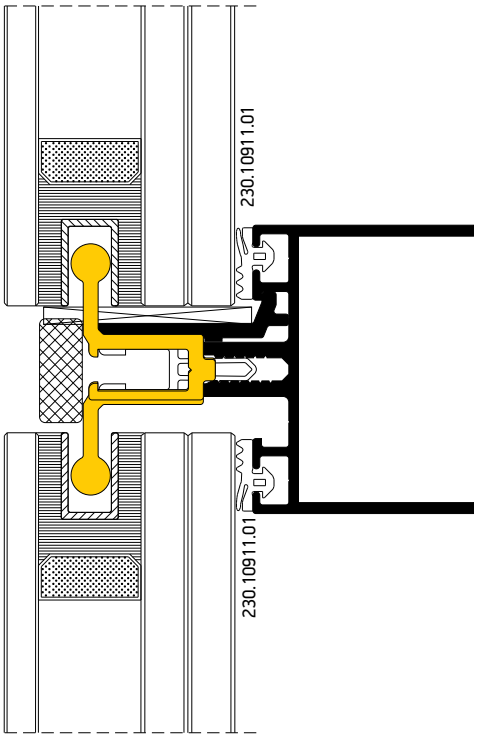

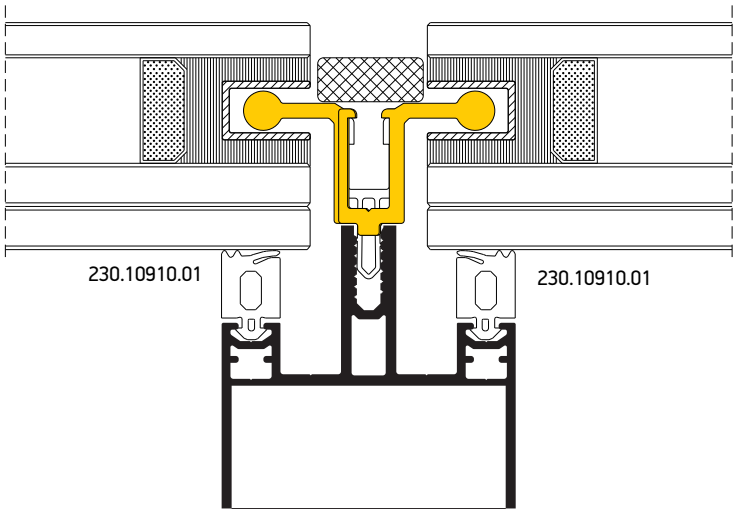

	MULLION	TRANSOM			COMMON ARTICLES				
GLAZING	INSIDE GASKET (1)	INSIDE GASKET (2)	GLASS SUPPORT (3)	WEDGE (4)	GLAZING SPACER (5)	GLASS FASTENER (6)	FASTENER SCREW (7)	PVC PROFILE (8)	OUTSIDE GASKET (9)
38	230-10-910-03	230-10-911-03	M70049	290-00-002-00	U10X15X1.2	4000023	798-12-255-32	720-10-600-00	720-18-075-03
39	230-10-910-03	230-10-911-03	M70049	290-00-002-00	U10X15X1.2	4000023	798-12-255-32	720-10-600-00	720-18-075-03
40	230-10-910-03	230-10-911-03	M70049	290-00-002-00	U10X15X1.2	4000023	798-12-255-32	720-10-600-00	720-18-075-03
41	230-10-910-03	230-10-911-03	M70049	290-00-002-00	U10X15X1.2	4000023	798-12-255-32	720-10-600-00	720-18-075-03
42	230-10-910-03	230-10-911-03	M70049	290-00-002-00	U10X15X1.2	4000023	798-12-255-32	720-10-600-00	720-18-075-03
43	230-10-910-03	230-10-911-03	M70049	290-00-002-00	U10X15X1.2	4000023	798-12-255-32	720-10-600-00	720-18-075-03
44	230-10-910-03	230-10-911-03	M70049	290-00-002-00	U10X15X1.2	4000023	798-12-255-32	720-10-600-00	720-18-075-03
45	230-10-910-03	230-10-911-03	M70049	290-00-002-00	U10X15X1.2	4000023	798-12-255-32	720-10-600-00	720-18-075-03
46	230-10-910-03	230-10-911-03	M70049	290-00-002-00	U10X15X1.2	4000023	798-12-255-32	720-10-600-00	720-18-075-03
47	230-10-910-03	230-10-911-03	M70049	290-00-002-00	U10X15X1.2	4000023	798-12-255-32	720-10-600-00	720-18-075-03
48	230-10-910-03	230-10-911-03	M70049	290-00-002-00	U10X15X1.2	4000023	798-12-255-32	720-10-600-00	720-18-105-03
49	230-10-910-03	230-10-911-03	M70049	290-00-002-00	U10X15X1.2	4000023	798-12-255-32	720-10-600-00	720-18-105-03
50	230-10-910-03	230-10-911-03	M70049	290-00-002-00	U10X15X1.2	4000023	798-12-255-32	720-10-600-00	720-18-105-03
51	230-10-910-03	230-10-911-03	M70049	290-00-002-00	U10X15X1.2	4000023	798-12-255-32	720-10-600-00	720-18-105-03
52	230-10-910-03	230-10-911-03	M70049	290-00-002-00	U10X15X1.2	4000023	798-12-255-32	720-10-600-00	720-18-105-03
53	230-10-910-03	230-10-911-03	M70049	290-00-002-00	U10X15X1.2	4000023	798-12-255-32	720-10-600-00	720-18-105-03
54	230-10-910-03	230-10-911-03	M70049	290-00-002-00	U10X15X1.2	4000023	798-12-255-32	720-10-600-00	720-18-105-03

U10X15X1.2	Glass Perimeter	
4000023	Glass Perimeter	1pcs/300 - Segment 70mm - Edge 85mm
798-12-255-32	Glass Perimeter	2pcs per Fastener

Cuttings for M109683

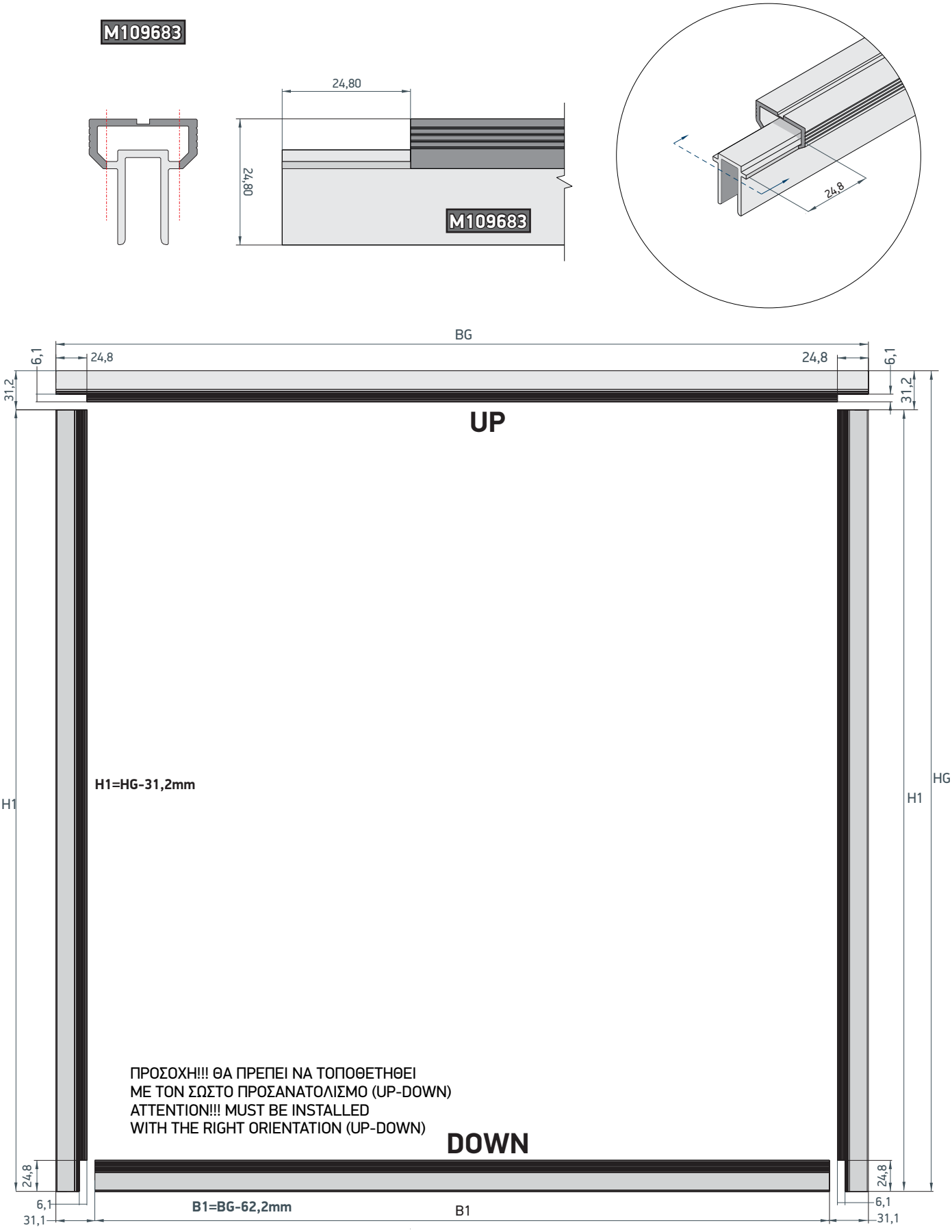

Παράθυρα
Windows

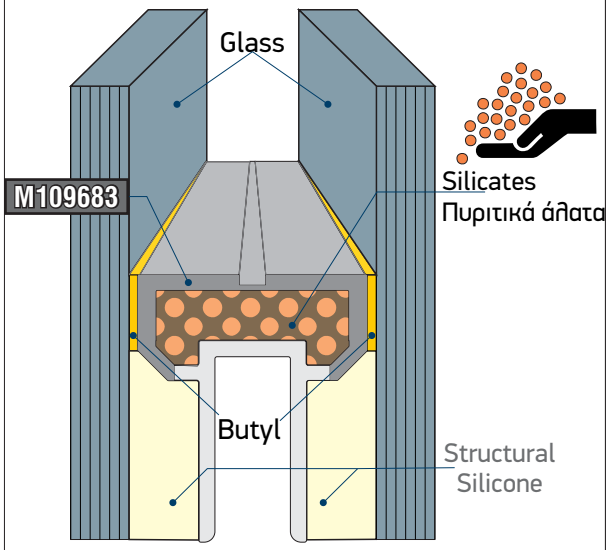

Fill the profiles M10963 with silicates before framing
Γεμίζουμε το προφίλ M10963 με πυριτικά άλατα

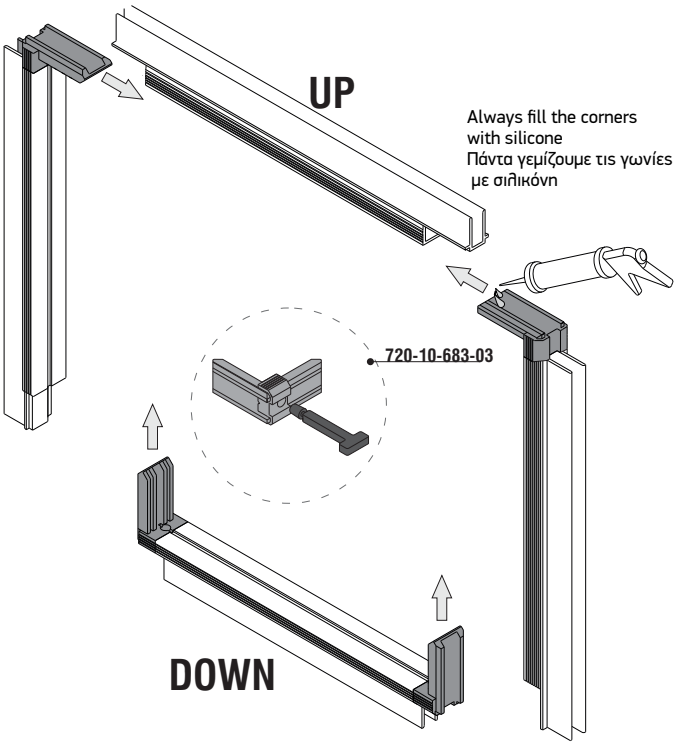

Fill the corners 720-10-683-03 with Structural silicone and installing the frame
Γεμίζουμε με Structural συλικόνι τις γωνίες 720-10-683-03 και φτιάχνουμε το πλαίσιο.

Before applying any adhesive (tape,glue etc.) make sure every surface has been cleaned with 770-71-000-00 and primer is applied if it is needed
Πριν την εφαρμογή οποιασδήποτε κόλλας (ταινία, κόλλα κ.λπ.) βεβαιωθείτε ότι κάθε επιφάνεια έχει καθαριστεί με 770-71-000-00 και εφαρμόζεται αστάρι εάν χρειάζεται

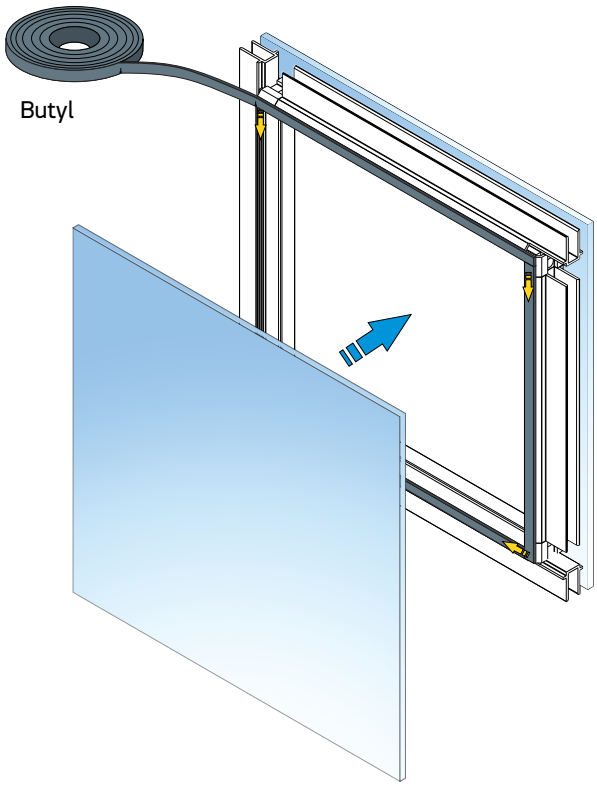

Before installing the glass, place Butyl tape perimetricaly
Πρίν την τοποθέτηση του υαλοπίνακα τοποθετούμε περιμετρικά ταινία Butyl

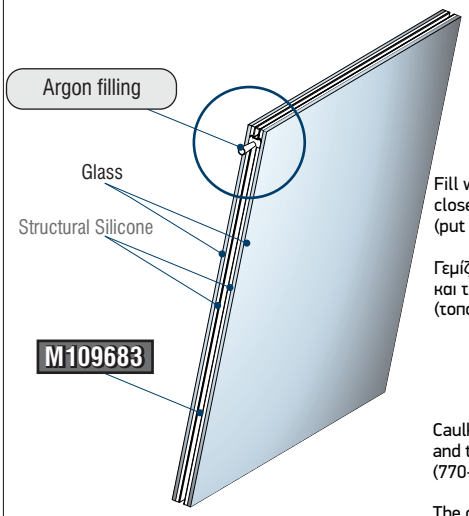

Fill with argon through the corner hole and close the hole with the plug-key (put a bit of silicone to pin)

Γεμίζουμε με argon μέσω τns οπής και τη φράζουμε με τη τάπα-κλειδί (τοποθετήστε λίγη σιλικόνι στην άκρη του)

Caulk carefully the area between M109683 and the glass by using stractural silicone (770-89-560-03)

The corner area (35mm), between the two machined profiles M109683, have to caulked by using stractural silicone (770-89-560-03)
Don't forget to tooling with spatula the stractural silicone

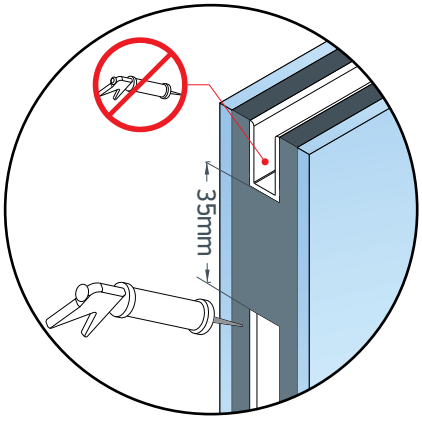

Γεμίστε προσεκτικά την περιοχή μεταξύ M109683 και το γυαλί με τη χρήση stractural σιλικόνης (770-89-560-03)

Η γωνία (35 mm), μεταξύ των δύο κατεργασμένων προφίλ M109683, πρέπει να γεμίσει χρησιμοποιώντας δομική σιλικόνη (770-89-560-03)
Μη ξεχάσετε να σπατουλάρετε την stractural silicone

Standard curtain wall stay arms installation

Frame jambs

Sash jambs

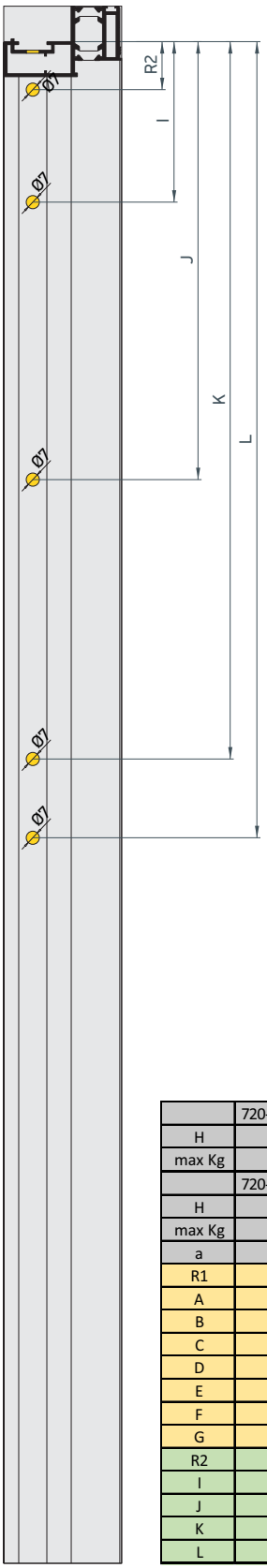

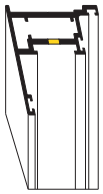

Frame jambs 45°

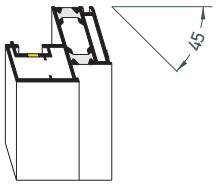

Sash jambs 45°

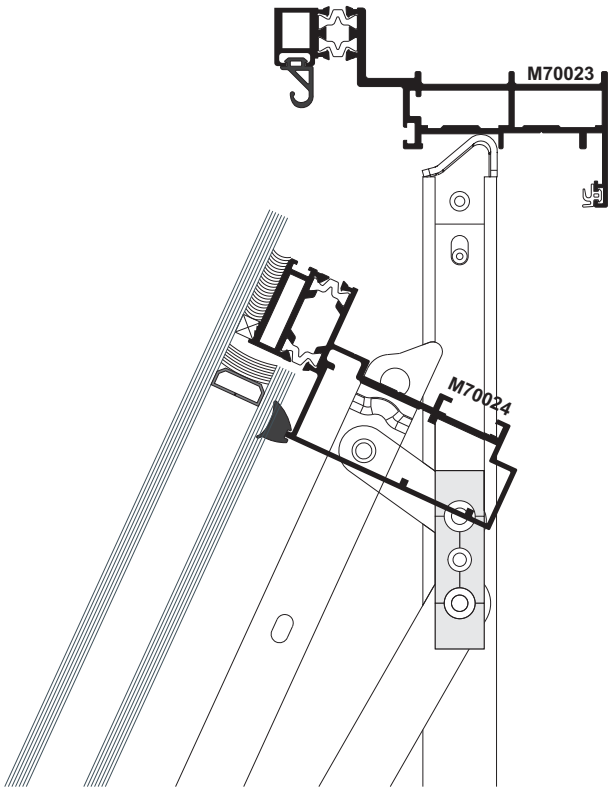

	720-32-501-00	720-32-502-00	720-32-503-00	720-13-250-00	720-32-506-00	720-03-250-00
H	1000	1200	1400	1600	1800	2000
max Kg	65	85	100	110	120	130
	720-32-501-00	720-32-502-00	720-32-503-00	720-13-250-00	720-32-506-00	720-03-250-00
H	1000	1200	1400	1600	1800	2000
max Kg	65	85	100	110	120	130
a	30/35	25/30	25/30	20/25	15/20	15/20
R1	31	31	31	31	31	31
A	177,5	170	177	158,5	166	174
B	201,5	203	210	188,5	195	206
C	243	244,5	251,5	312	401,5	499,5
D	299	361	406	459,5	549	647
E	344	405	450	504	594	695
F	386,5	447,5	492,5	546,5	636,5	741,5
G	396,5	457,5	502,5	556,5	646,5	751,5
R2	26	26	26	26	26	26
I	86	86	86	86	86	86
J	145	187	213	246	309	383
K	187	229	255	288	351	425
L	-	-	-	-	-	234

Havy duty curtain wall stay arms installation

Frame jambs

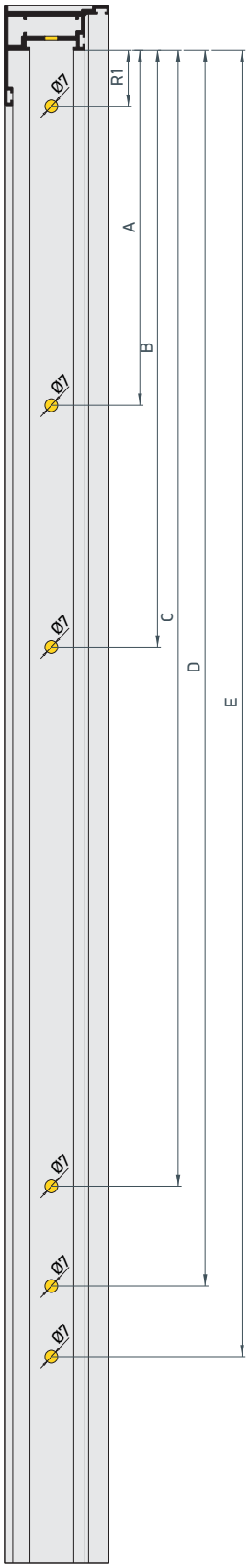

Sash jambs

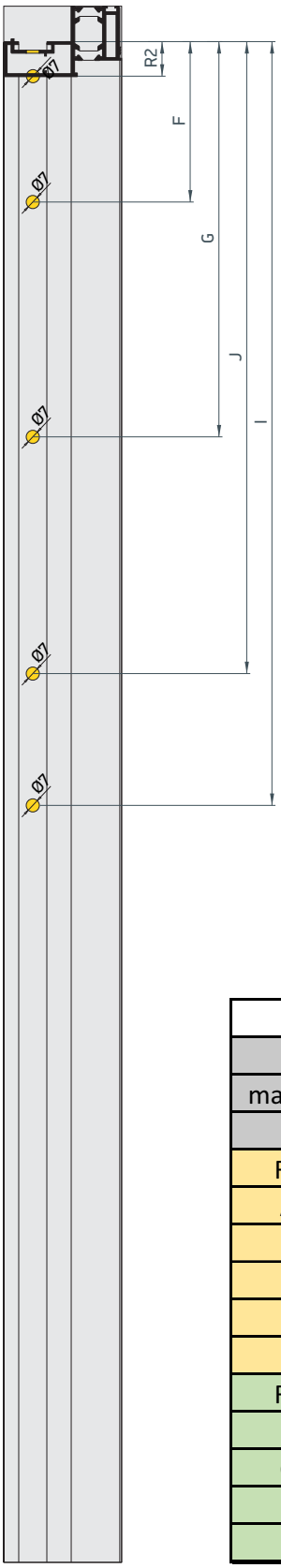

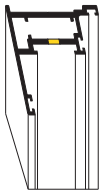

Frame jambs 45°

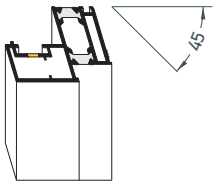

Sash jambs 45°

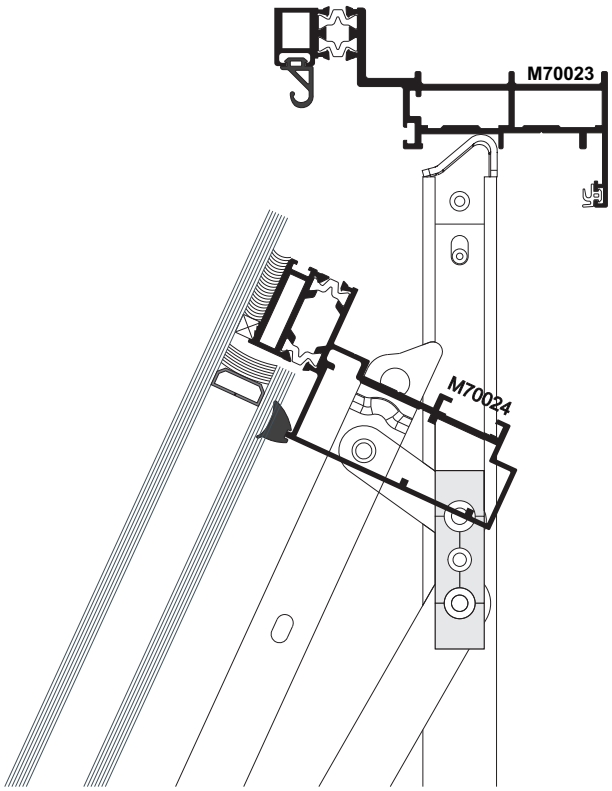

	350-50-168-00	350-51-228-00	350-51-268-00
H	415	567	680
max Kg	100	100	180
a	30	45	20
R1	31,1	31,1	31,1
A	164,8	-	192,5
B	253,1	326,5	323,5
C	-	-	615,6
D	401,7	557,6	669,6
E	440	595,9	707,9
R2	18,8	18,8	18,8
F	137,2	98,8	83,8
G	-	-	207,8
I	-	254,6	333,2
J	260	368,8	402,7

M70024

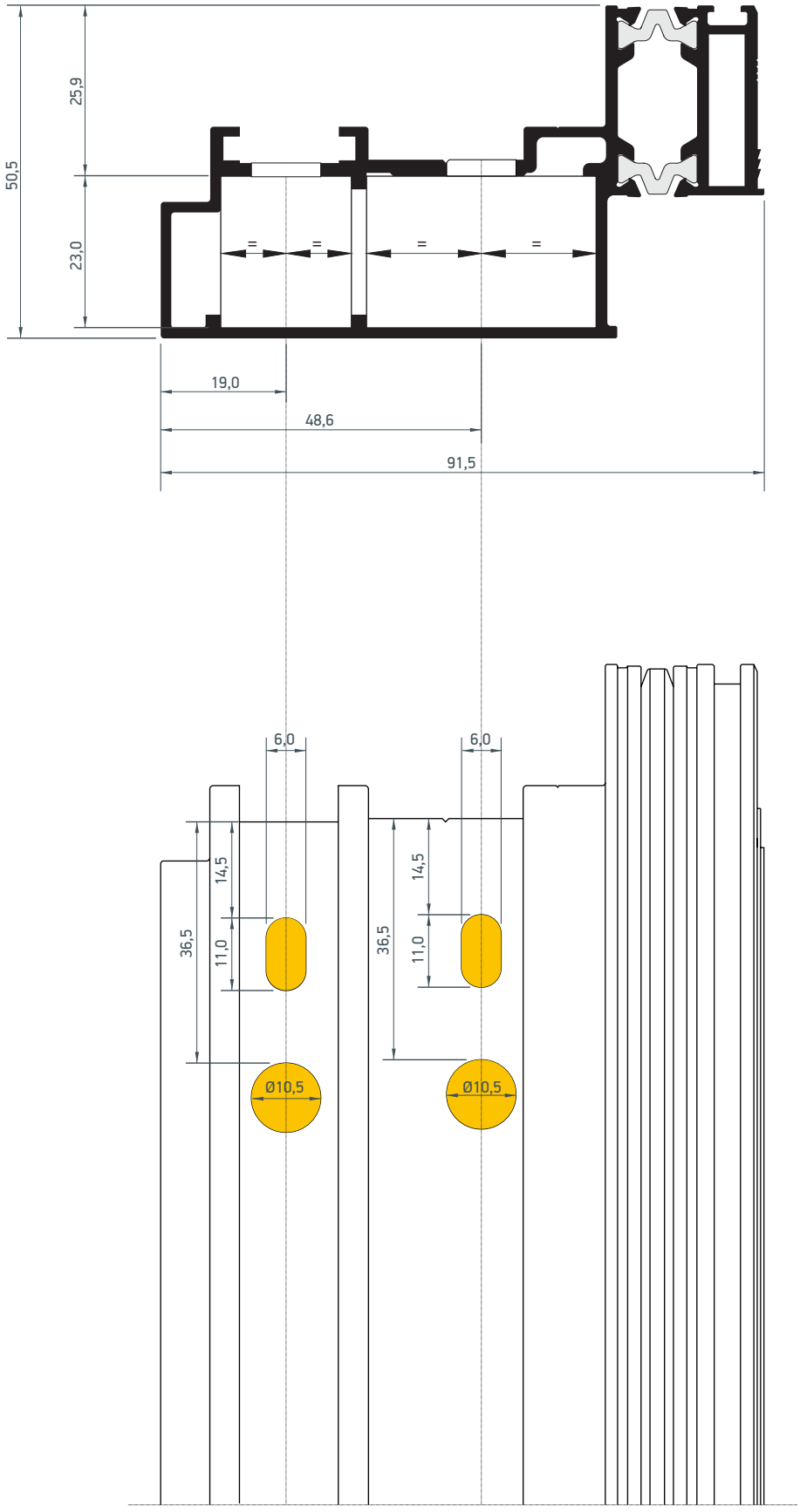

M70023

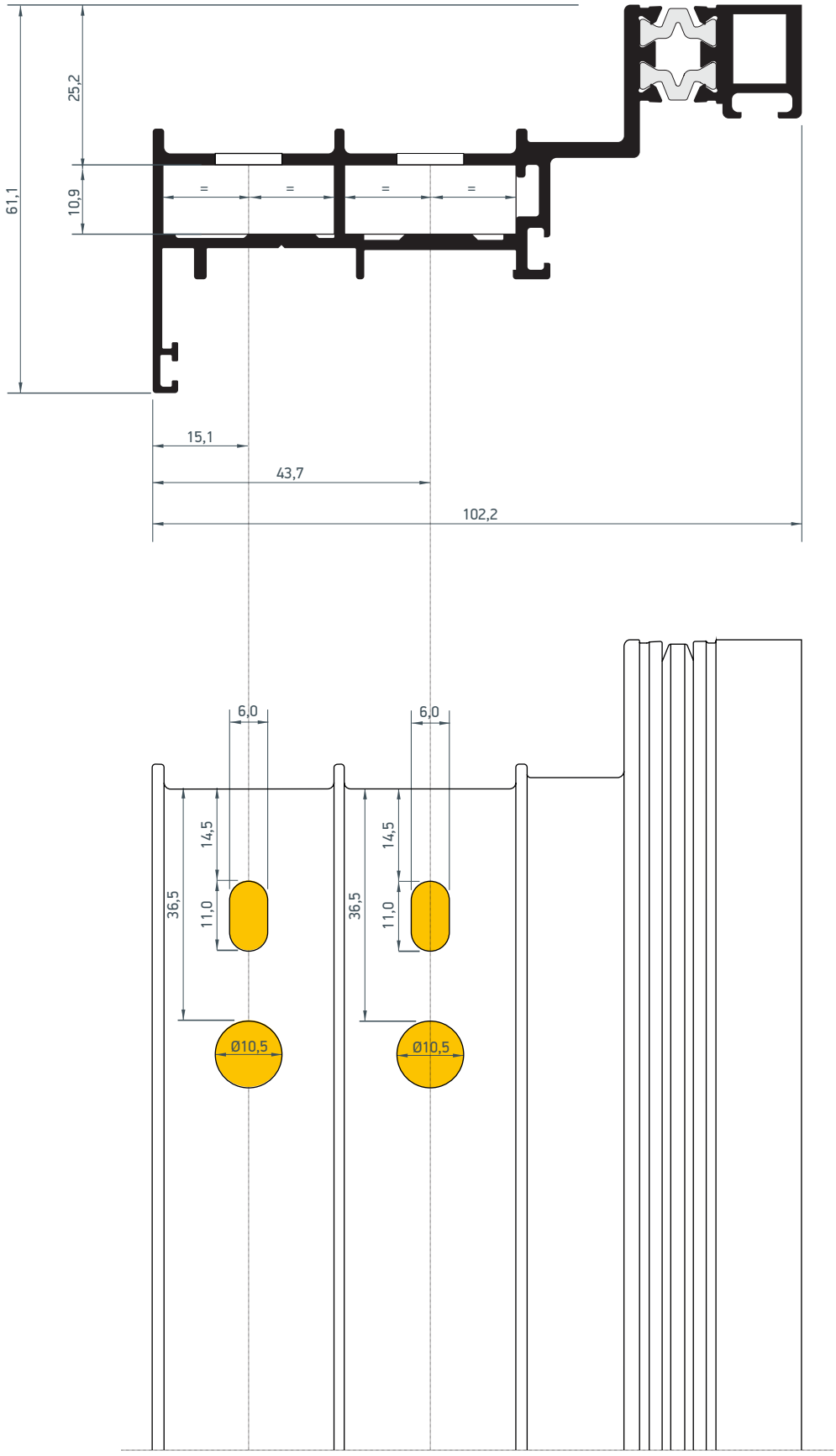

M70051

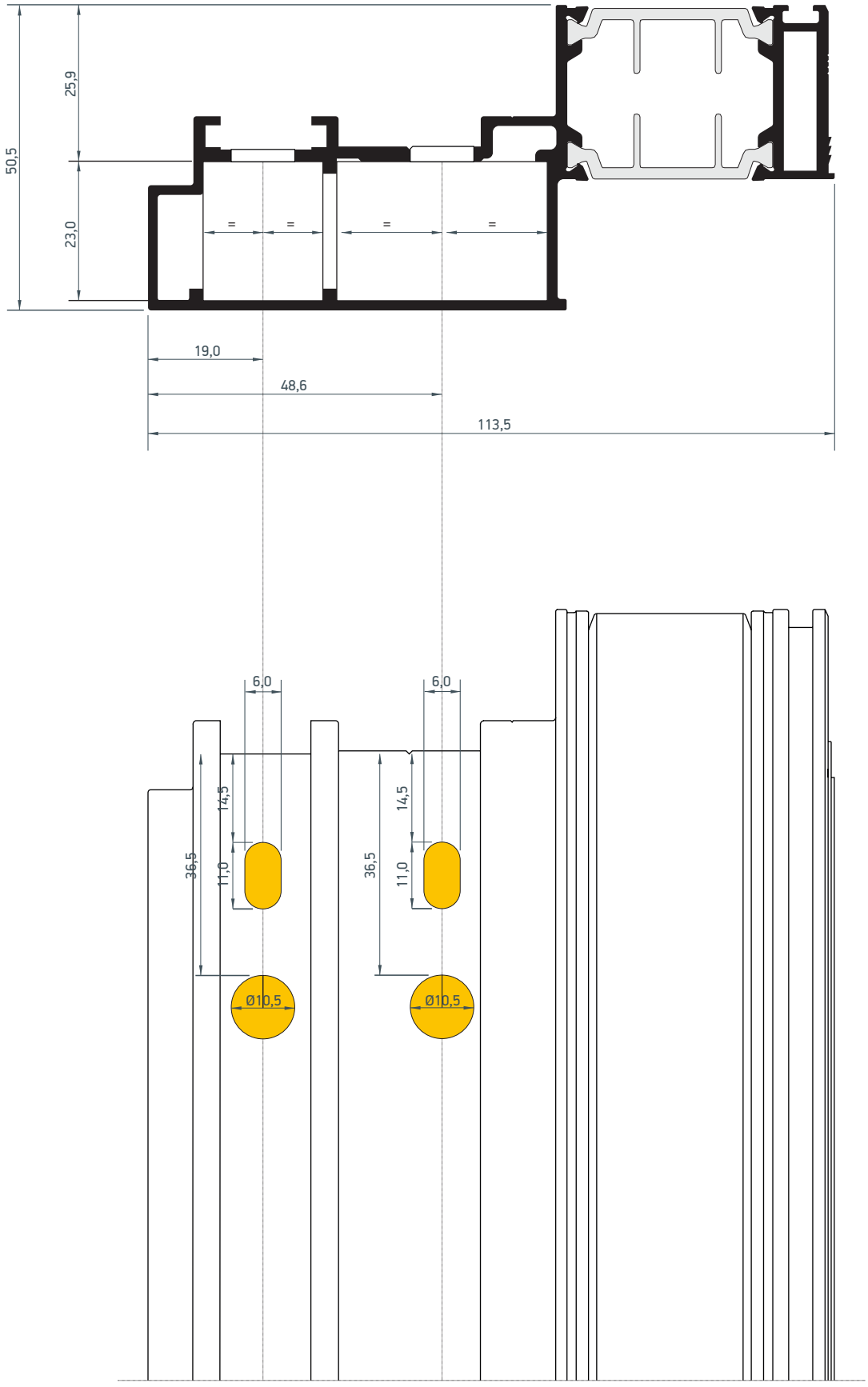

M70050

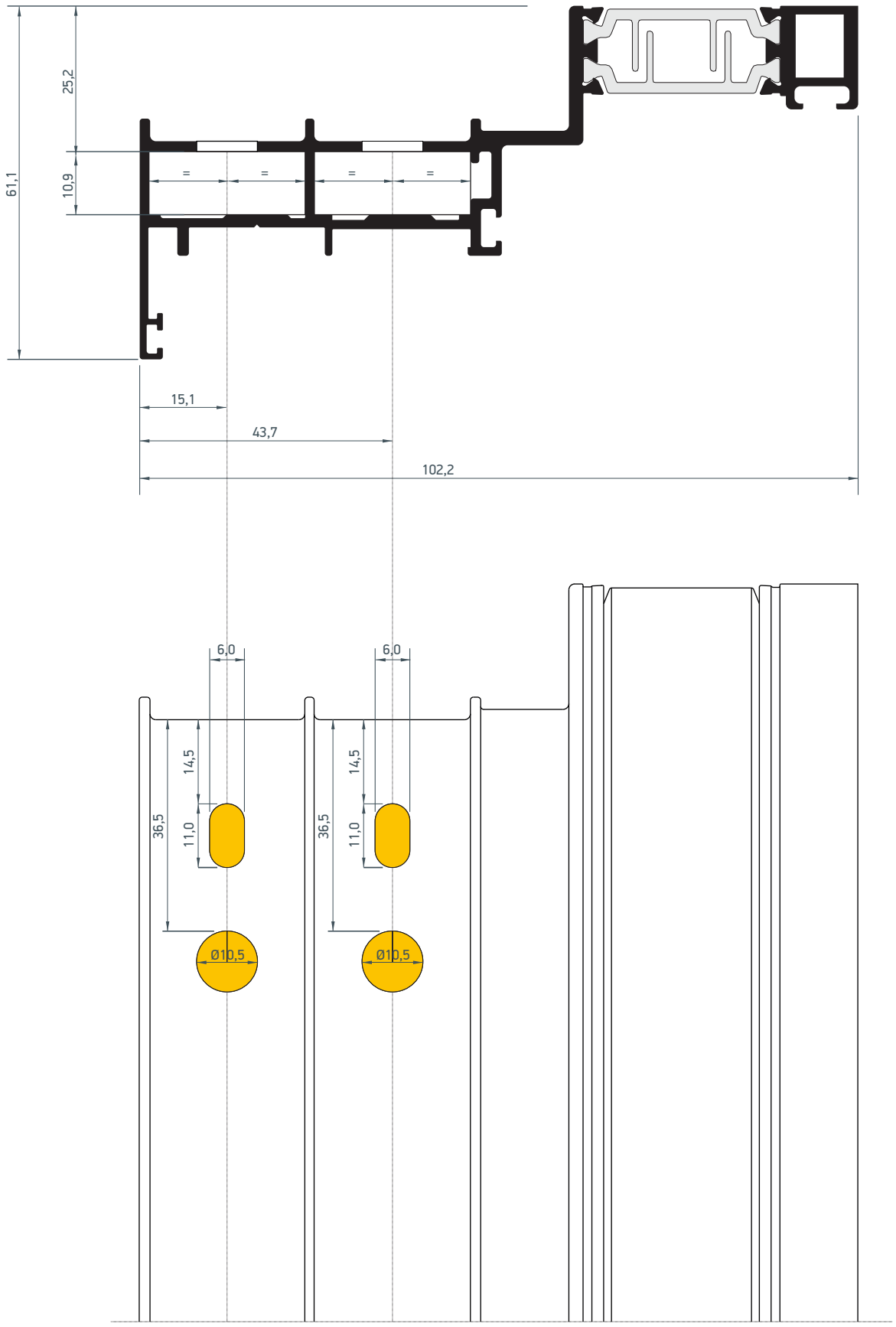

M70033

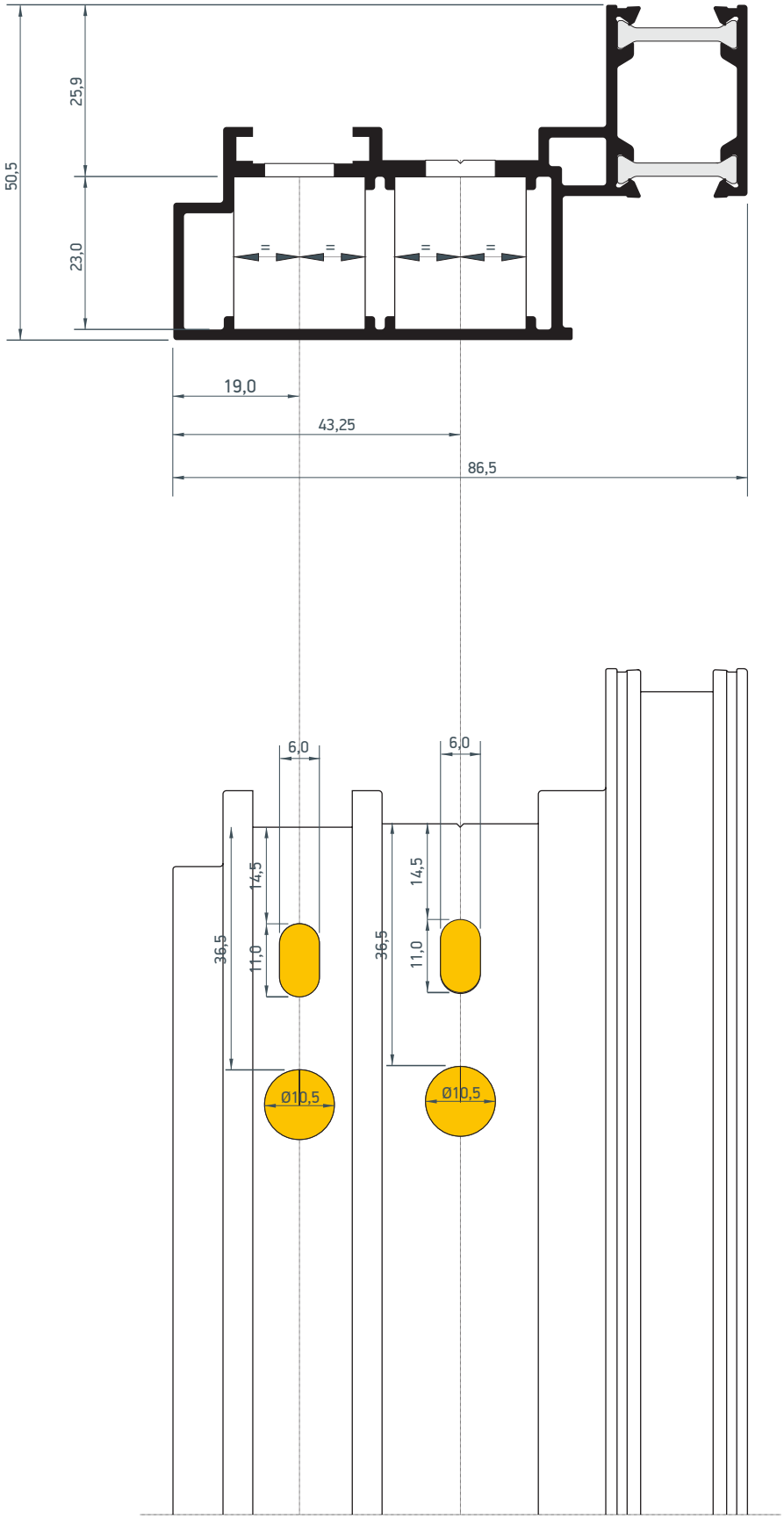

M70032

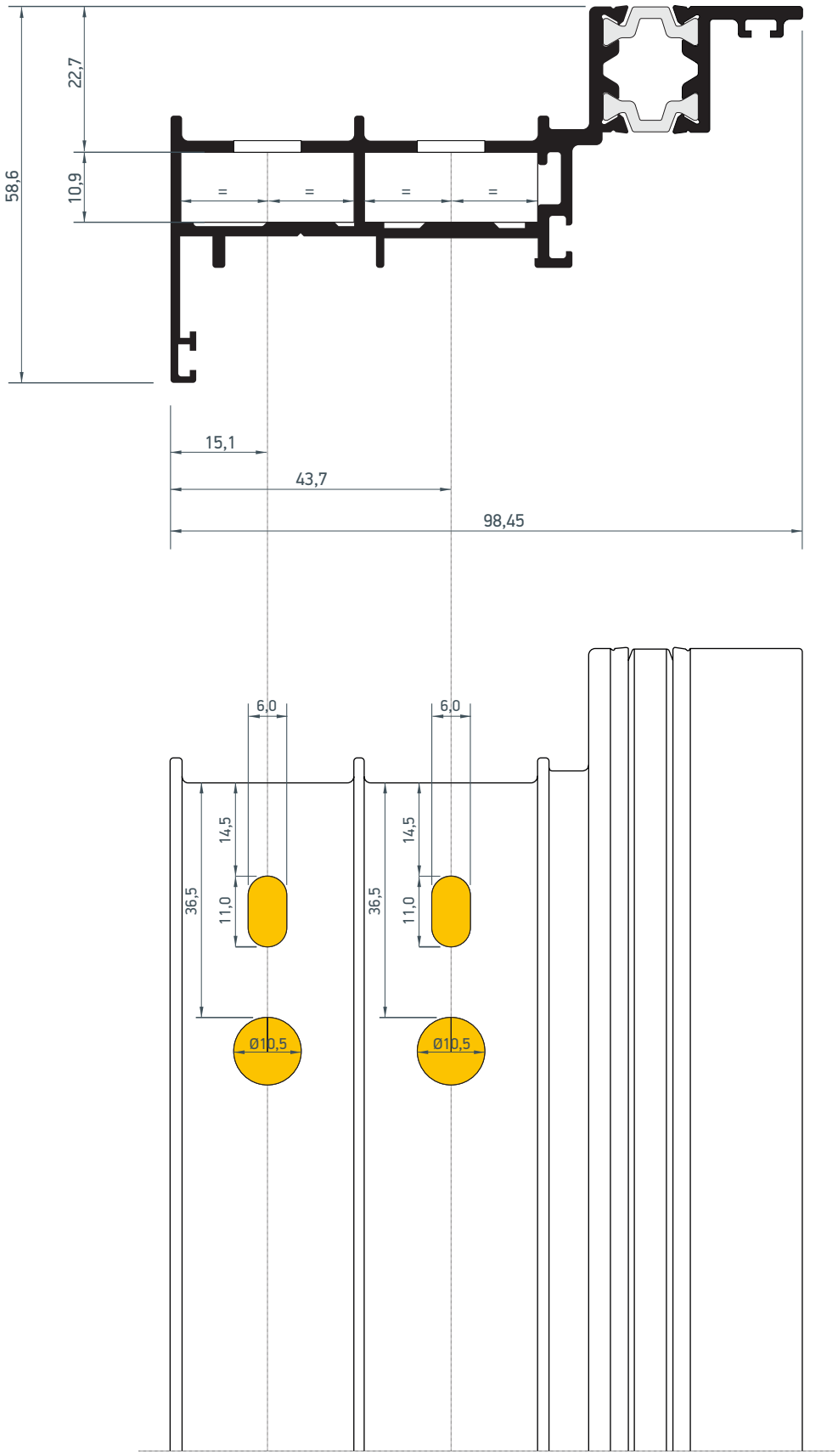

M109910

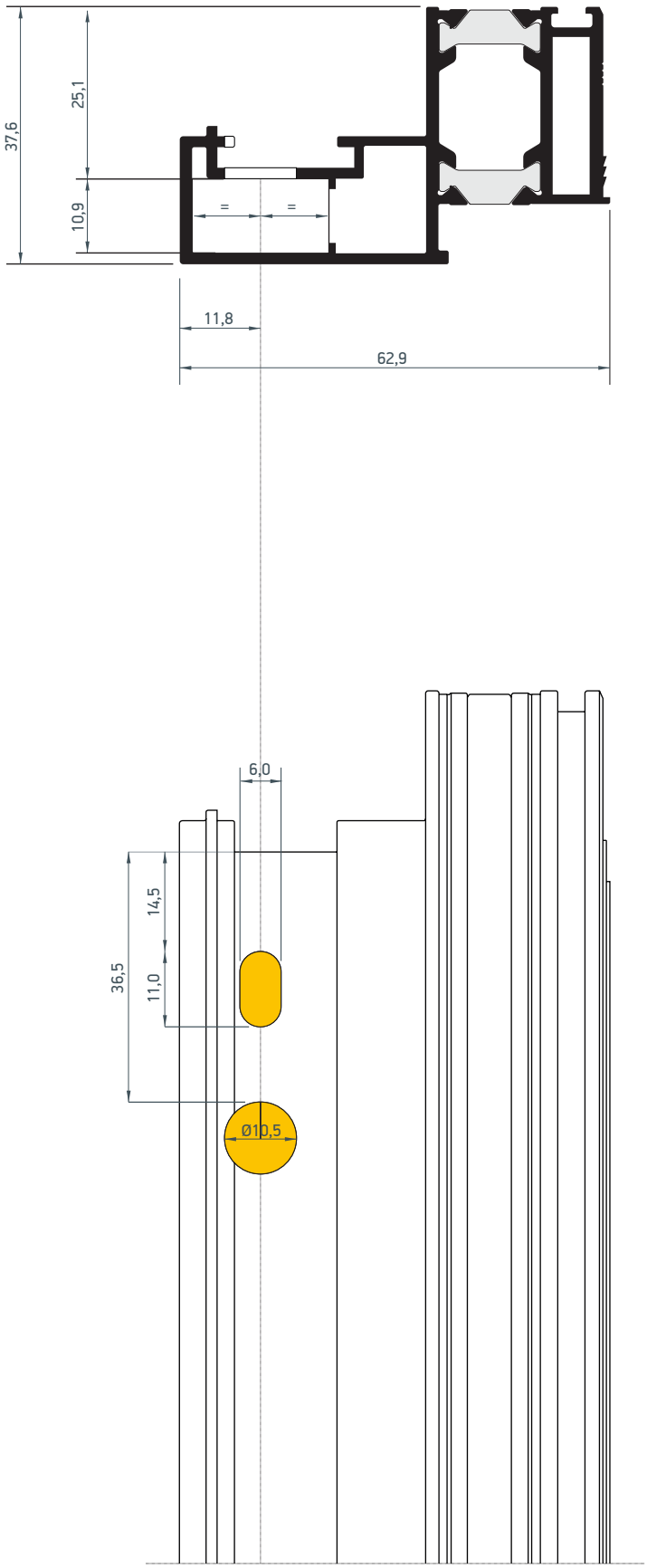

M109426

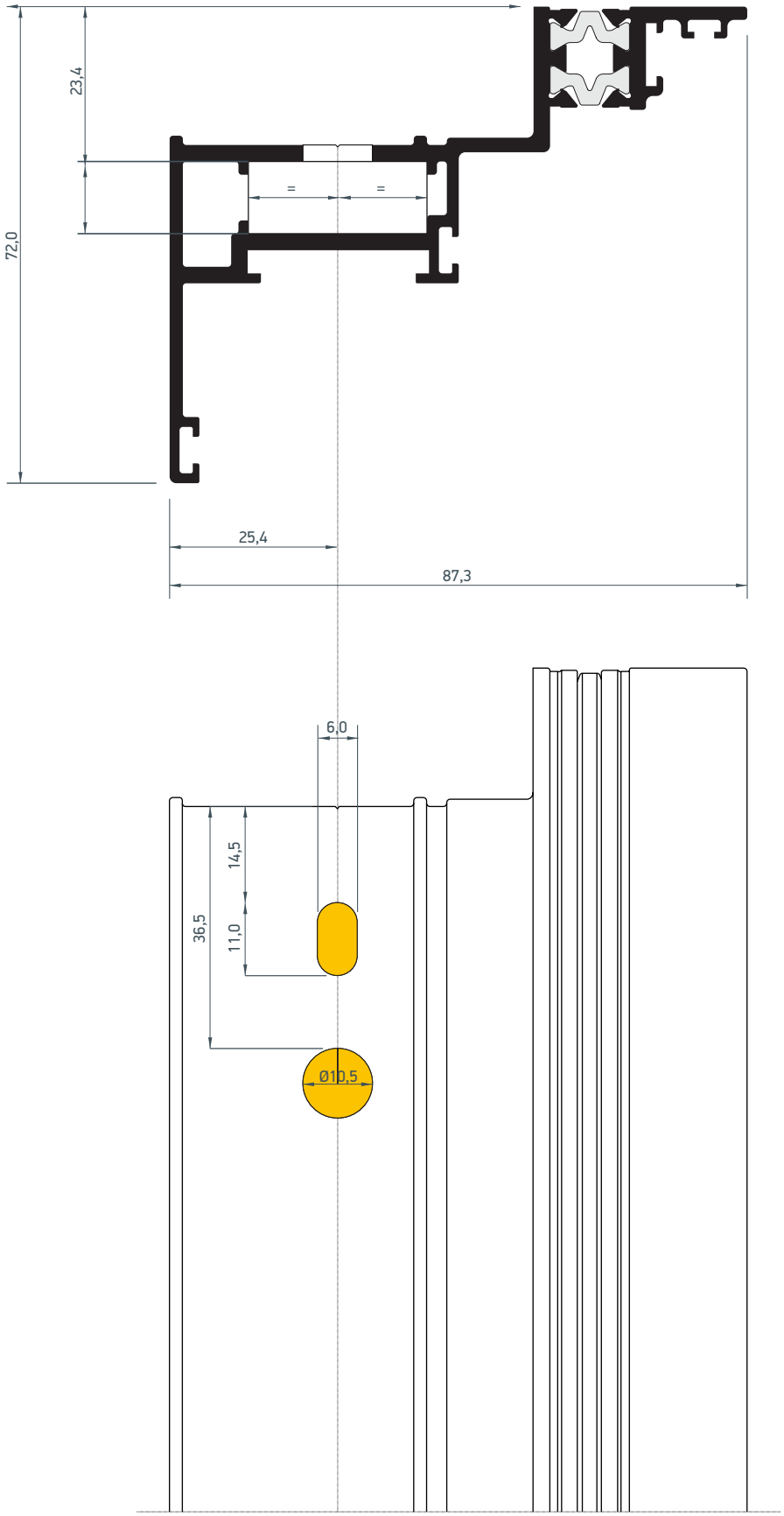

M9984

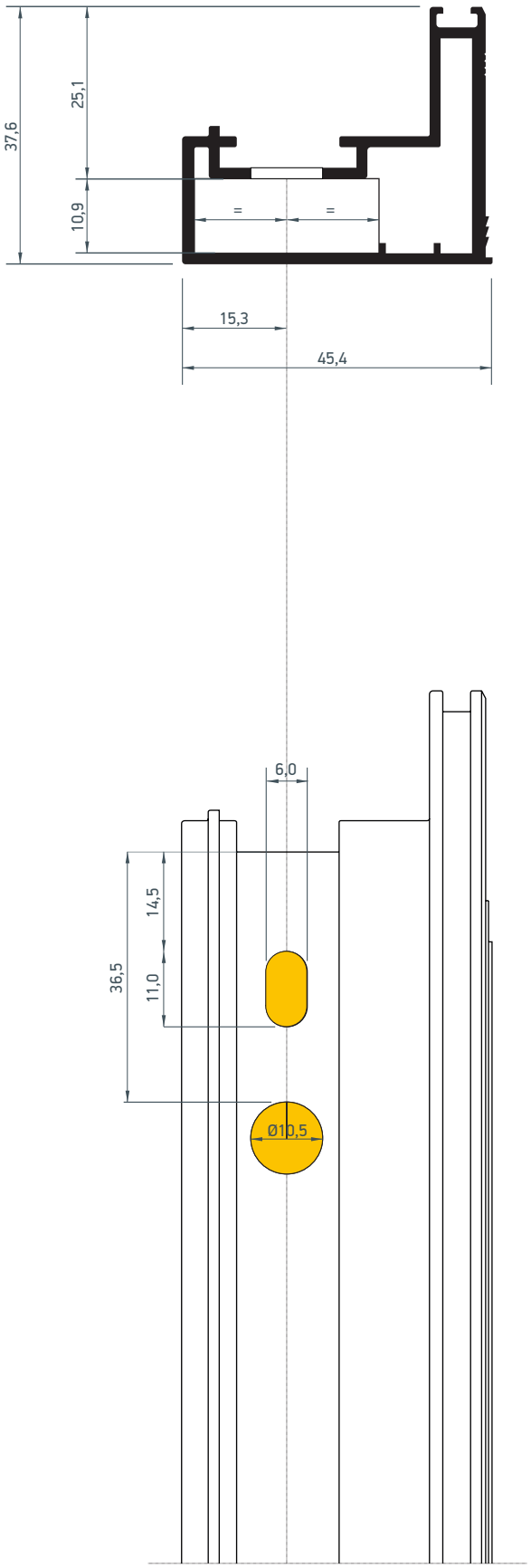

M10982

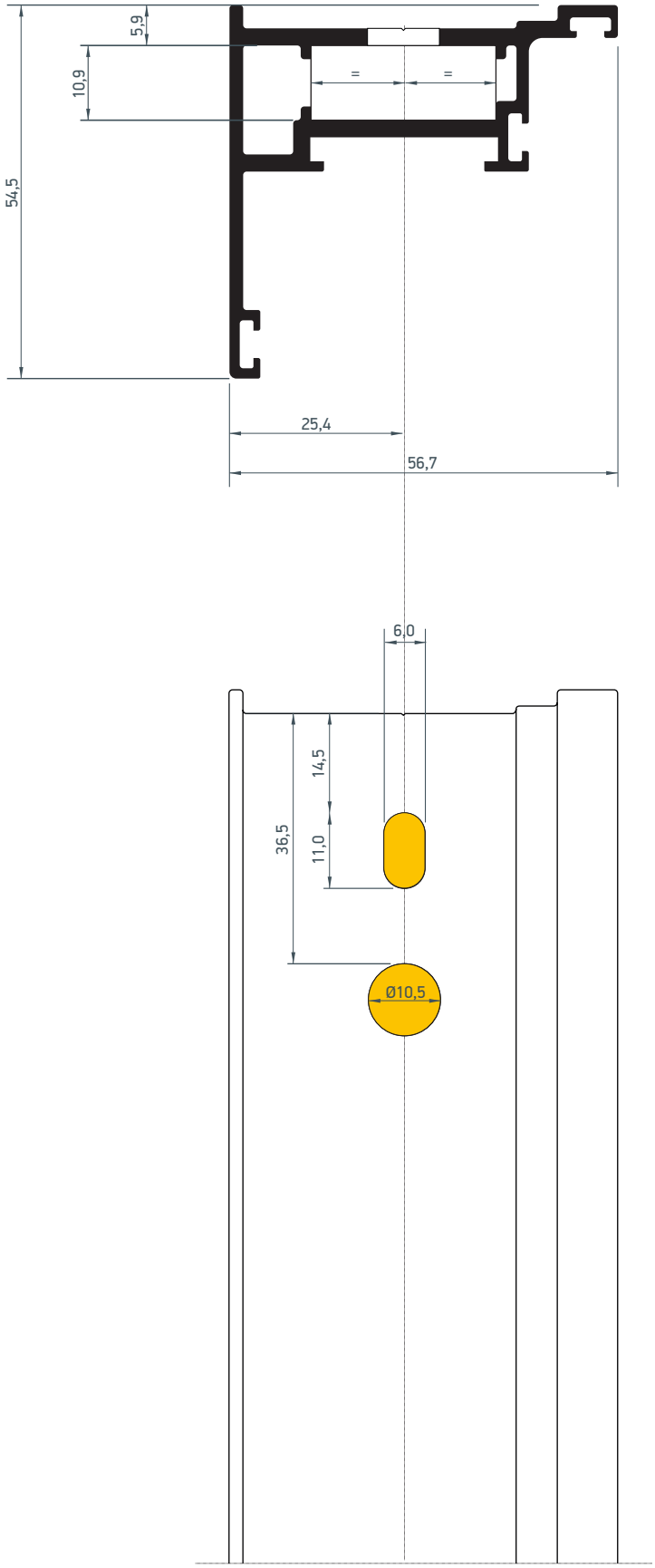

M500129

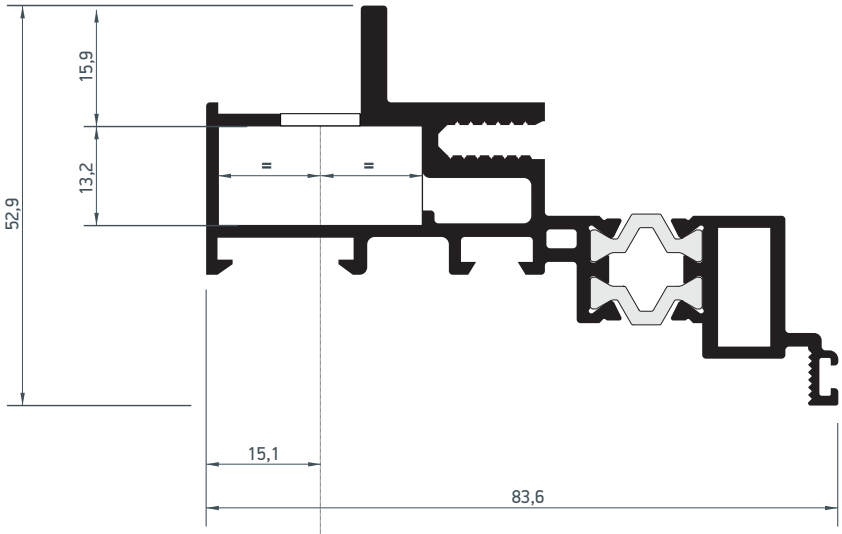

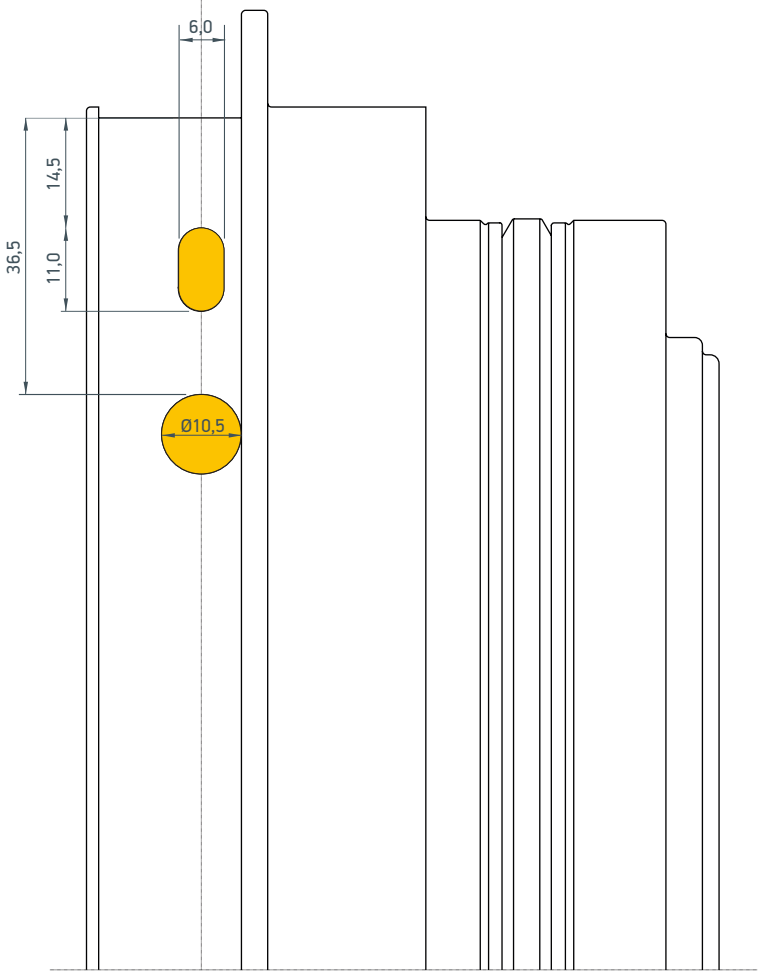

M500126

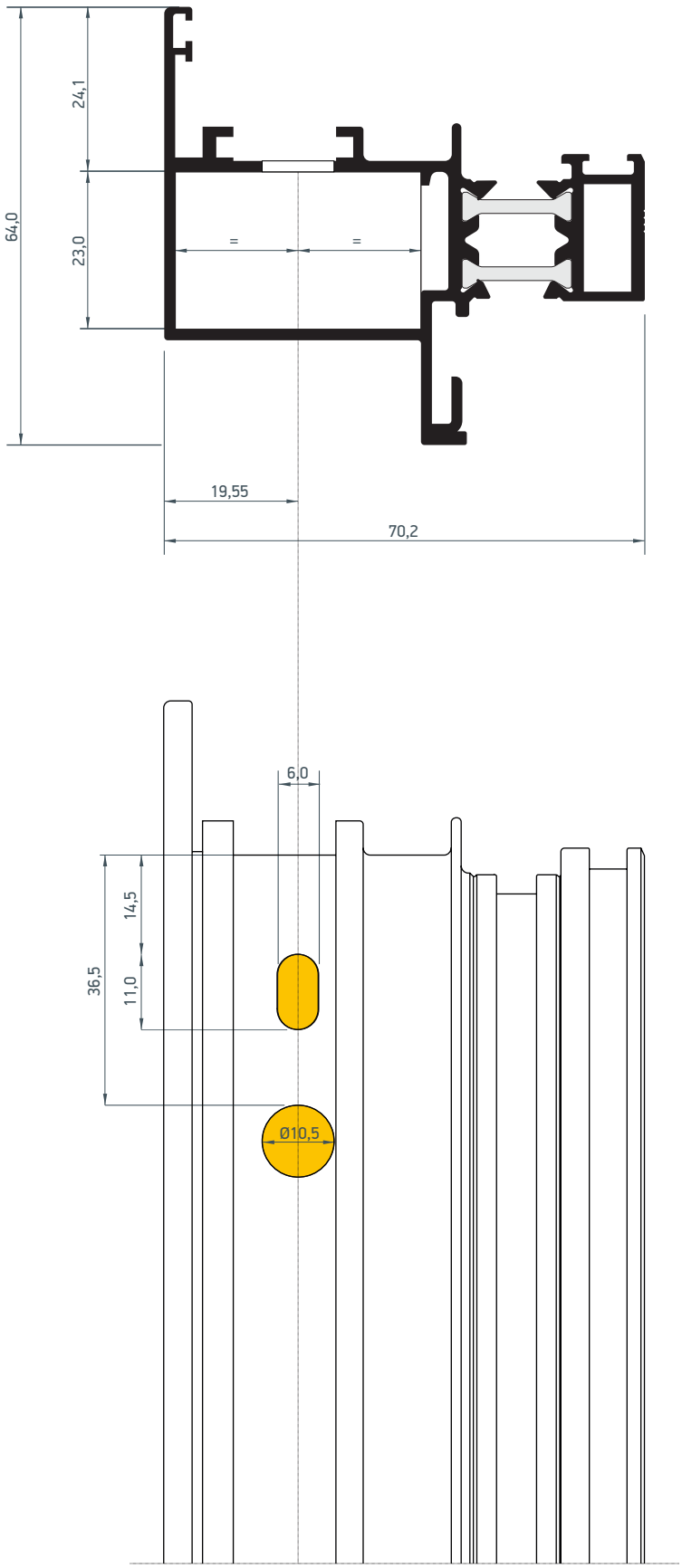

M10840

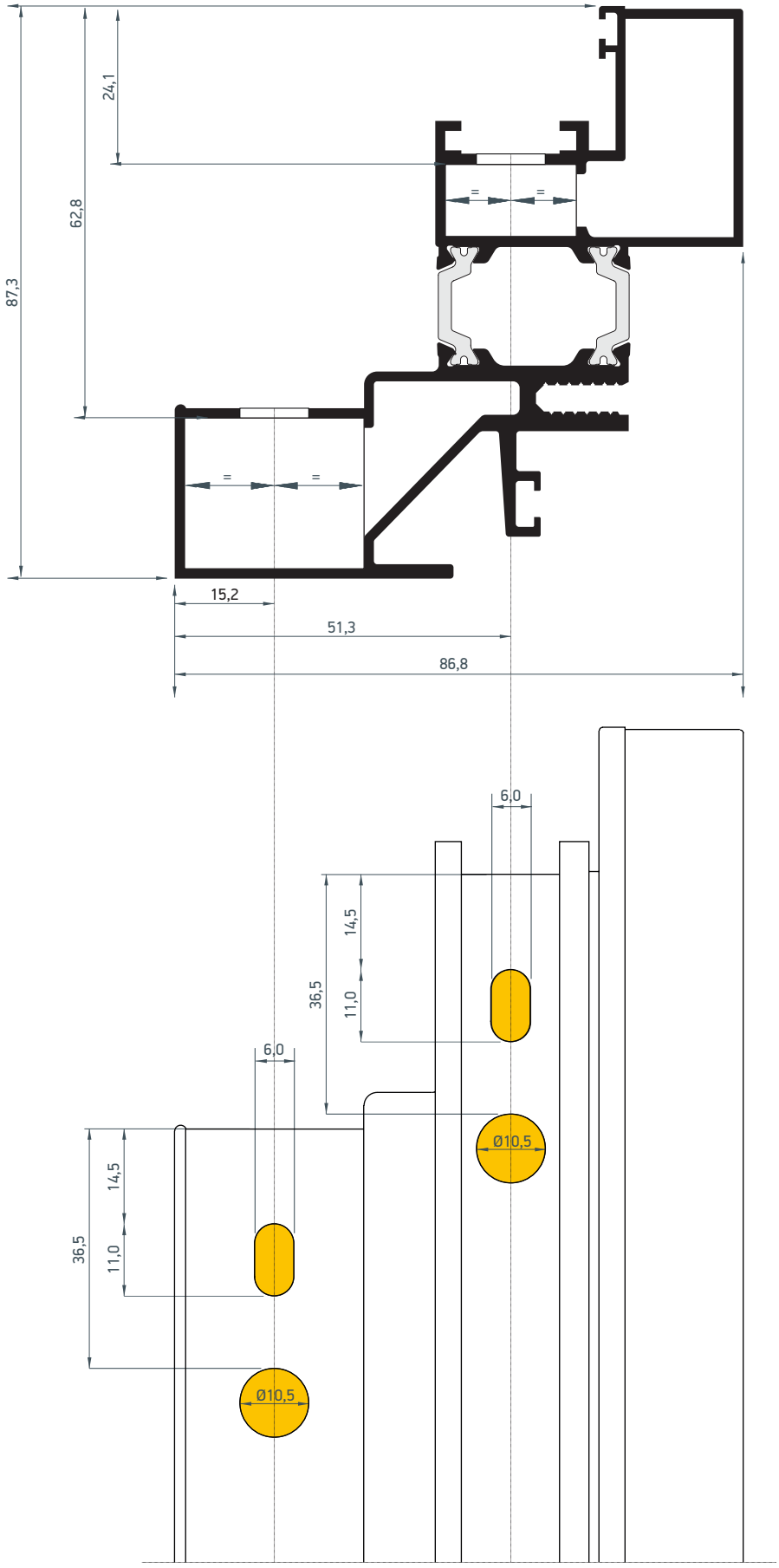

Απορροές προβαλλόμενου
Drainage plan for projected frame

M70077-M109910

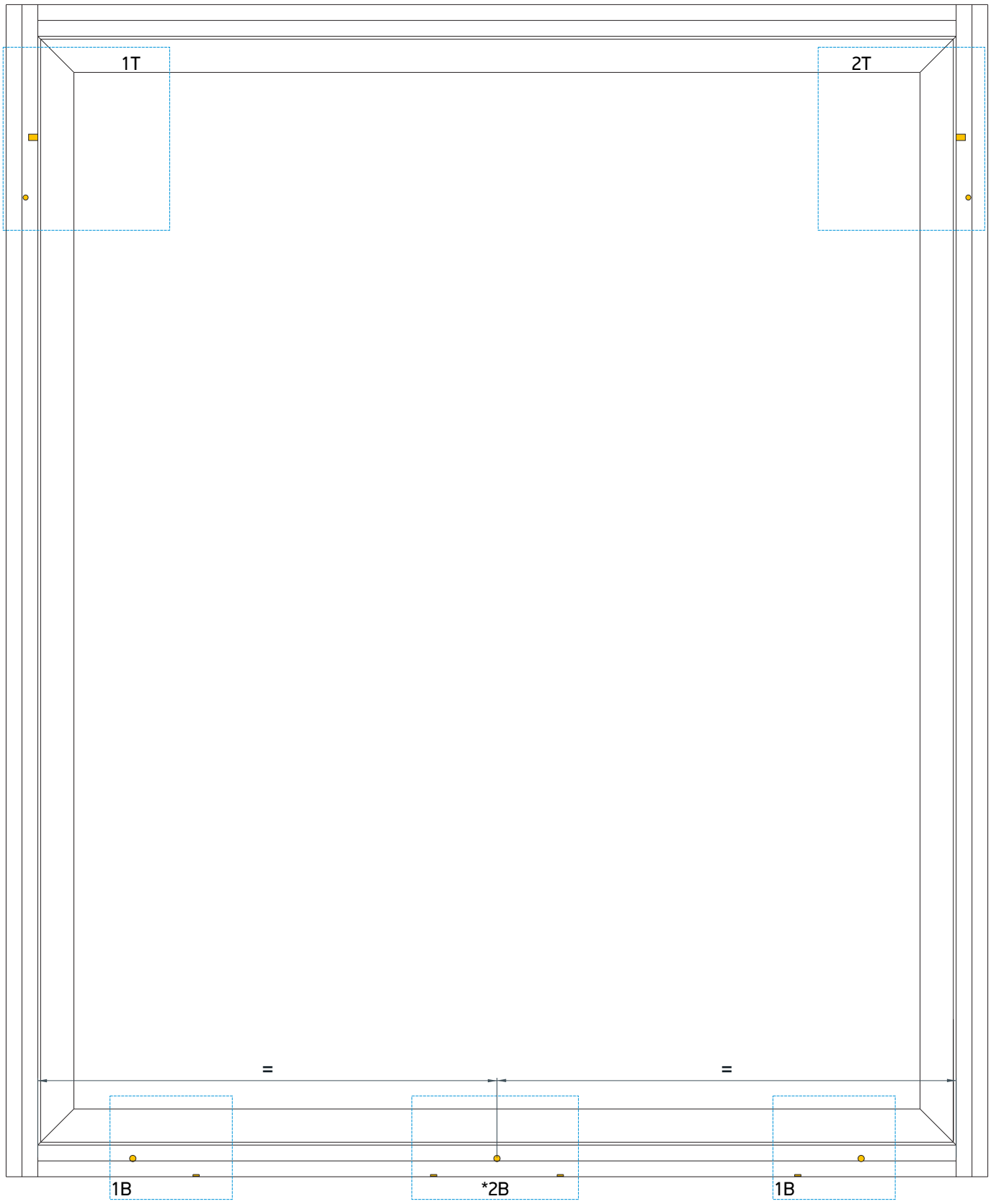

*Η κατεργασία 1Β ανοίγετε στο σημείο 2Β όταν η συνολική διάσταση της τραβέρσας είναι μεγαλύτερη από 1500mm
*The milling 1B opens at point 2B when the overall dimension of the transom is greater than 1500mm.

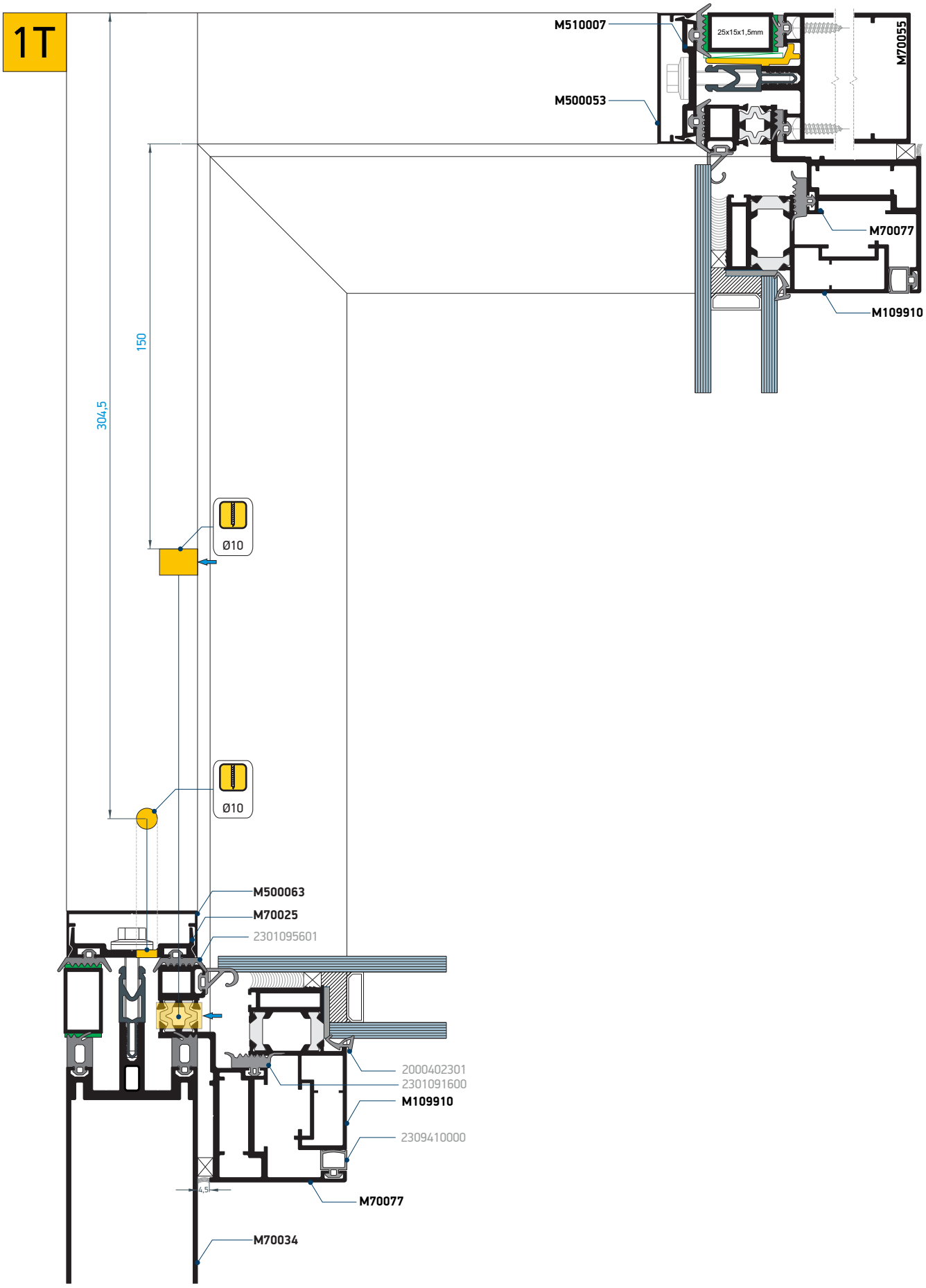
1T
M510007
25x15x1,5mm
M70055
M500053
M70077
M109910
150
304,5
Ø10
Ø10
M500063
M70025
2301095601
2000402301
2301091600
M109910
2309410000
4,5
M70077
M70034

2T

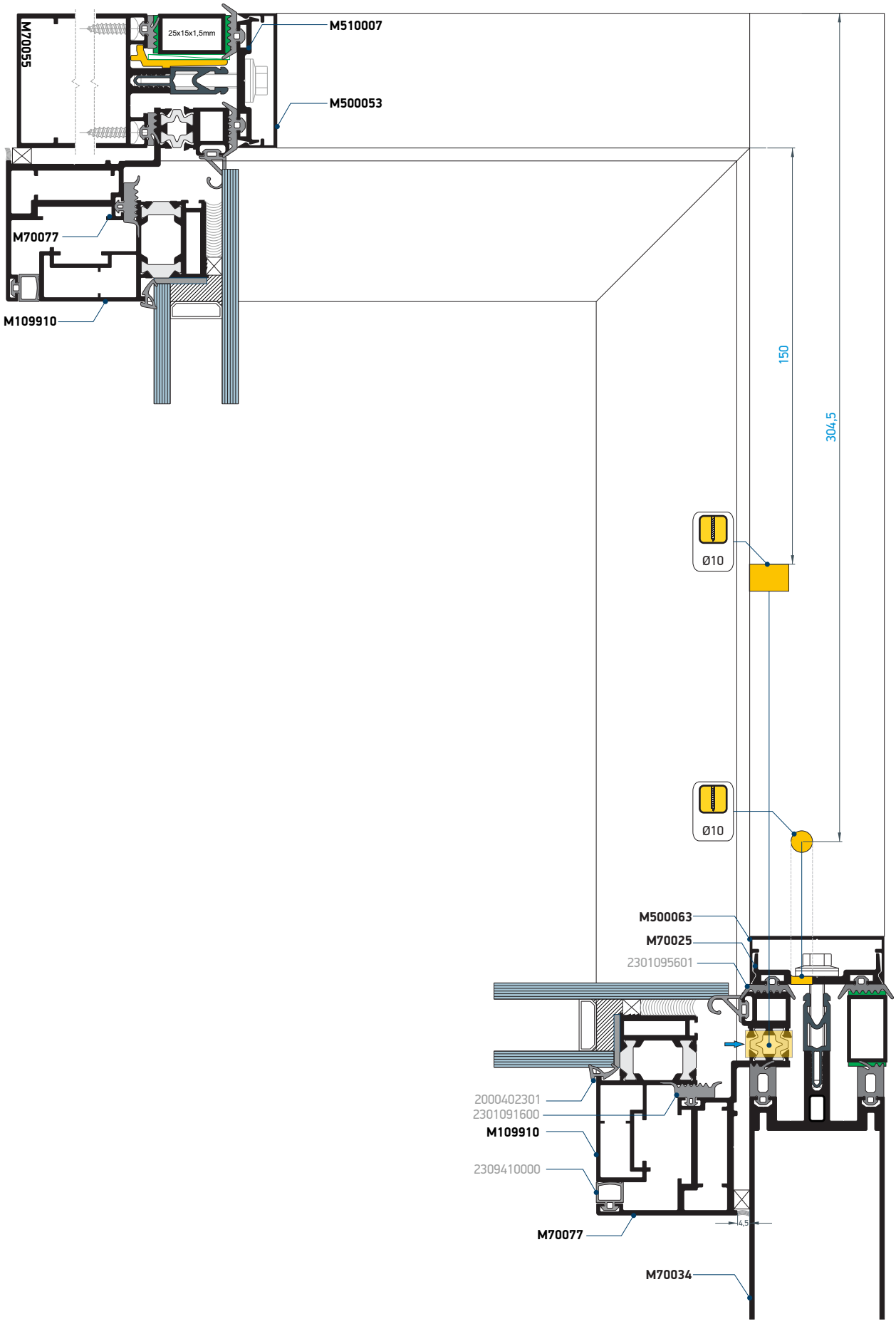
M70055
25x15x1,5mm
M510007
M500053
M70077
M109910
150
304,5
Ø10
Ø10
M500063
M70025
2301095601
2000402301
2301091600
M109910
2309410000
4,5
M70077
M70034

1B

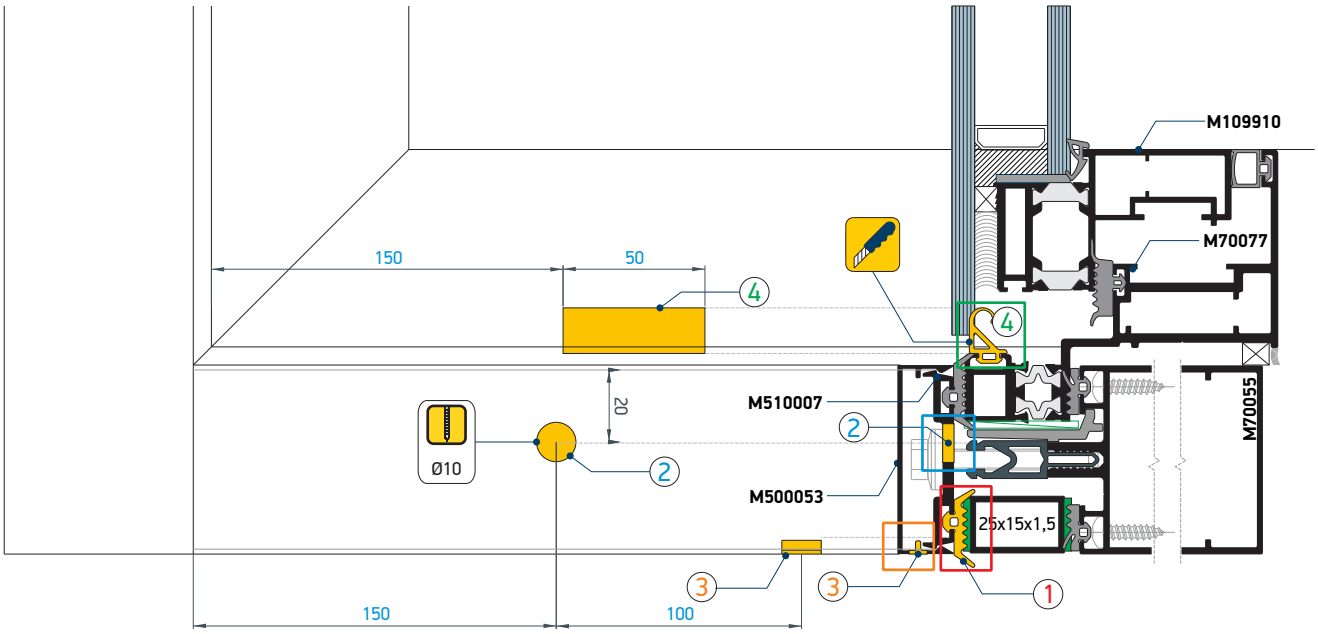
M109910
M70077
M70055
M510007
M500053
25x15x1,5
150
50
20
Ø10
150
100
1
2
3
4

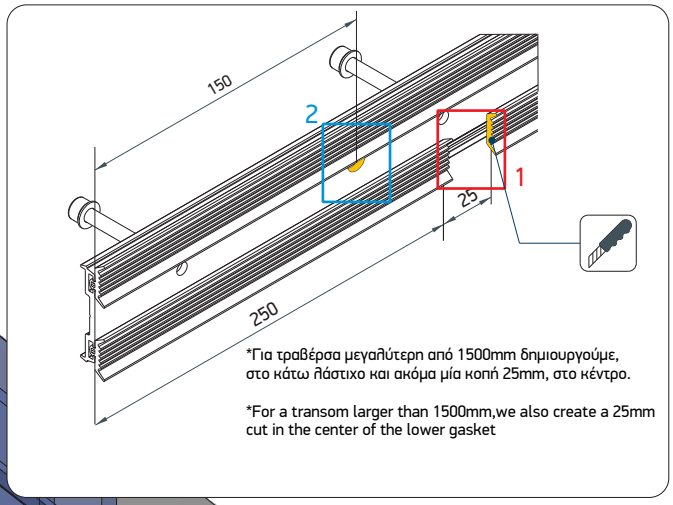
150
2
1
25
250
*Για τραβέρσα μεγαλύτερη από 1500mm δημιουργούμε, στο κάτω πλάστιχο και ακόμα μία κοπή 25mm, στο κέντρο.
*For a transom larger than 1500mm,we also create a 25mm cut in the center of the lower gasket

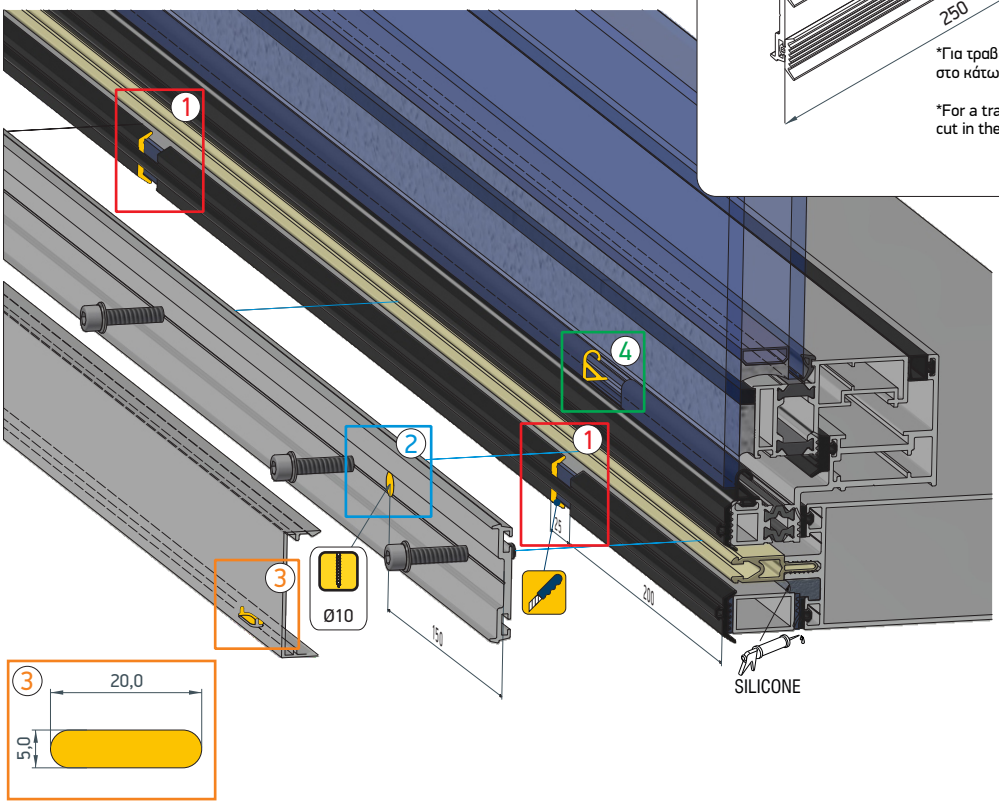
1
2
3
4
Ø10
150
200
SILICONE
20,0
5,0

Απορροές προβαλλόμενου
Drainage plan for projected frame

M109426-M109910

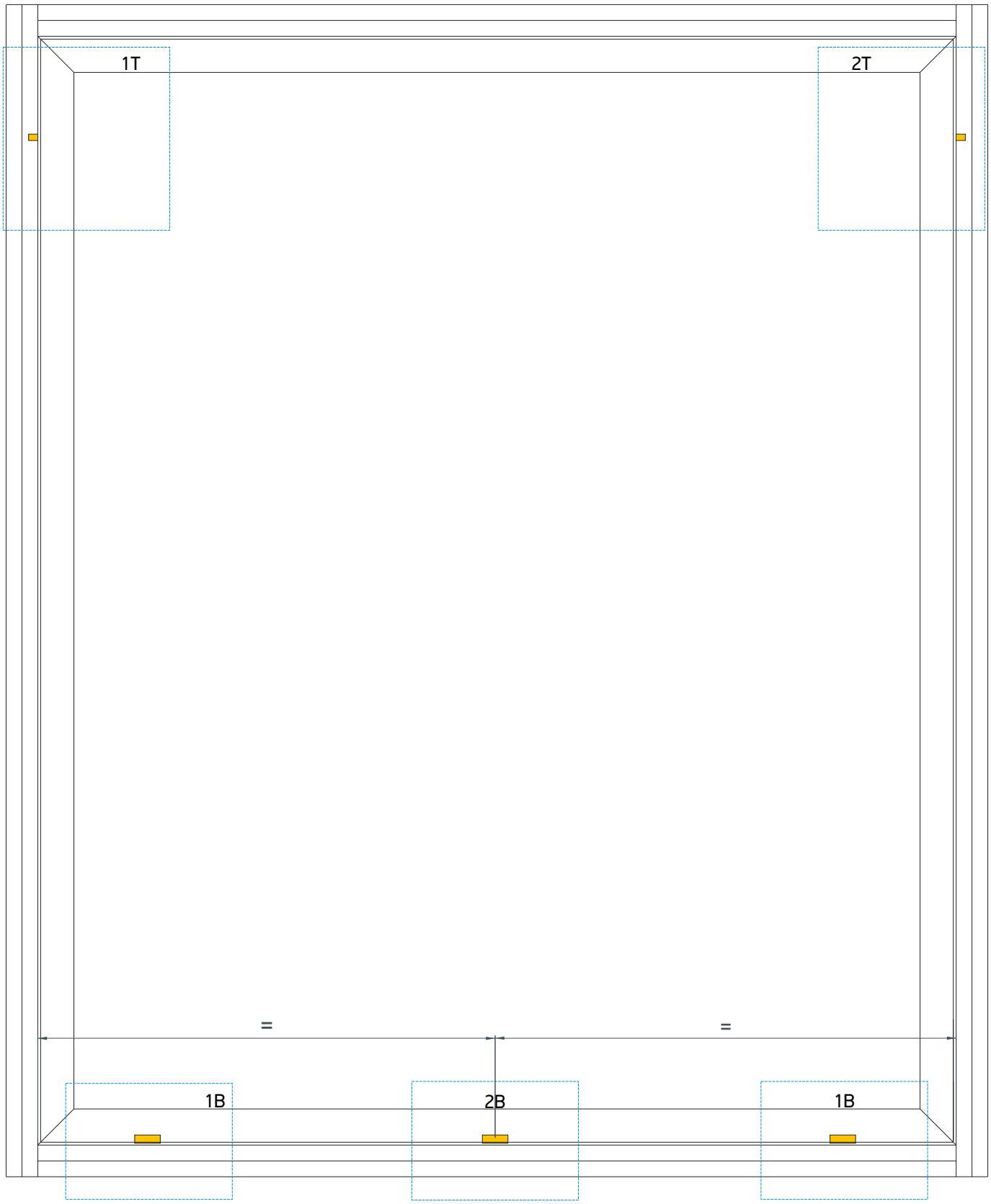

*Η κατεργασία 1Β ανοίγετε στο σημείο 2Β όταν η συνολική διάσταση της τραβέρσας είναι μεγαλύτερη από 1500mm
*The milling 1B opens at point 2B when the overall dimension of the transom is greater than 1500mm.

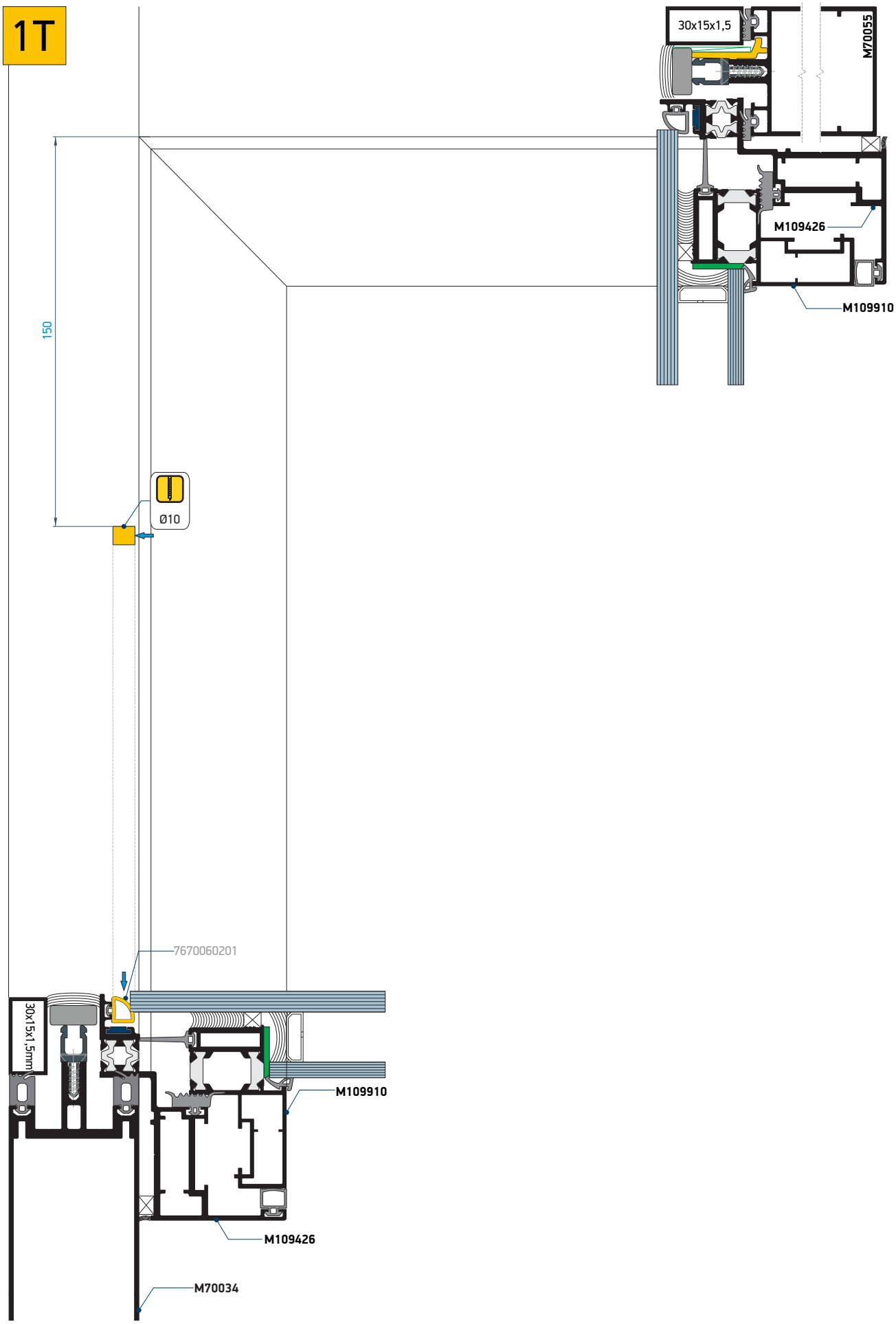
1T
30x15x1,5
M70055
M109426
M109910
150
Ø10
7670060201
30x15x1,5mm
M109910
M109426
M70034

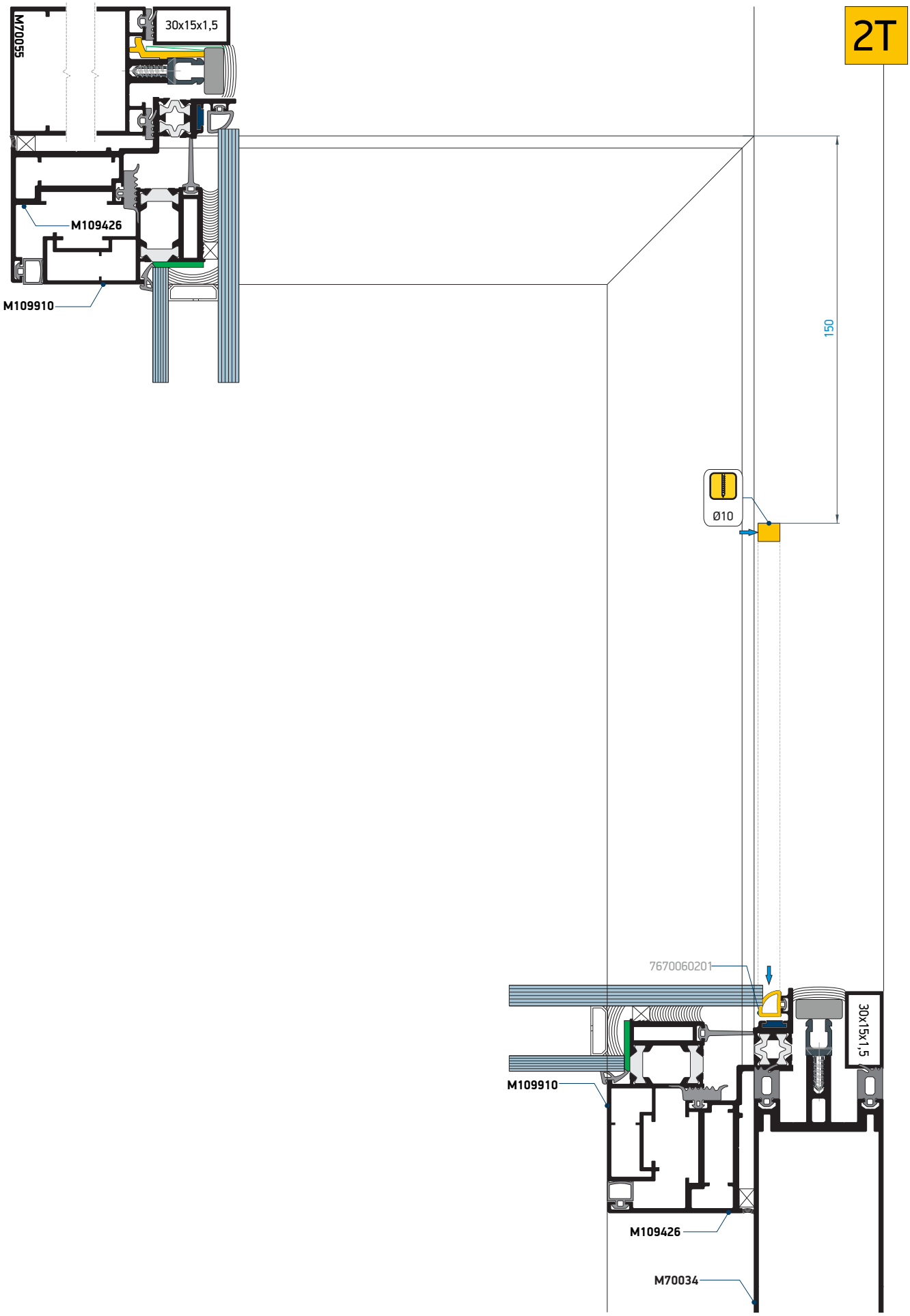
2T
M70055
30x15x1,5
M109426
M109910
150
Ø10
7670060201
30x15x1,5
M109910
M109426
M70034

1B

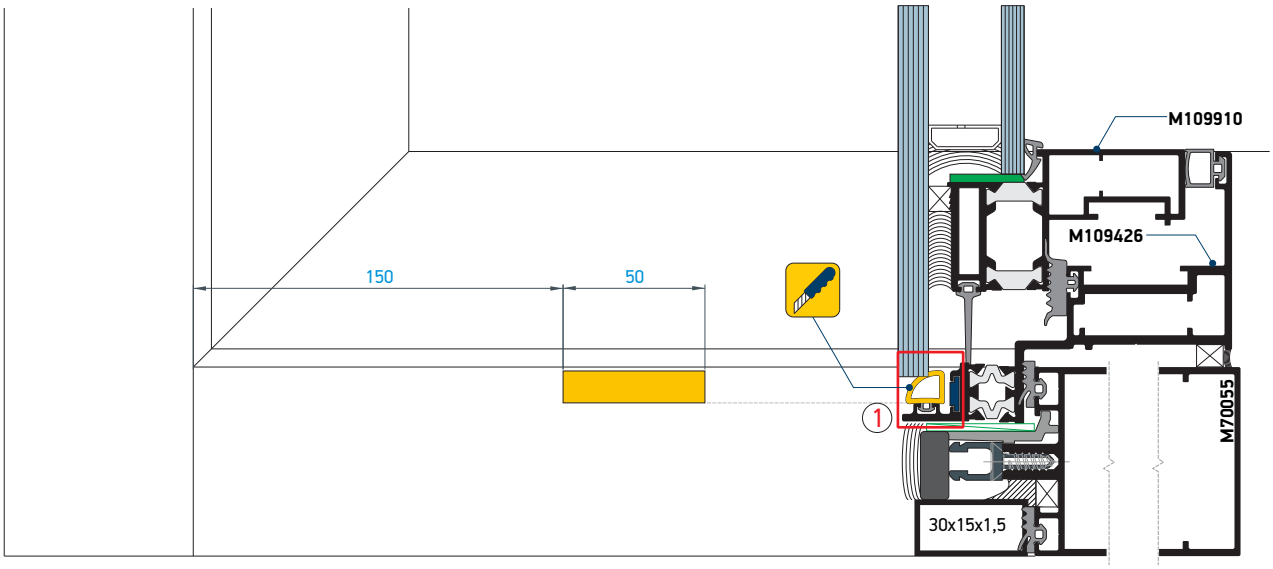

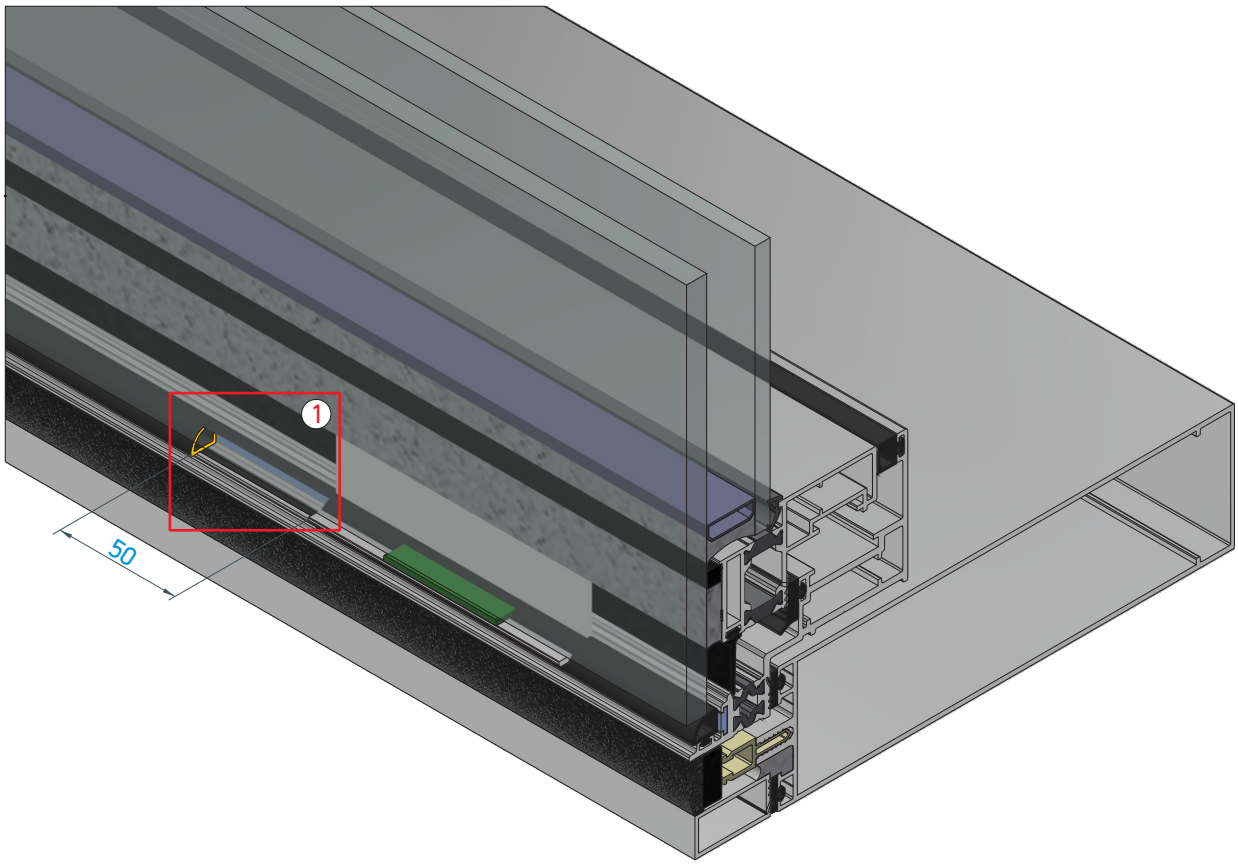

Απορροές παράλληλης προβολής
Drainage plan for parallel projected frame

M70023-M70024

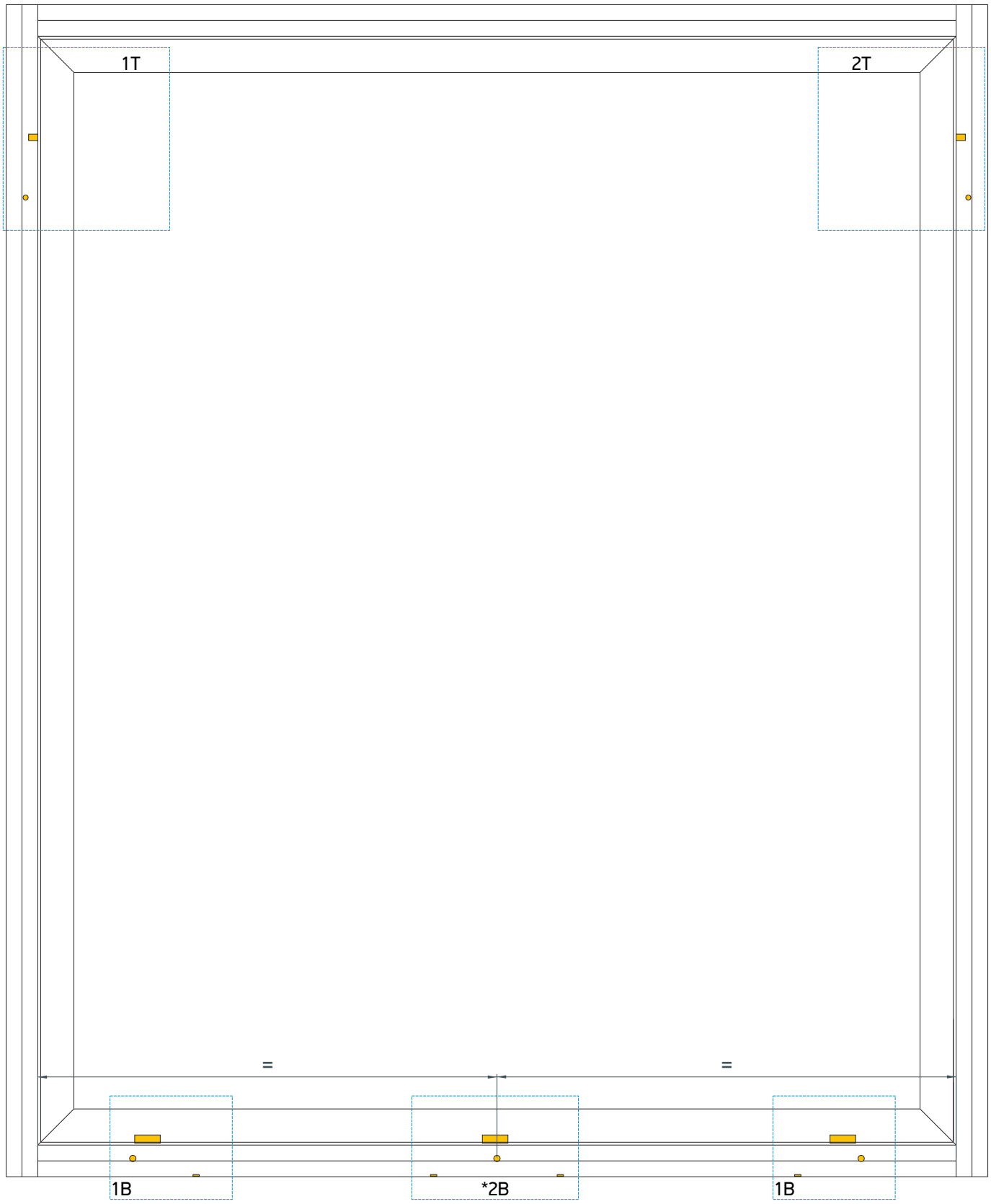

*Η κατεργασία 1B ανοίγετε στο σημείο 2B όταν η συνολική διάσταση της τραβέρσας είναι μεγαλύτερη από 1500mm
*The milling 1B opens at point 2B when the overall dimension of the transom is greater than 1500mm.

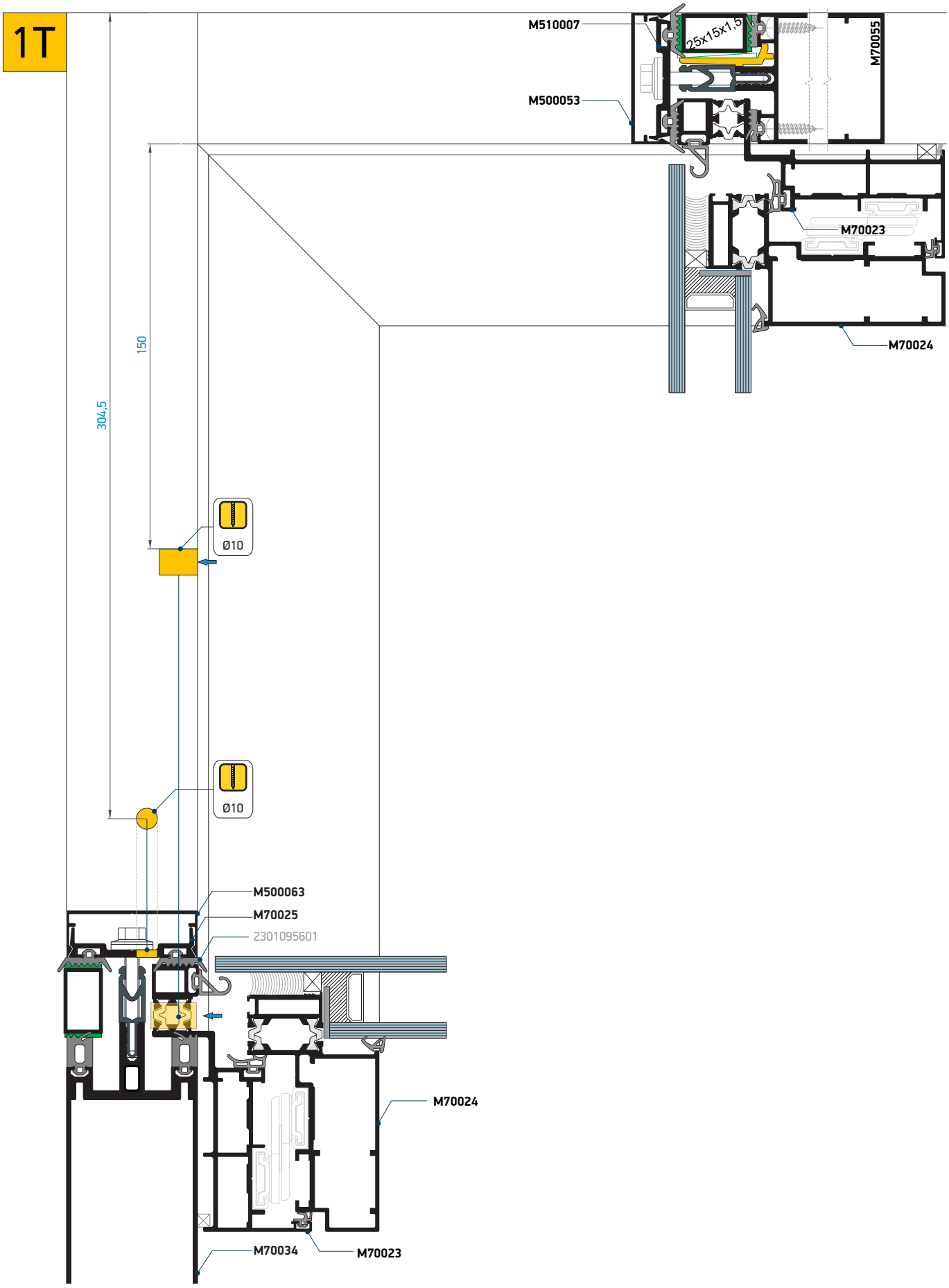
1T
M510007
25x15x1,5
M70055
M500053
M70023
M70024
150
304,5
Ø10
Ø10
M500063
M70025
2301095601
M70024
M70034
M70023

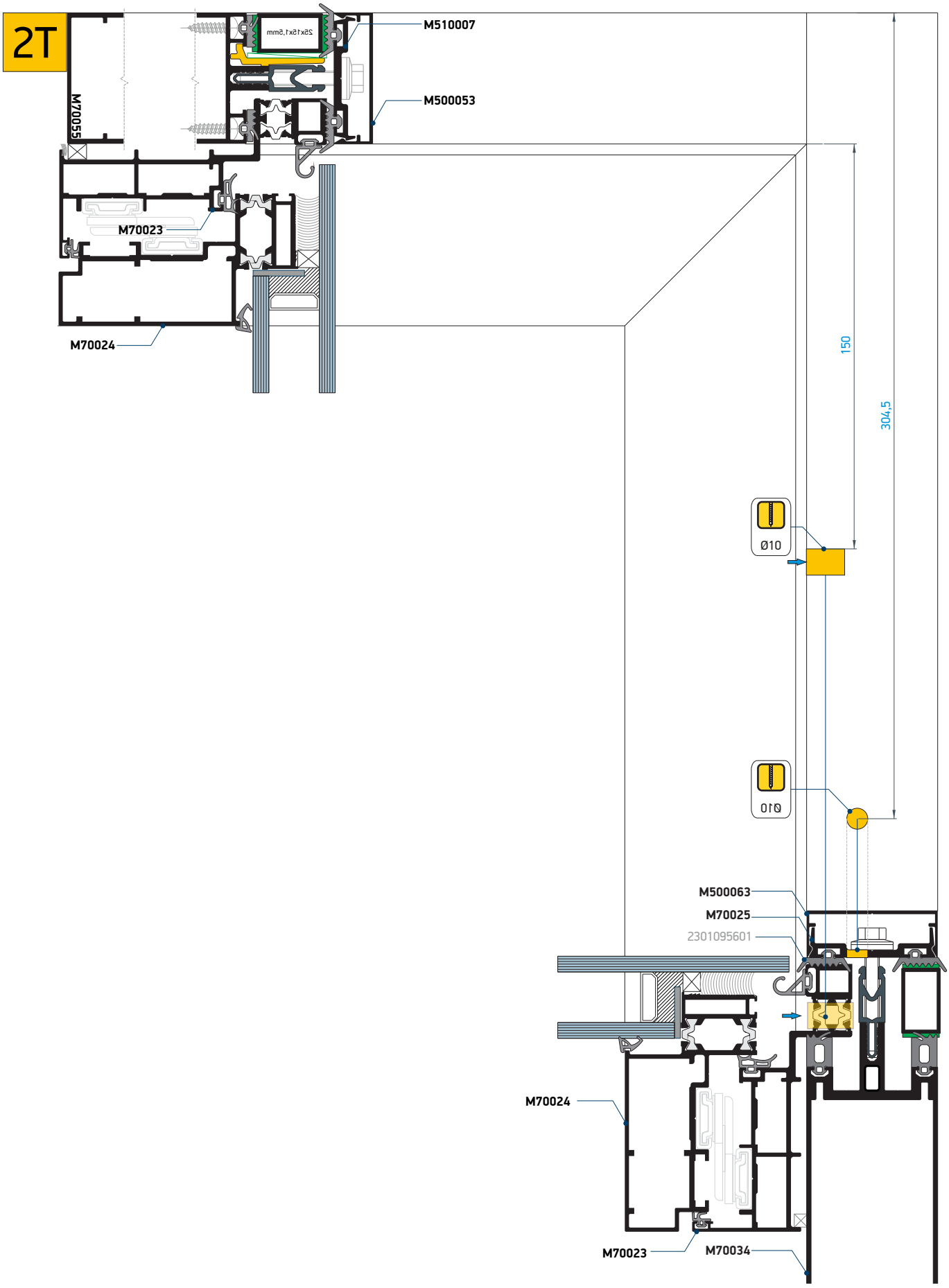
2T
M510007
M500053
M70055
M70023
M70024
150
304,5
Ø10
Ø10
M500063
M70025
2301095601
M70024
M70023
M70034

1B

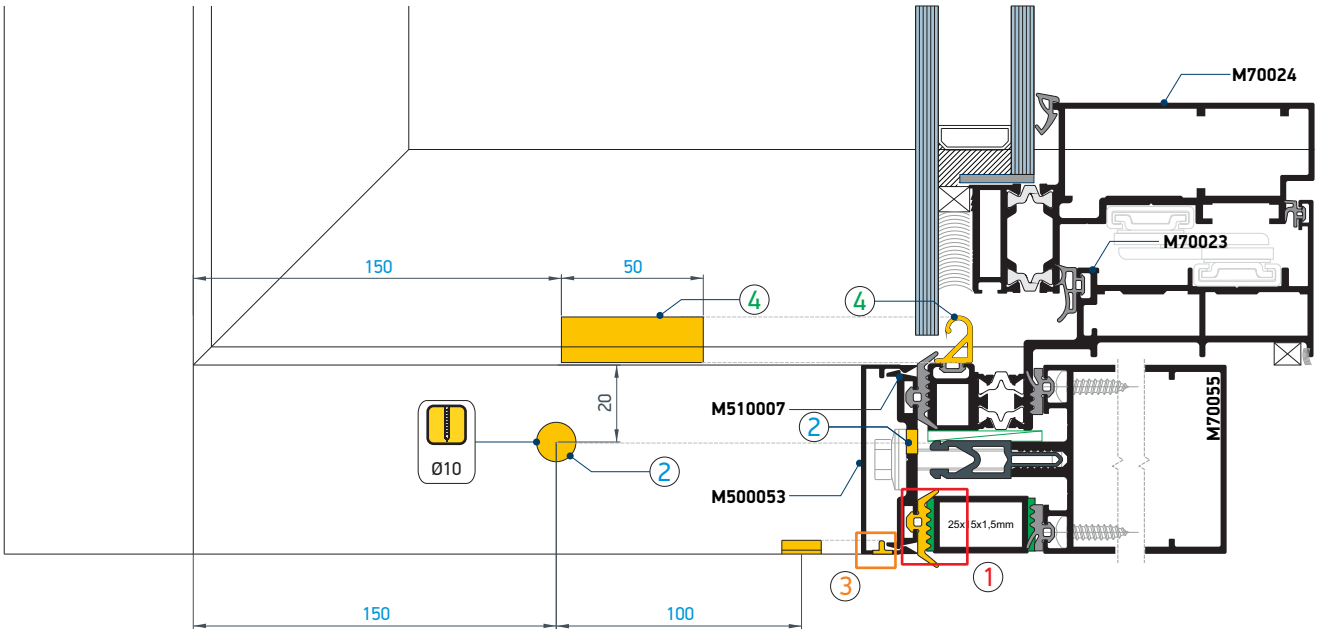

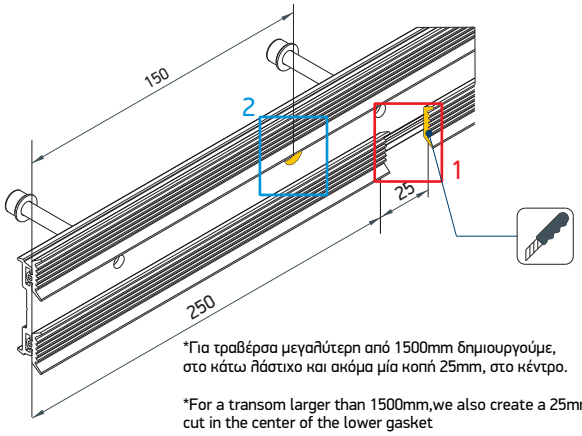

*Για τραβέρσα μεγαλύτερη από 1500mm δημιουργούμε, στο κάτω πλάστικο και ακόμα μία κοπή 25mm, στο κέντρο.

*For a transom larger than 1500mm,we also create a 25mm cut in the center of the lower gasket

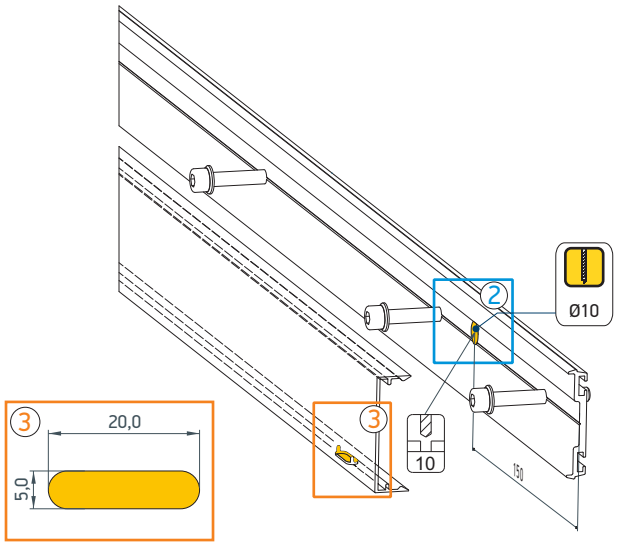

Απορροές παράλληλης προβολής
Drainage plan for parallel projected frame

M70032-M70033

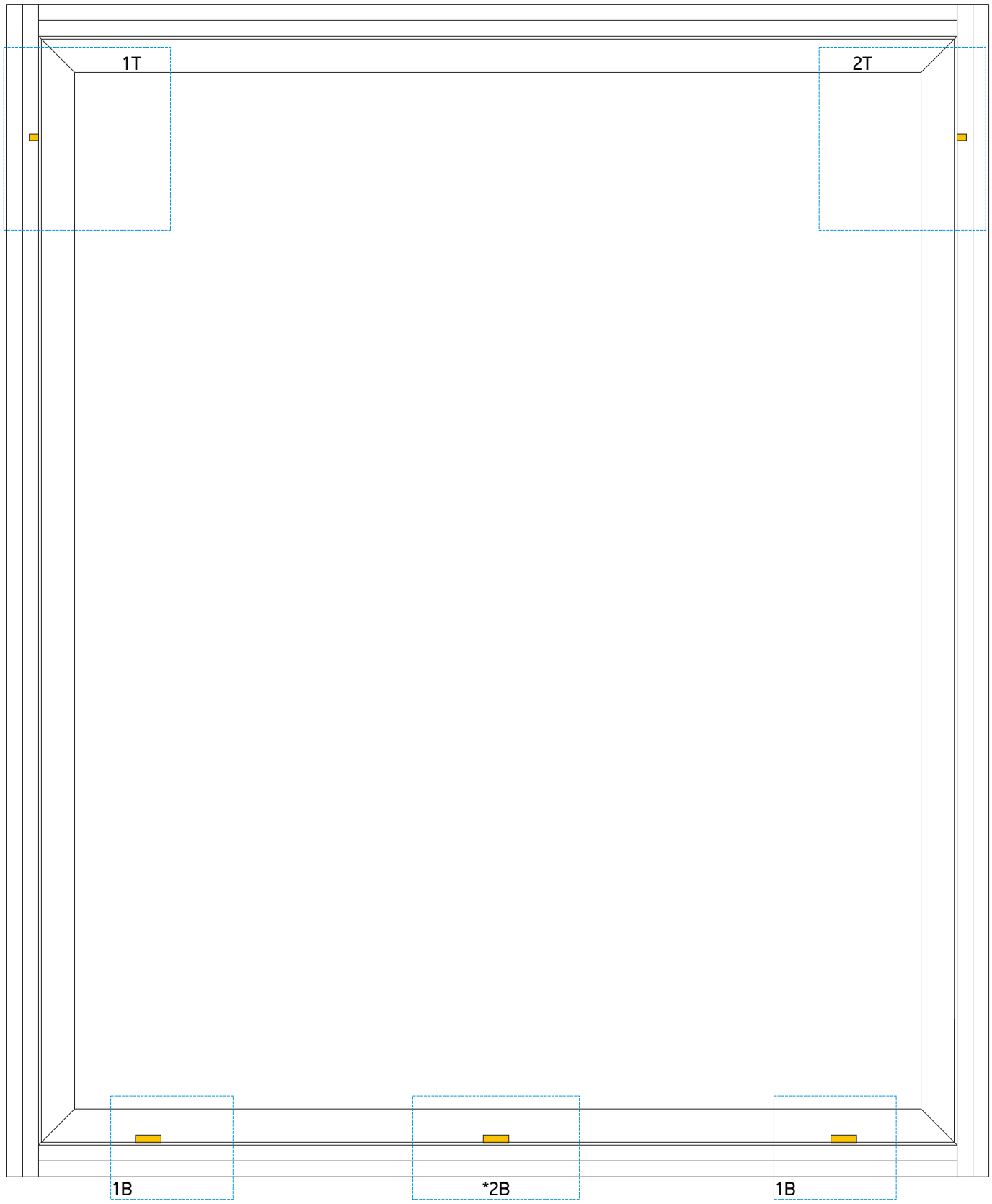

*Η κατεργασία 1B ανοίγετε στο σημείο 2B όταν η συνολική διάσταση της τραβέρσας είναι μεγαλύτερη από 1500mm
*The milling 1B opens at point 2B when the overall dimension of the transom is greater than 1500mm.

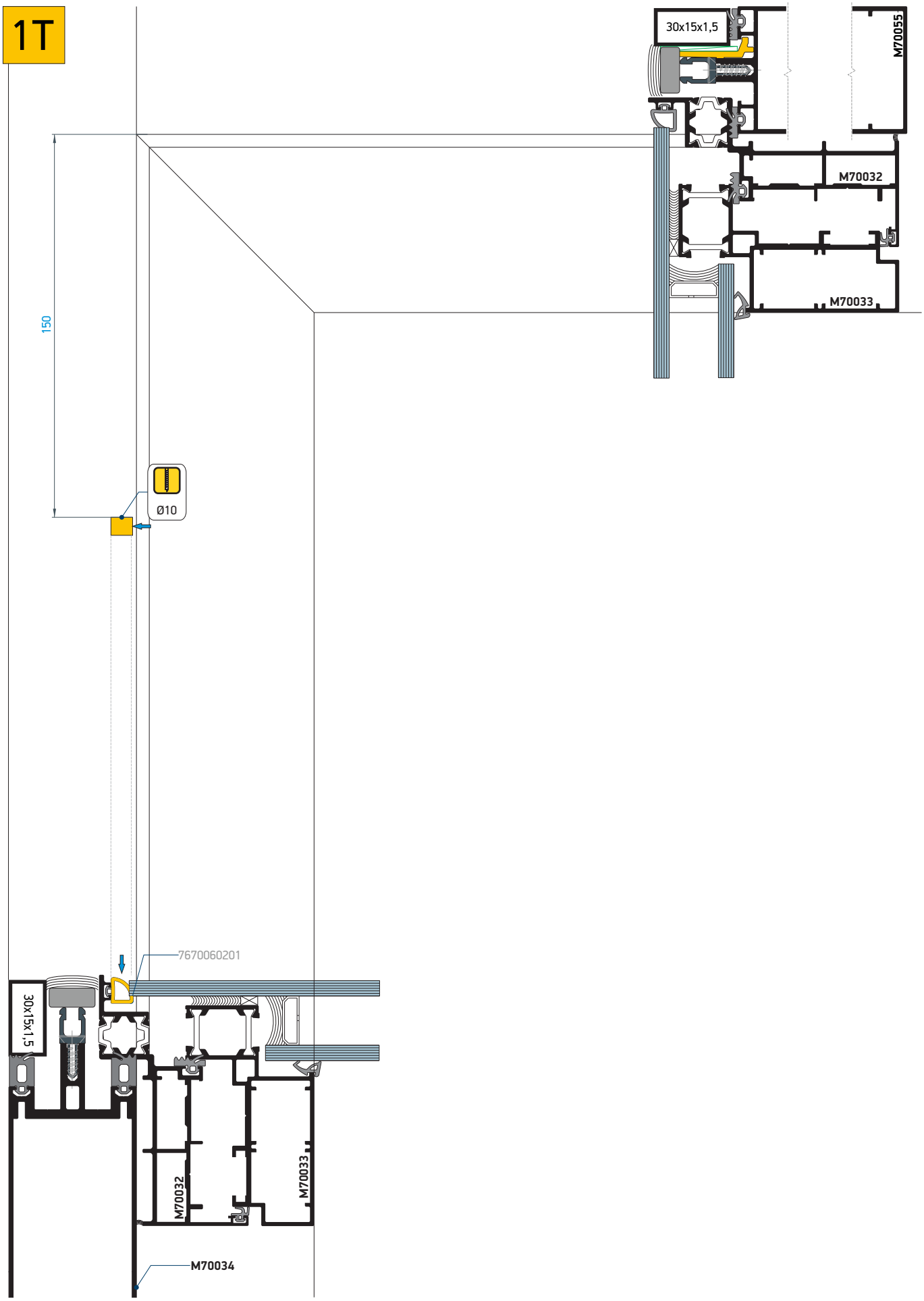
1T
30x15x1,5
M70055
M70032
M70033
150
Ø10
7670060201
30x15x1,5
M70032
M70033
M70034

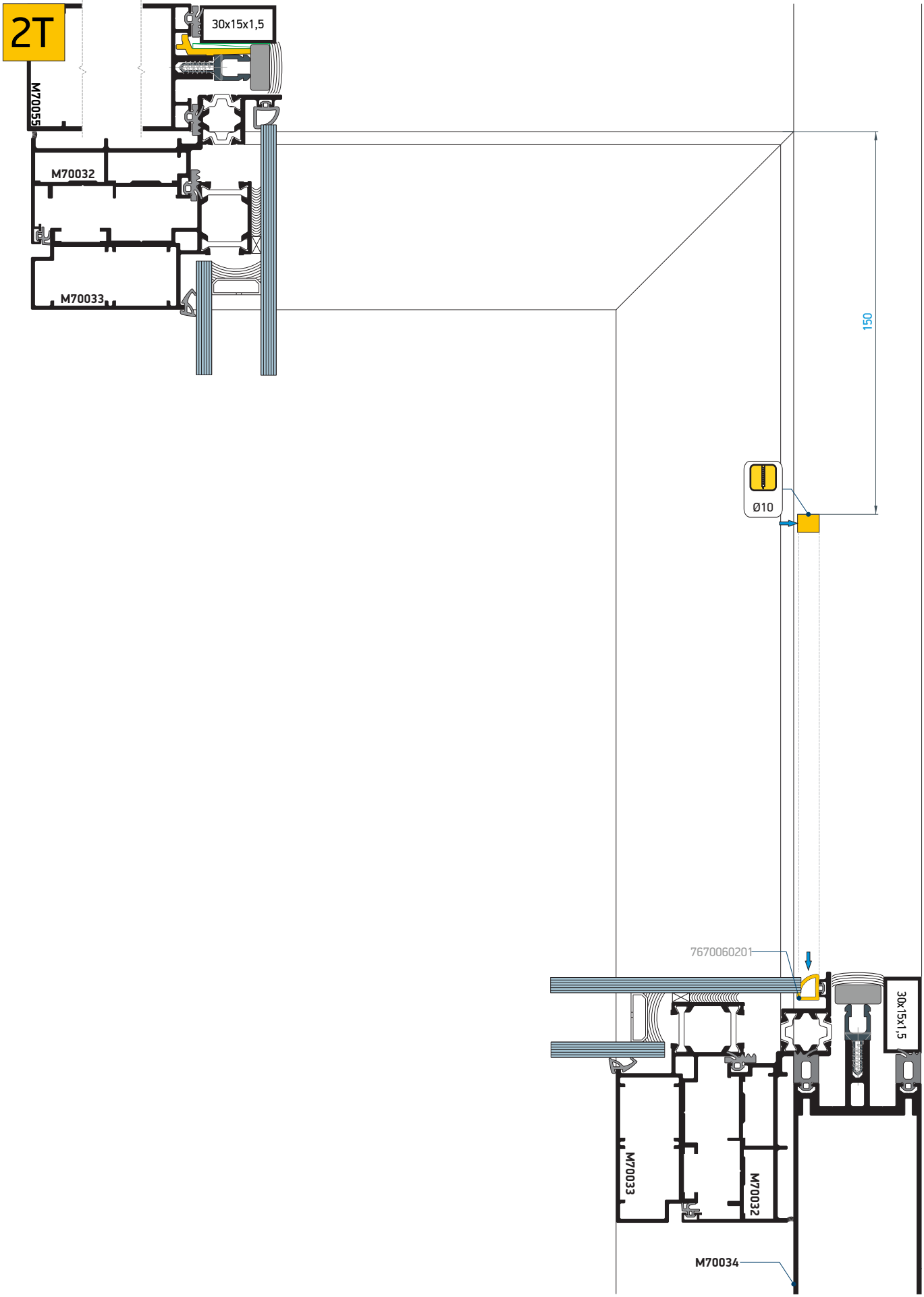
2T
30x15x1,5
M70055
M70032
M70033
150
Ø10
7670060201
30x15x1,5
M70033
M70032
M70034

1B

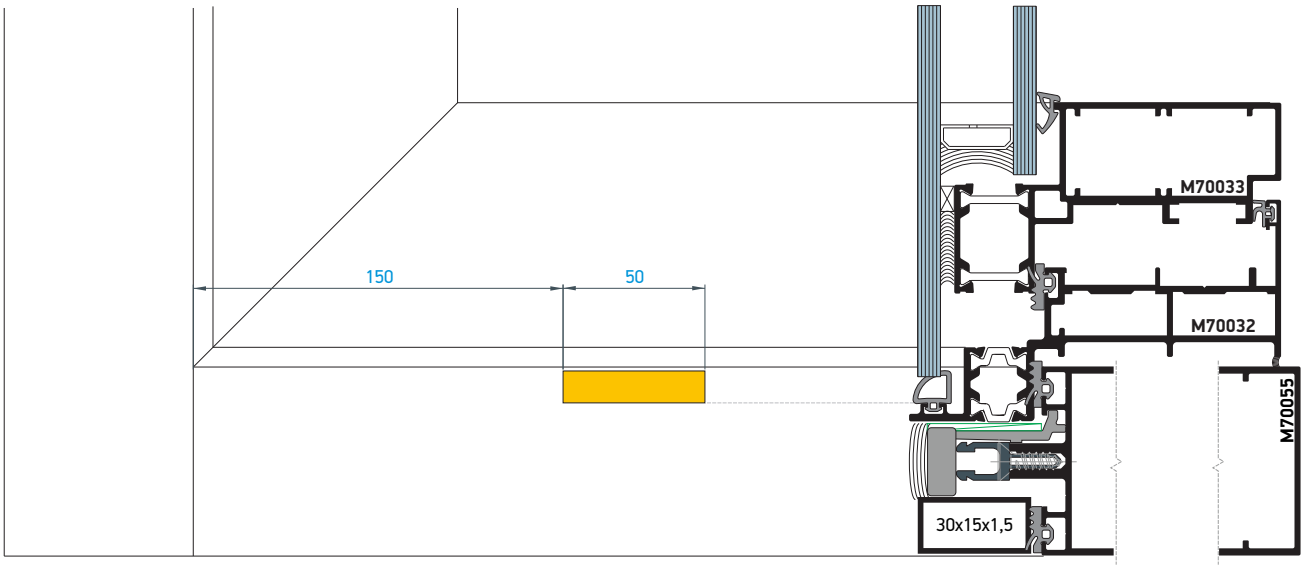
150
50
M70033
M70032
M70055
30x15x1,5

3B

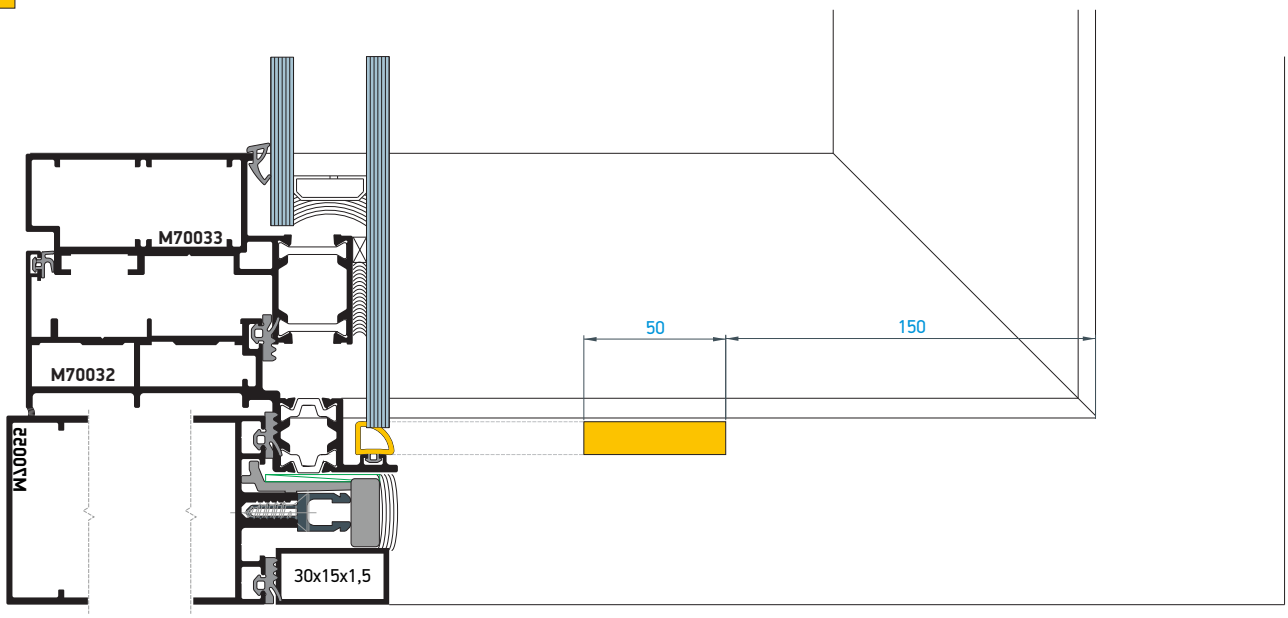
M70033
M70032
M70032
50
150
30x15x1,5

Απορροές ανοιγόμενου παράθυρου
Drainage plan for casement window

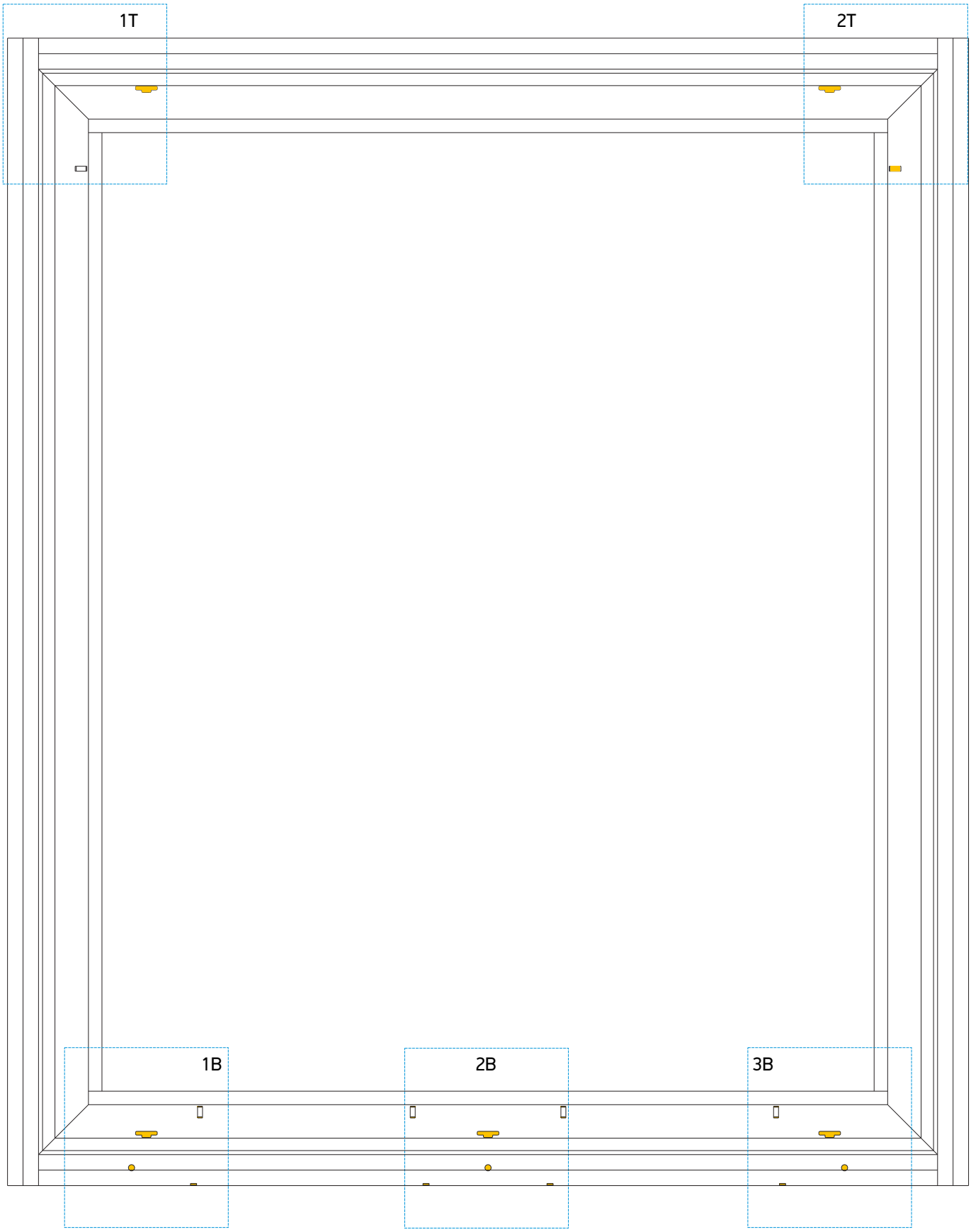

1T

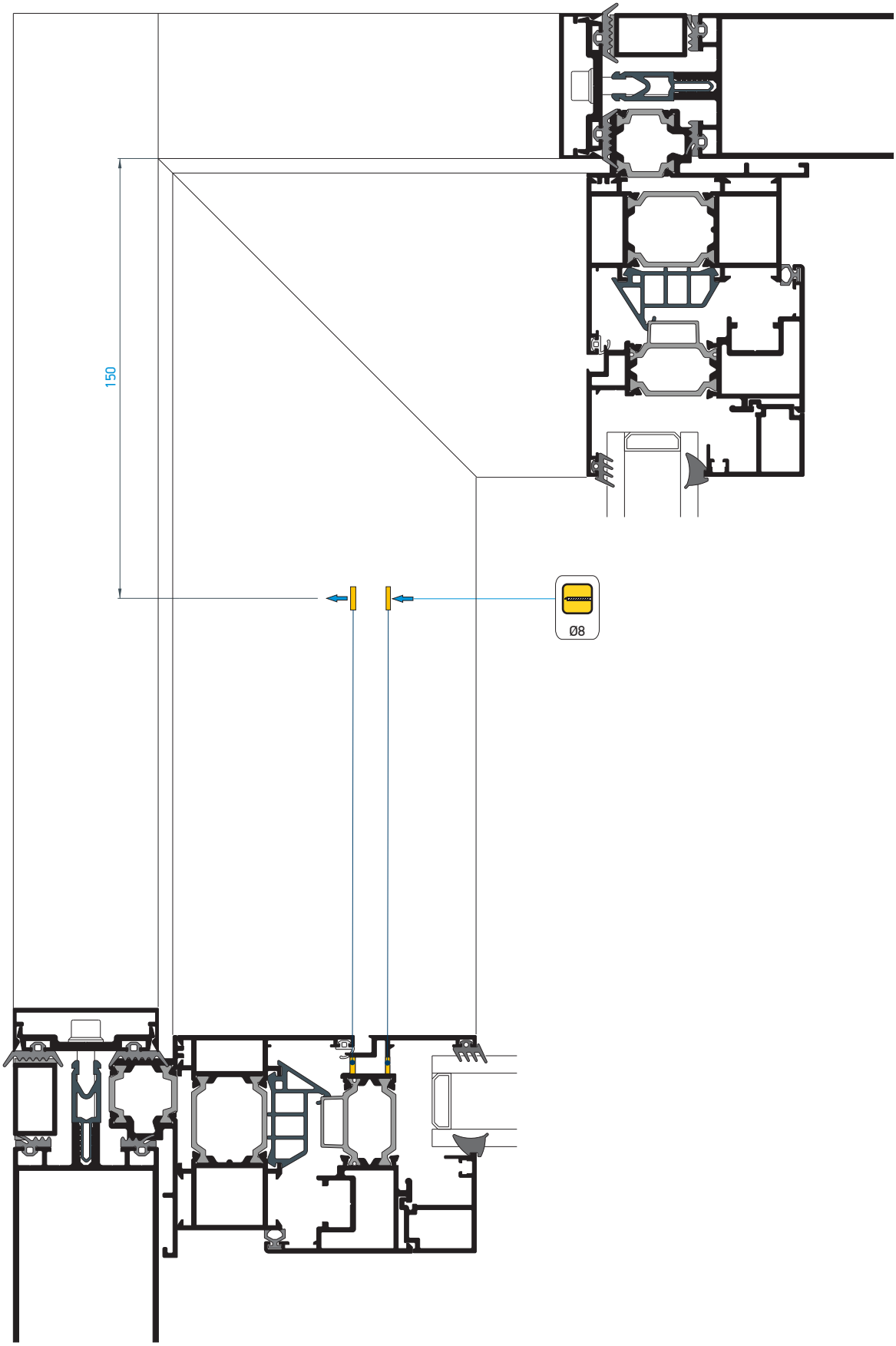

2T

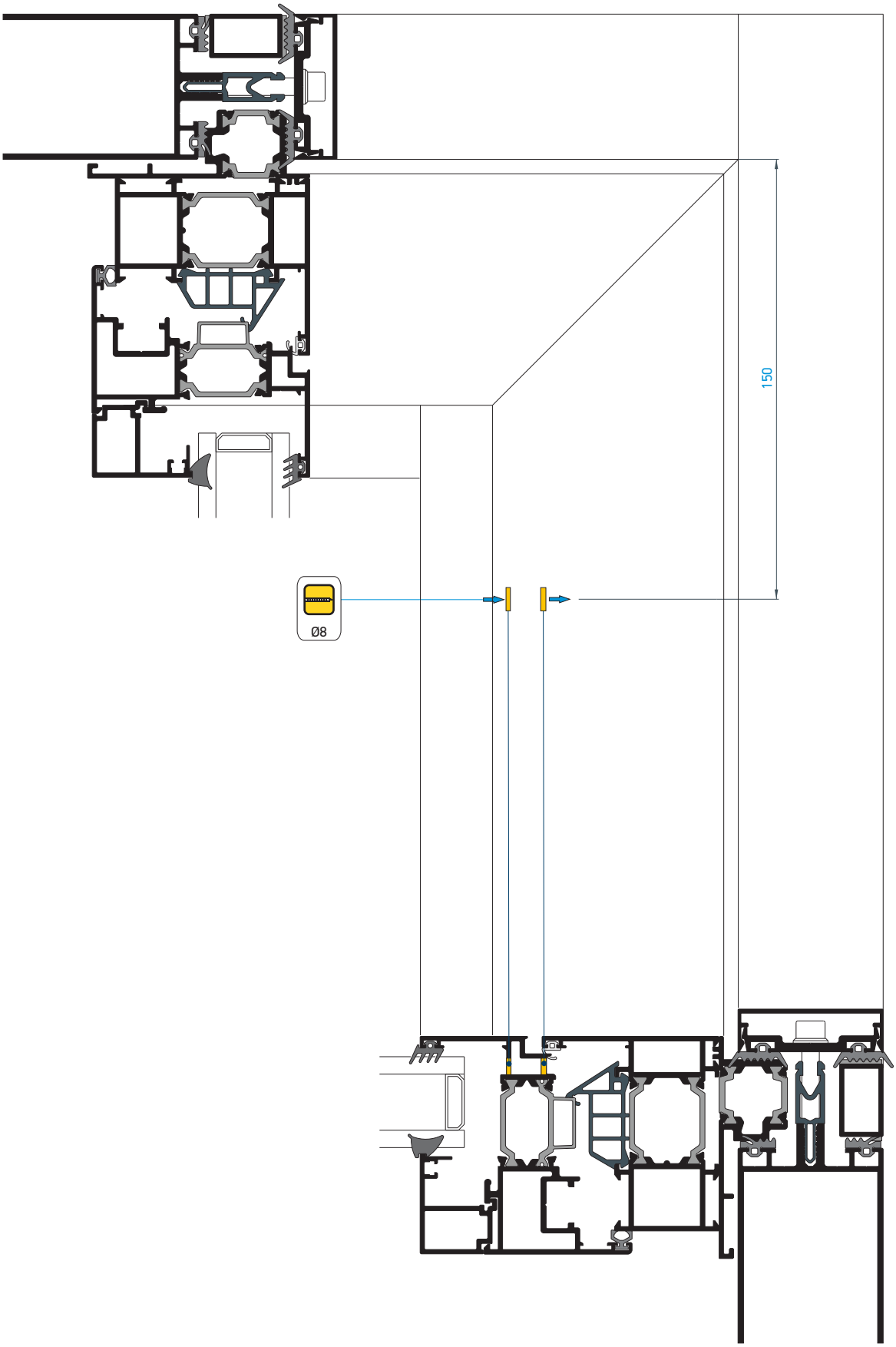

1B

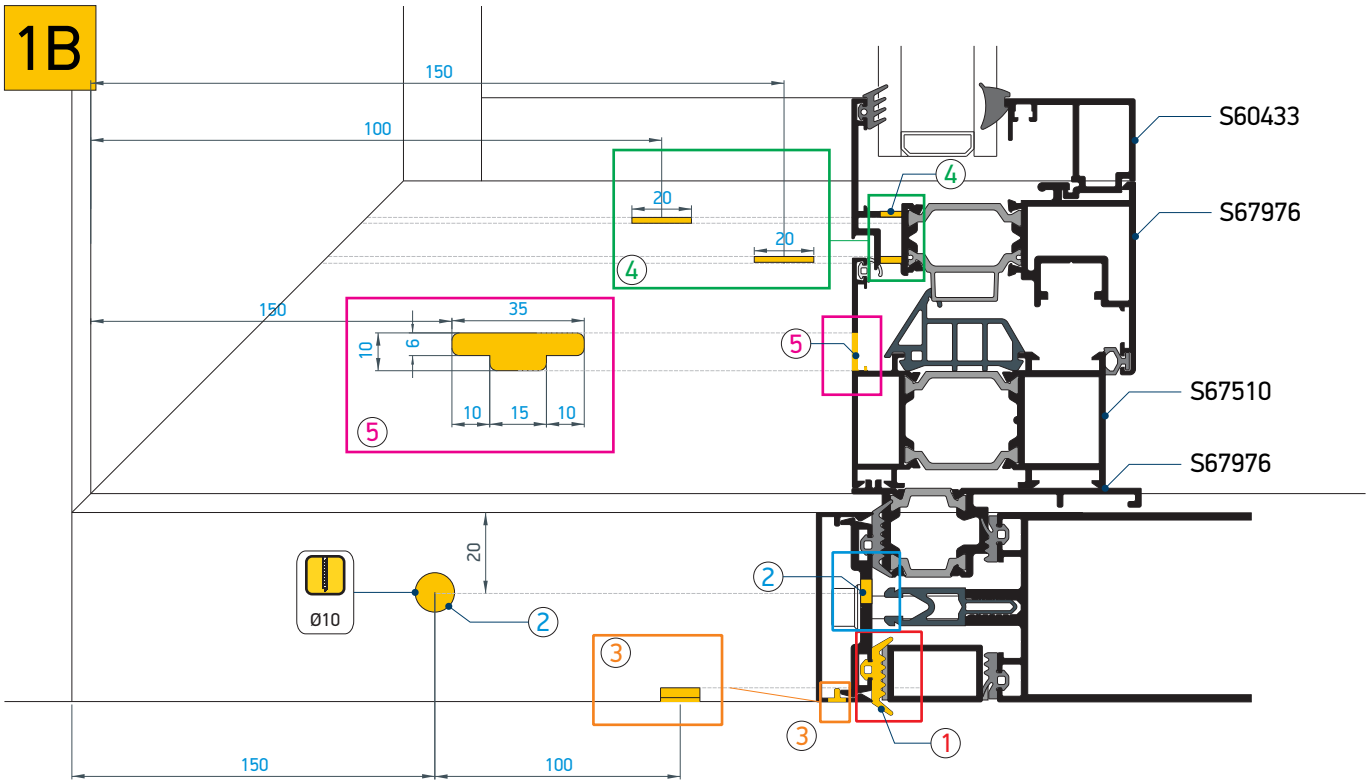

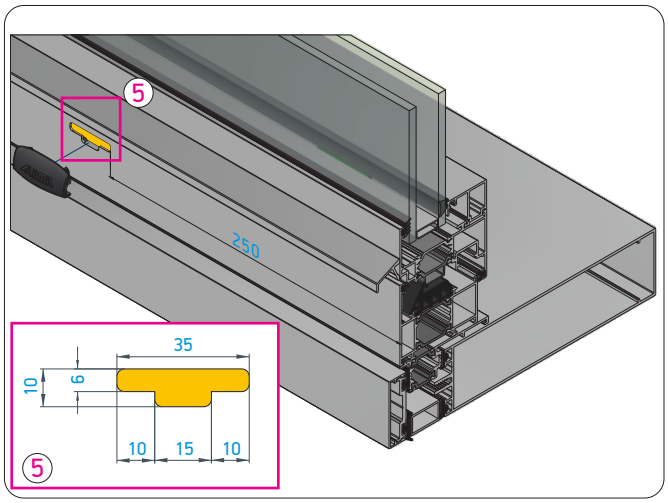

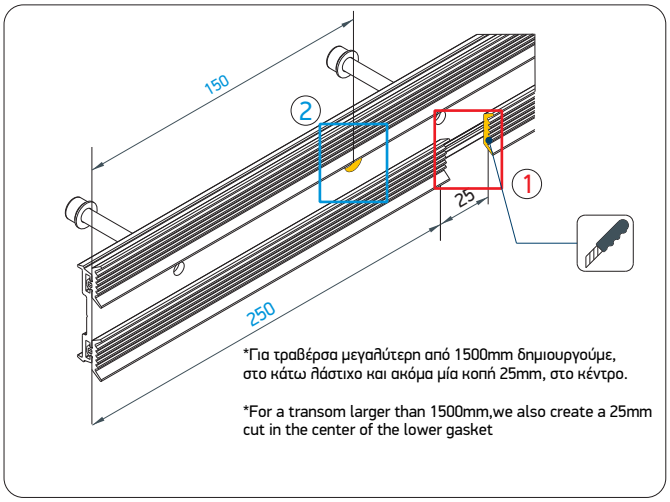

*Για τραβέρσα μεγαλύτερη από 1500mm δημιουργούμε, στο κάτω πλάστικο και ακόμα μία κοπή 25mm, στο κέντρο.

*For a transom larger than 1500mm,we also create a 25mm cut in the center of the lower gasket

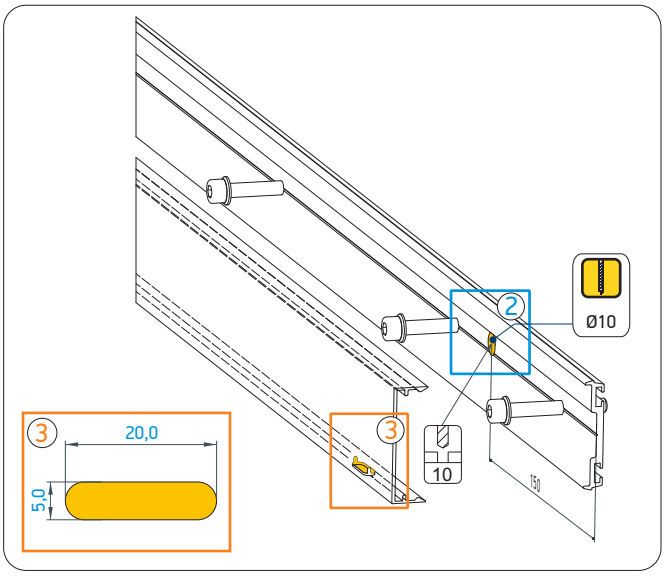

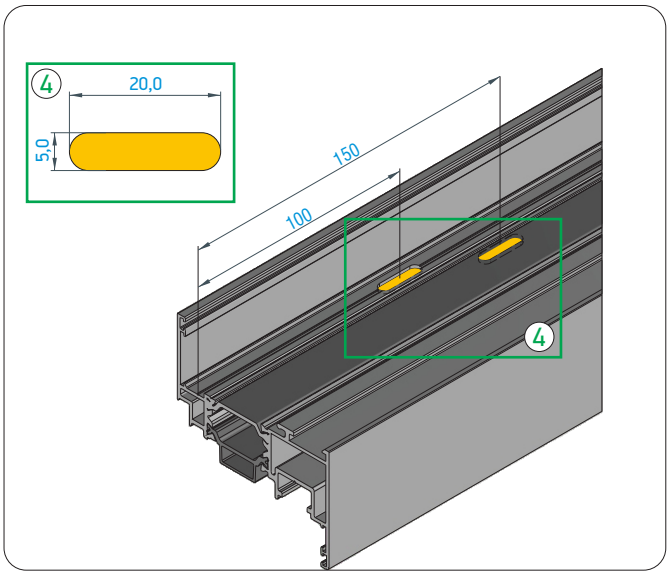

2B

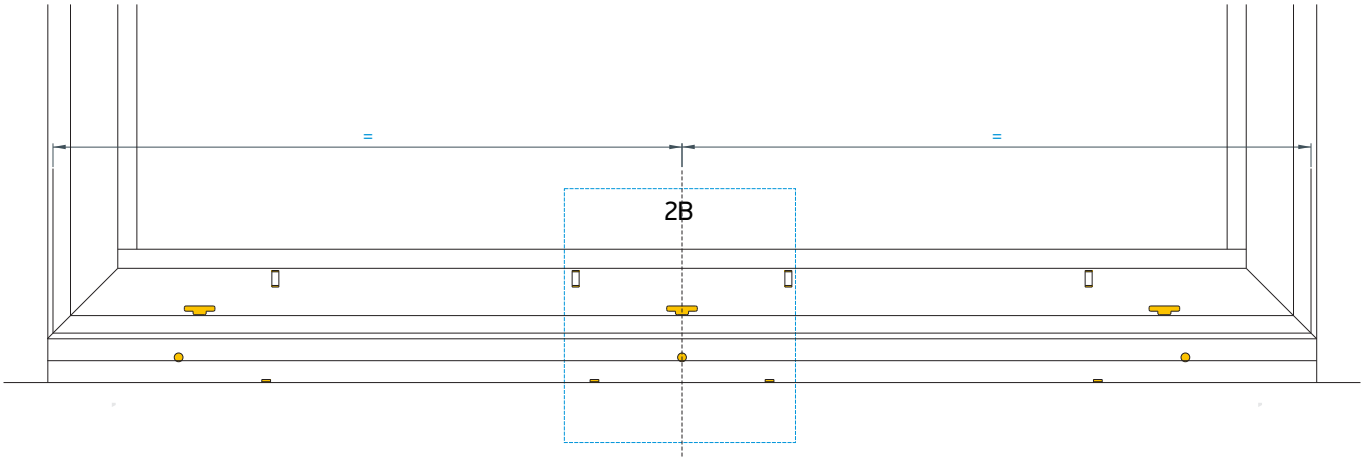

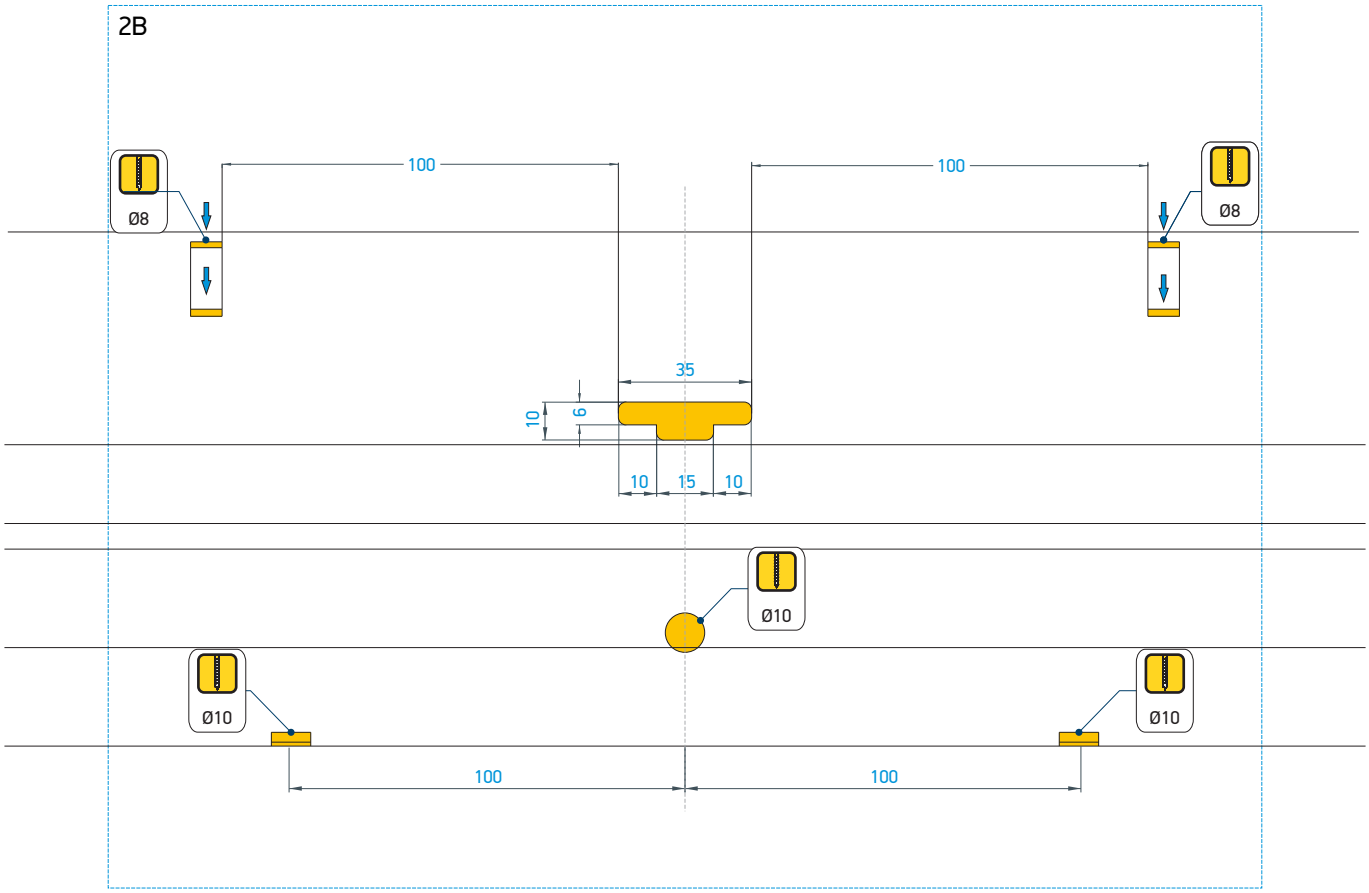

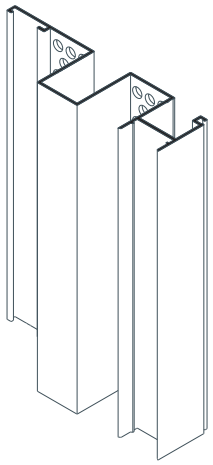

Πρόσοψη Barcode
Facade Barcode

Louver and Barcode installation

M500063

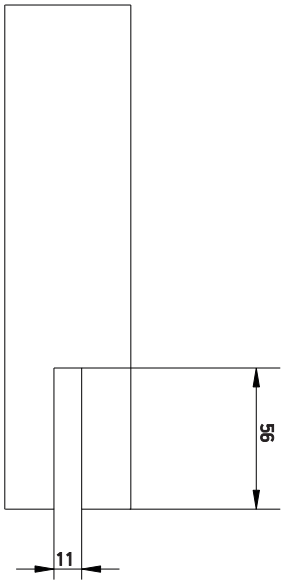

M70025

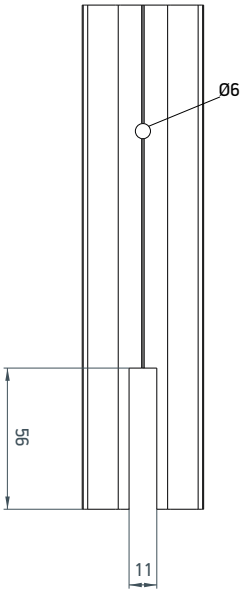

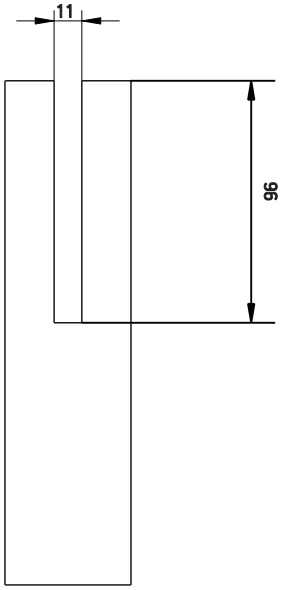

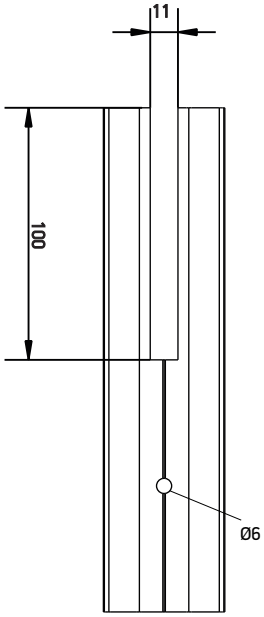

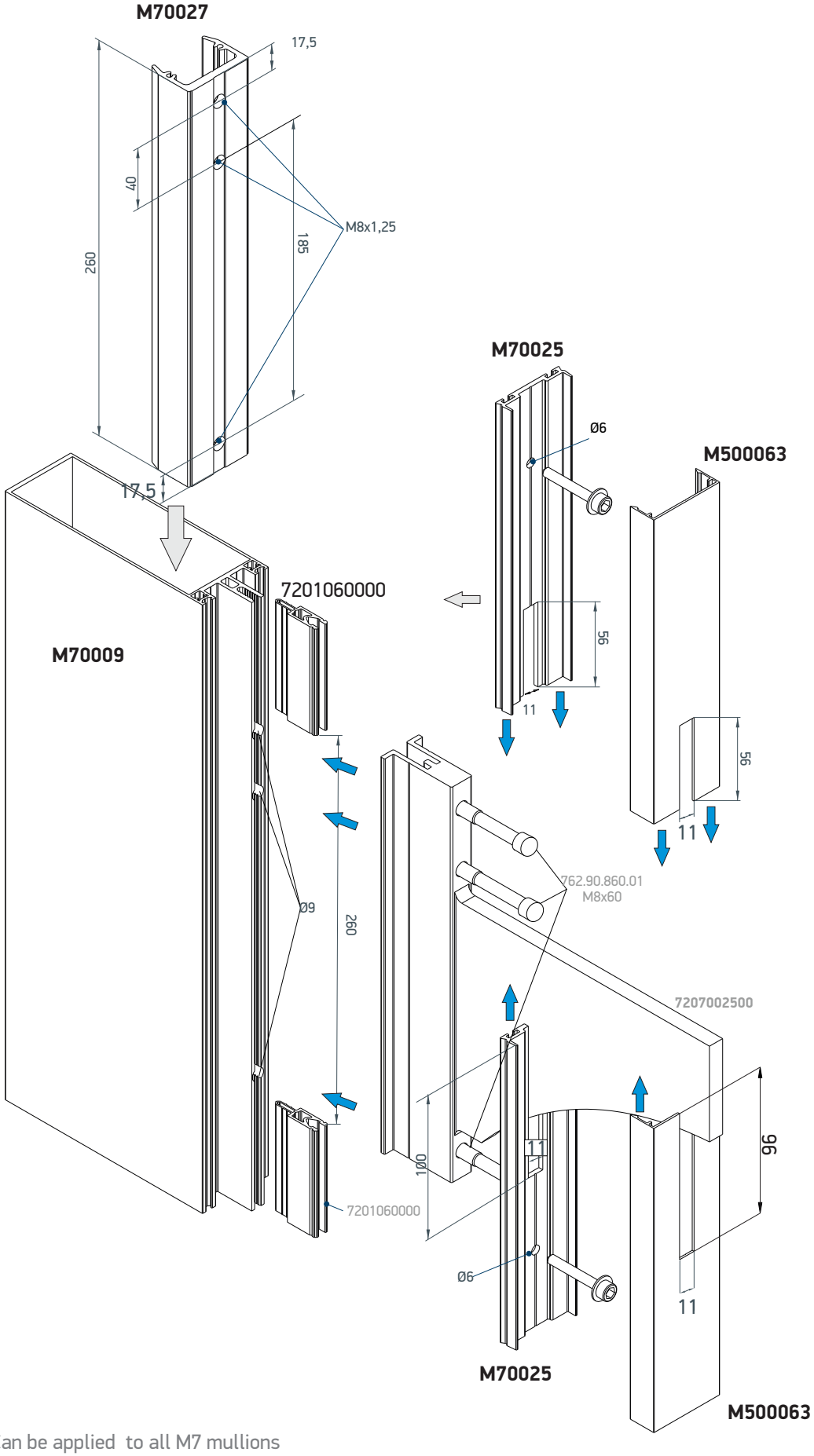

*Can be applied to all M7 mullions

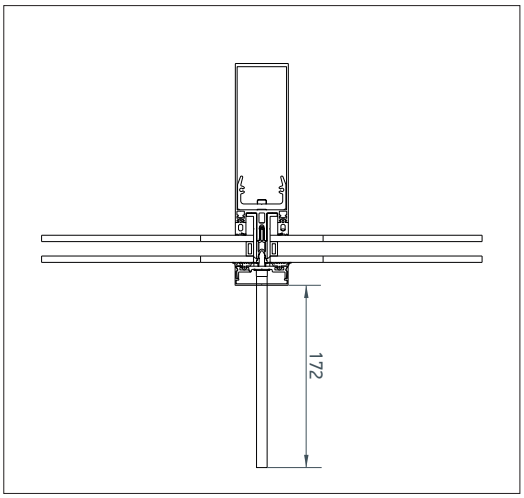
172

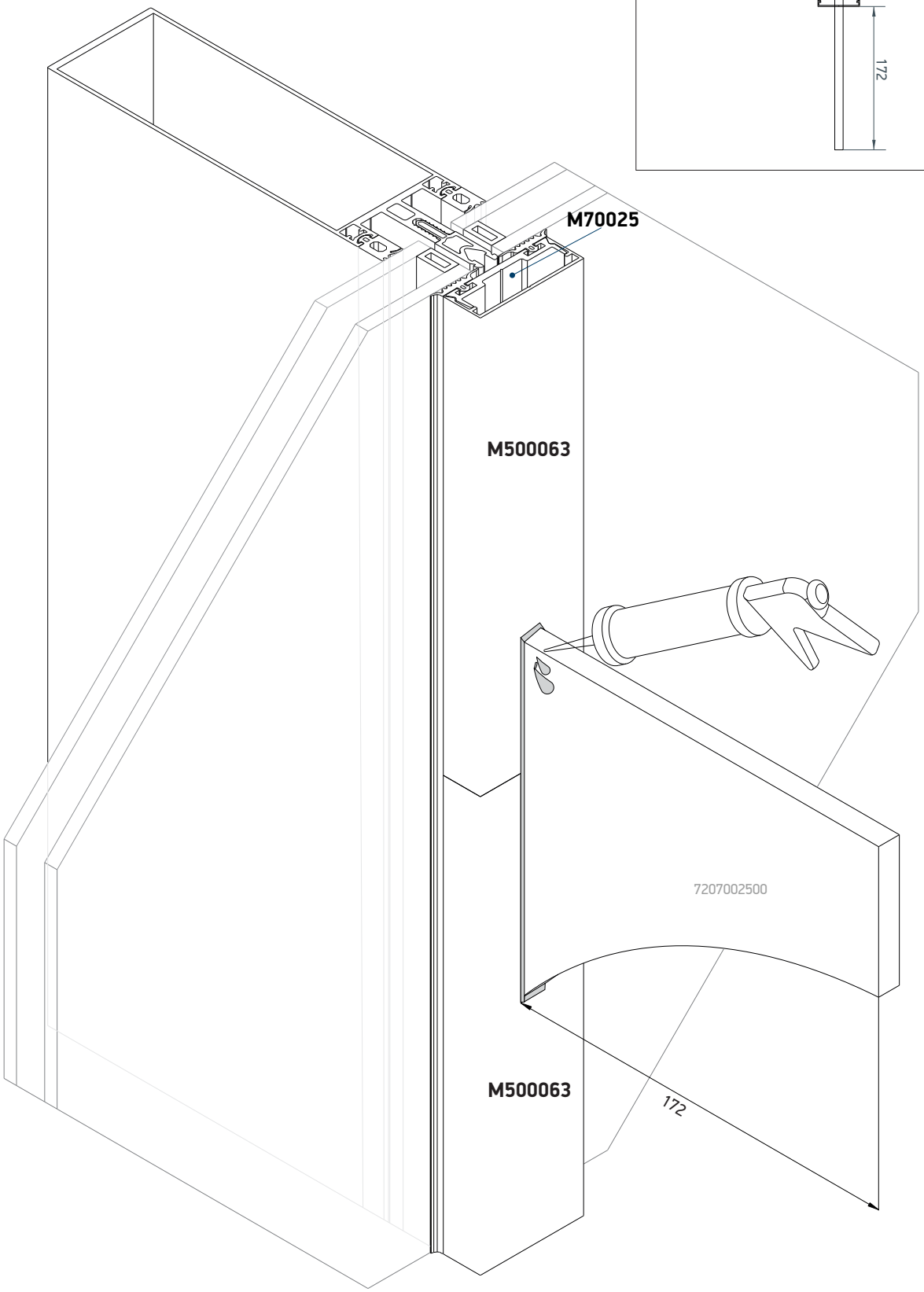
M70025
M500063
7207002500
M500063
172

M7155 holes to glazed curtain
M7155 διάτρηση μπροστά από υαλοπέτασμα

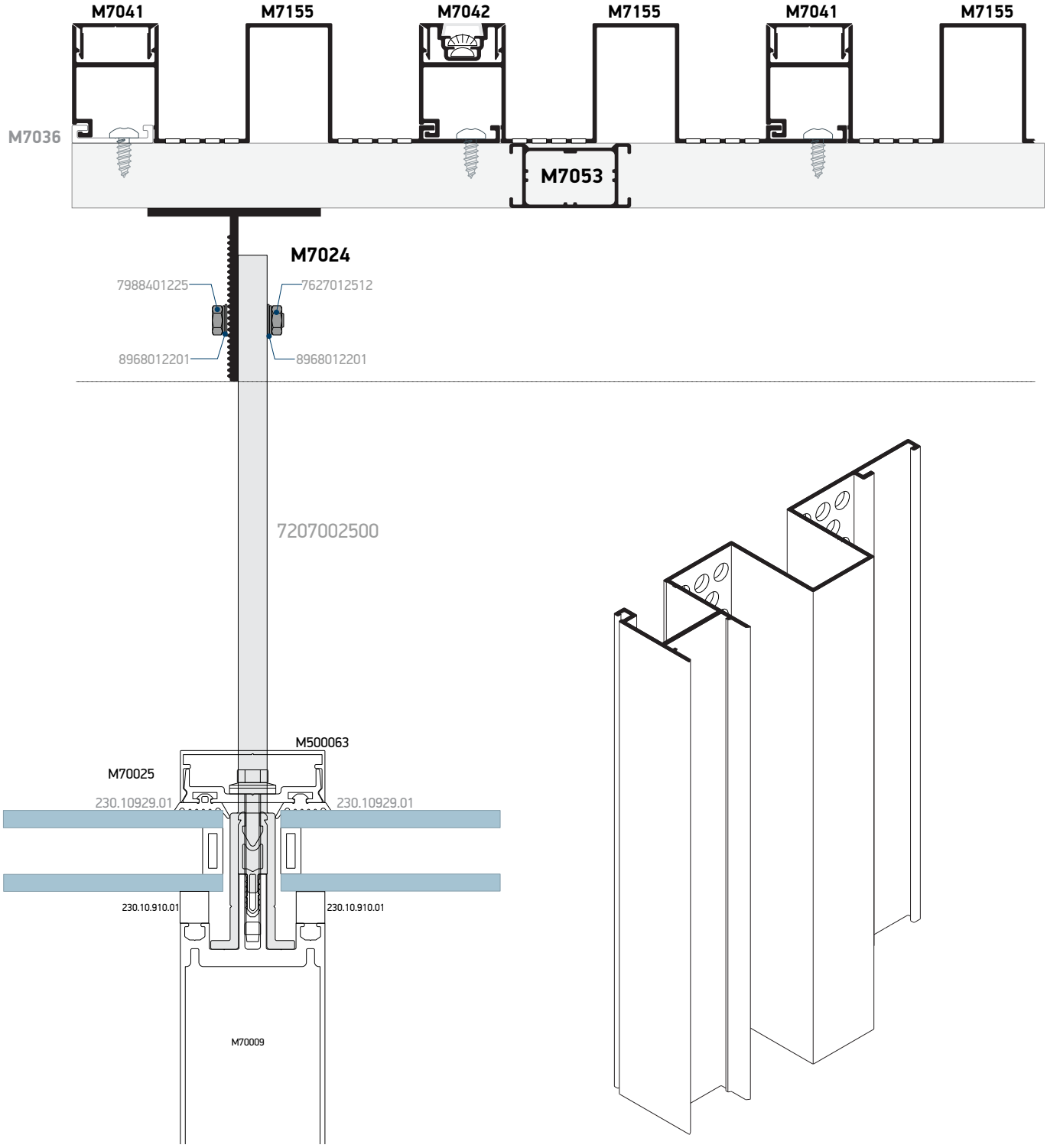

*Για περισσότερες πληροφορίες σχετικά με το σύστημα ανάρτησης του Barcode συμβουλευτήτε τον κατάλογο M7000
*For more information about the Barcode cladding system, consult the M7000 catalog.

M7157 holes to glazed curtain
M7157 διάτρηση μπροστά από υαλοπέτασμα

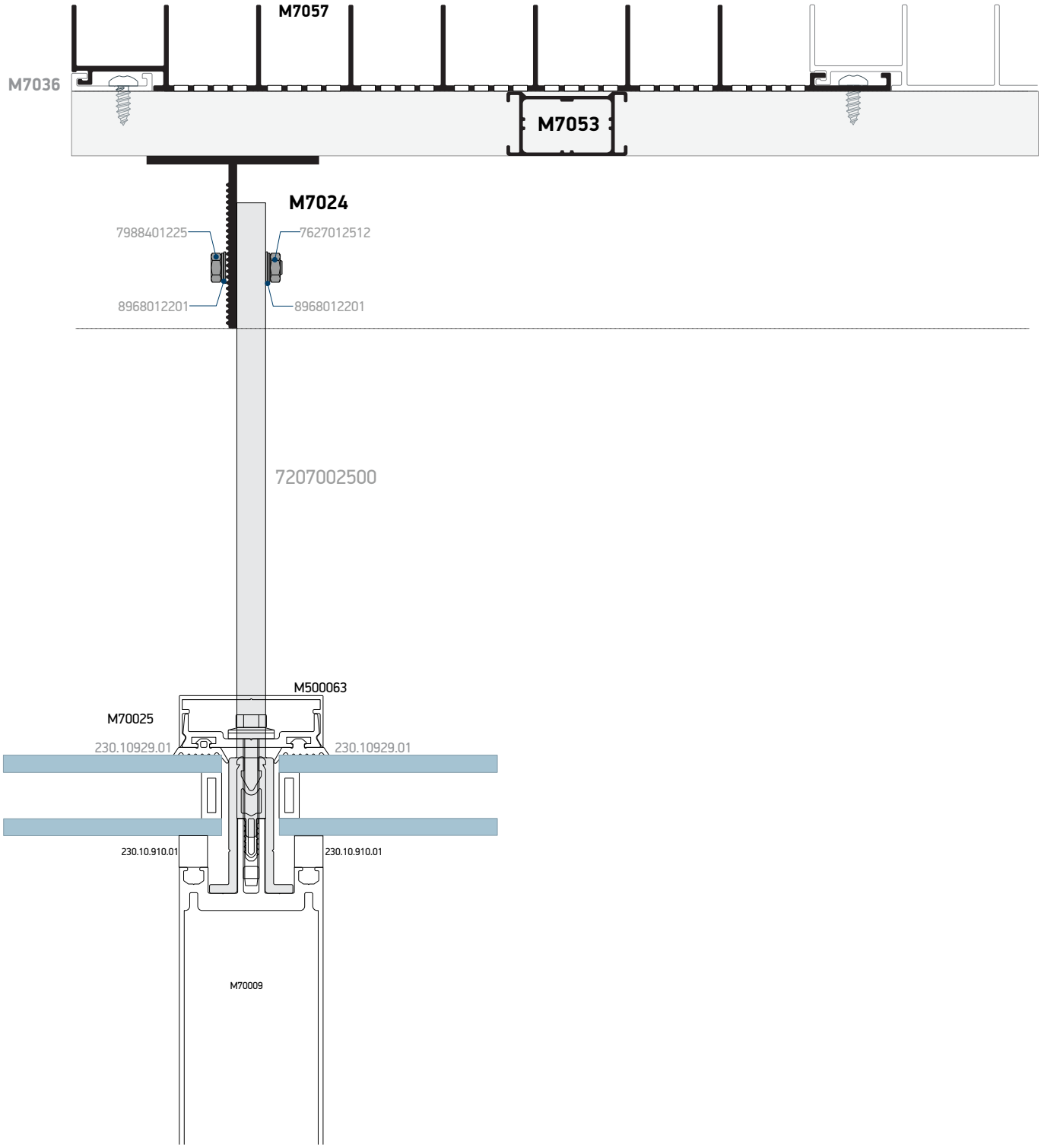

Εξαρτήματα - Ελαστικά
Accessories - Gaskets

113-11-077-00 (10,9x8,3mm)
113-11-196-00 (10,9x20mm)
113-11-266-00 (10,9x27mm)

Αλουμίνιο / Aluminium — Τεμάχιο / Piece

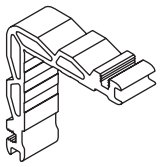

Γωνία σύνδεσης με διπλό χτύπημα
Double crimp corner cleat

113-13-121-00 (13,2x20mm)
113-13-196-00 (13,2x12,5mm)
113-13-274-00 (13,2x27mm)

Αλουμίνιο / Aluminium — Τεμάχιο / Piece

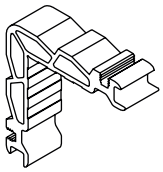

Γωνία σύνδεσης με διπλό χτύπημα
Double crimp corner cleat

113-15-060-00 (15,6x6,9mm)
113-15-156-00 (15,6x15,9mm)

Αλουμίνιο / Aluminium — Τεμάχιο / Piece

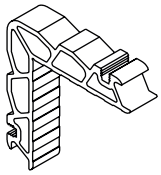

Γωνία σύνδεσης με διπλό χτύπημα
Double crimp corner cleat

113-23-046-00 (23x5mm)
113-23-196-00 (23x19,8mm)
113-23-270-00 (23x27mm)
113-23-345-00 (23x34,8mm)
113-23-355-00 (23x35,9mm)

Αλουμίνιο / Aluminium — Τεμάχιο / Piece

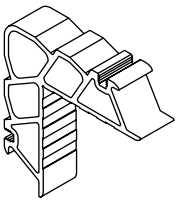

Γωνία σύνδεσης με διπλό χτύπημα
Double crimp corner cleat

113-33-056-00 (33,2x6mm)
113-33-121-00 (33,2x12,3mm)
113-33-156-00 (33,2x15,9mm)
113-33-196-00 (33,2x19,8mm)

Αλουμίνιο / Aluminium — Τεμάχιο / Piece

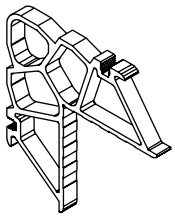

Γωνία σύνδεσης με διπλό χτύπημα
Double crimp corner cleat

113-43-056-00 (43,4x6mm)
113-43-220-00 (43,4x22,4mm)
113-43-295-00 (43,4x29,9mm)

Αλουμίνιο / Aluminium — Τεμάχιο / Piece

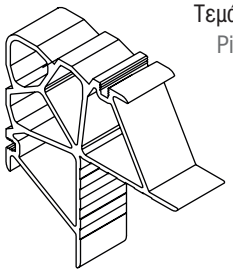

Γωνία σύνδεσης με διπλό χτύπημα
Double crimp corner cleat

125-13-196-00 (13,2x19,8mm)
125-13-274-00 (13,2x27mm)

Αλουμίνιο / Aluminium — Τεμάχιο / Piece

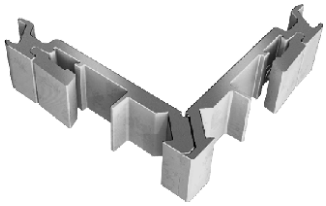

Γωνία σύνδεσης μηχανική
Mechanical corner cleat

125-23-196-00 (23x19,8mm)
125-23-270-00 (23x27mm)
125-23-345-00 (23x34,8mm)
125-23-355-00 (23x35,9mm)

Αλουμίνιο / Aluminium — Τεμάχιο / Piece

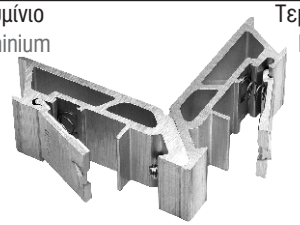

Γωνία σύνδεσης μηχανική
Mechanical corner cleat

125-43-220-00 (43,4x22,4mm)
125-43-295-00 (43,4x29,9mm)

Αλουμίνιο / Aluminium — Τεμάχιο / Piece

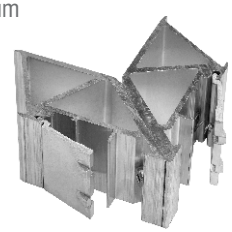

Γωνία σύνδεσης μηχανική
Mechanical corner cleat

140-11-190-00

Χυτό αλουμίνιο / Cast aluminium — Τεμάχιο / Piece

Γωνία σύνδεσης χυτή 10,9x20mm
Mechanical corner cleat 10,9x20mm

140-11-260-00

Χυτό αλουμίνιο / Cast aluminium — Τεμάχιο / Piece

Γωνία σύνδεσης χυτή 10,9x27mm
Mechanical corner cleat 10,9x27mm

140-23-270-00

Χυτό αλουμίνιο / Cast aluminium — Τεμάχιο / Piece

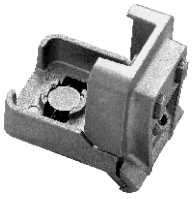

Γωνία σύνδεσης χυτή 23x26,8mm
Mechanical corner cleat 23x26,8mm

180-11-801-00 Black

Πολυαμίδιο ¦ Polyamide — Τεμάχιο ¦ Piece

Γωνία επιπεδότητας ¦ Alignment corner

180-20-010-03 Black

Πολυαμίδιο ¦ Polyamide — Τεμάχιο ¦ Piece

Γωνία επιπεδότητας ¦ Alignment corner

180-25-005-00 Black

Πολυαμίδιο ¦ Polyamide — Τεμάχιο ¦ Piece

Γωνία επιπεδότητας ¦ Alignment corner

180-25-010-00 Black

Πολυαμίδιο ¦ Polyamide — Τεμάχιο ¦ Piece

Γωνία επιπεδότητας ¦ Alignment corner

180-25-150-00 Μαύρο ¦ Black

Πολυαμίδιο ¦ Polyamide — Τεμάχιο ¦ Piece

Γωνία επιπεδότητας ¦ Alignment corner

720-10-683-03

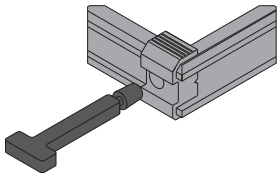

Σετ πλαστικής γωνίας για spacer structural
Set for plastic for plastic corner for spacer structural

470-11-837-91

Γαλβανισμένος χάλυβας — 100 τεμάχια / πακέτο
Galvanized steel — 100 pieces / package

Πείρος γωνιών σύνδεσης
με διπλό χτύπημα 4,5x7,1mm
Double crimp corner cleat pin 4,5x7,1mm

470-11-840-00

Ατσάλι ¦ Steel — Τεμάχιο ¦ Piece

Καρφωτικό για πείρο γωνιών σύνδεσης
με διπλό χτύπημα
Pin center punch

290-00-002-00 (2mm πράσινο / green)
290-00-003-00 (3mm καφέ / brown)
290-00-004-00 (4mm κόκκινο / red)
290-00-005-00 (5mm μαύρο / black)

Πολυαμίδιο ¦ Polyamide — Τεμάχιο ¦ Piece

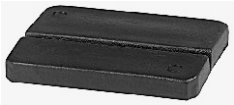

Τακάκι τζαμιού ¦ Glazing wedge

290-11-002-00

Πολυαμίδιο ¦ Polyamide — Τεμάχιο ¦ Piece

Γέφυρα τακαρίσματος ¦ Setting block

290-11-003-00

Πολυαμίδιο ¦ Polyamide — Τεμάχιο ¦ Piece

Γέφυρα τακαρίσματος ¦ Setting block

290-11-004-00

Πολυαμίδιο ¦ Polyamide — Τεμάχιο ¦ Piece

Γέφυρα τακαρίσματος ¦ Setting block

700-92-200-00

Αλουμίνιο / Aluminium — Τεμάχιο / Piece

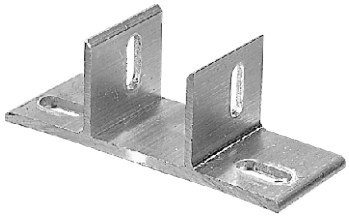

"Π" αγκύρωσης 50mm οριζόντιες τρύπες
"U" structural bracket 50mm horizontal holes

700-92-201-00

Αλουμίνιο / Aluminium — Τεμάχιο / Piece

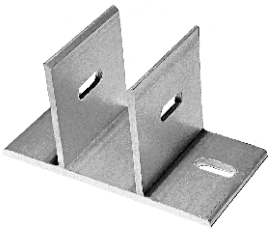

"Π" αγκύρωσης 50mm κάθετες τρύπες
"U" structural bracket 50mm vertical holes

700-92-300-00

Αλουμίνιο / Aluminium — Τεμάχιο / Piece

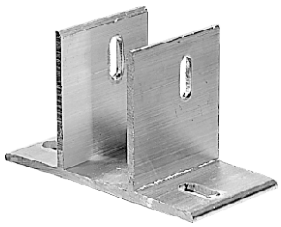

"Π" αγκύρωσης 97mm οριζόντιες τρύπες
"U" structural bracket 97mm horizontal holes

700-92-301-00

Αλουμίνιο / Aluminium — Τεμάχιο / Piece

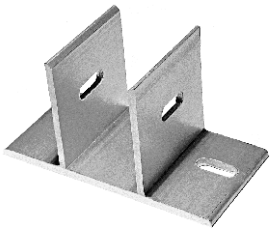

"Π" αγκύρωσης 97mm κάθετες τρύπες
"U" structural bracket 97mm vertical holes

700-92-500-00

Αλουμίνιο / Aluminium — Τεμάχιο / Piece

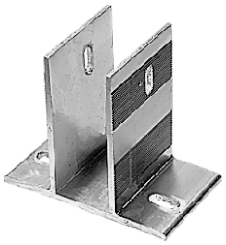

"Π" αγκύρωσης 150mm οριζόντιες τρύπες
"U" structural bracket 150mm horizontal holes

700-92-501-00

Αλουμίνιο / Aluminium — Τεμάχιο / Piece

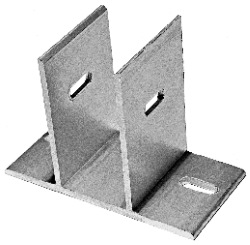

"Π" αγκύρωσης 150mm κάθετες τρύπες
"U" structural bracket 150mm vertical holes

700-70-084-00

Αλουμίνιο / Aluminium — Τεμάχιο / Piece

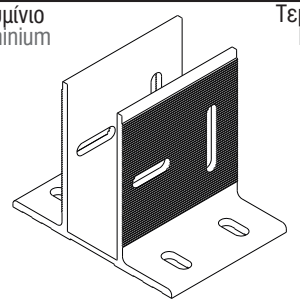

"Π"-αγκύρωσης 50mm
"U" structural bracket 50mm.

700-92-401-00

Αλουμίνιο / Aluminium — Τεμάχιο / Piece

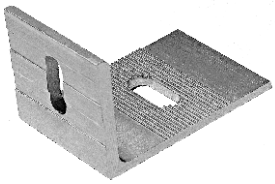

Γωνία αγκύρωσης 91mm κάθετες τρύπες
"L" structural bracket 91mm vertical holes

700-92-100-00

Αλουμίνιο / Aluminium — Τεμάχιο / Piece

Λάμα Ø12 για "Π" και γωνίες αγκύρωσης
Fastening plate Ø12 for structural brackets

700-92-400-00

Αλουμίνιο / Aluminium — Τεμάχιο / Piece

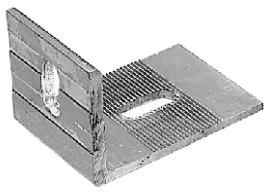

Γωνία αγκύρωσης 91mm οριζόντιες τρύπες
"L" structural bracket 91mm horizontal holes

720-50-000-00

Αλουμίνιο / Aluminium — Τεμάχιο / Piece

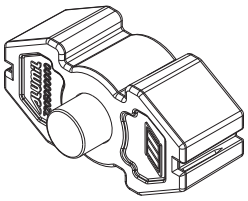

Σύνδεσμος τραβέρσας χυτός
Transom cast T-cleat

700-50-004-00

Αλουμίνιο / Aluminium — Τεμάχιο / Piece

Δακτύλιος για "Π" και γωνίες αγκύρωσης
Ring for structural brackets

762-38-058-00

ZINC — 1000 τεμάχια / πακέτο
1000 pieces / package

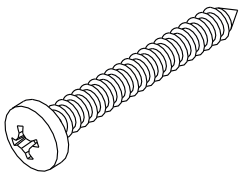

Λαμαρινόβιδα κεφαλωτή4,2x16mm ISO7049
Square socket paned screw4,2x16mm ISO7049

762-96-519-01 (St5,5x19mm)
762-96-525-01 (St5,5x25mm)
762-96-530-01 (St5,5x30mm)
762-96-535-01 (St5,5x35mm)
762-96-538-01 (St5,5x38mm)
762-96-540-01 (St5,5x40mm)
762-96-545-01 (St5,5x45mm)
762-96-550-01 (St5,5x50mm)
762-96-555-01 (St5,5x55mm)
762-96-560-01 (St5,5x60mm)
762-96-565-01 (St5,5x65mm)
762-96-557-01 (St5,5x70mm)

A2 INOX

Βίδα τύπου ISO4762 TX TYPE C
Socket screw ISO4762 TX TYPE C

762-75-516-01

A2 INOX — Τεμάχιο
Piece

Ροδέλα στεγανοποίησης Ø7/Ø16
Stainless washer Ø7/Ø16

769-12-080-00

250 τεμάχια/πακέτο — 250 pieces/package

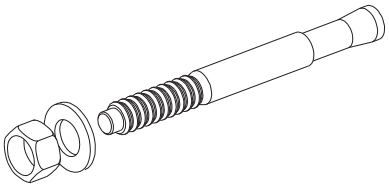

Μεταλλικό παρέμβυσμα μπετού 12x80mm
Steel anchor plug 12x80mm

769-12-100-00 (12x100mm)
769-12-120-00 (12x120mm)

200 τεμάχια/πακέτο — 200 pieces/package

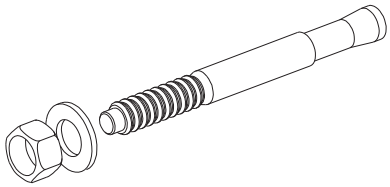

Μεταλλικό παρέμβυσμα μπετού
Steel anchor plug

769-12-150-00

150 τεμάχια/πακέτο — 150 pieces/package

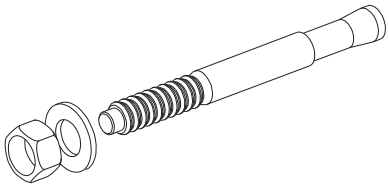

Μεταλλικό παρέμβυσμα μπετού 12x150mm
Steel anchor plug 12x150mm

769-12-180-00

30 τεμάχια/πακέτο — 30 pieces/package

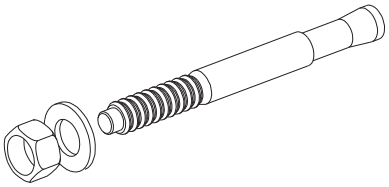

Μεταλλικό παρέμβυσμα μπετού 12x180mm
Steel anchor plug 12x180mm

896-80-122-01

A2 INOX

Περικλόχλιο με οδόντωση M12 DIN6923
Hex flange nut M12 DIN6923

762-73-012-01

A2 INOX

Αστεροειδείς ροδέλα ασφαλείας M12 DIN6798-A
Stainless Serrated Washer DIN6798-A

762-21-210-01

A2 INOX

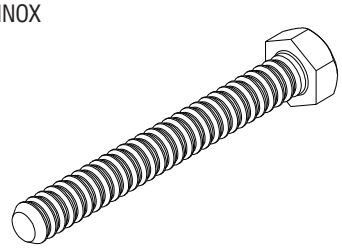

Βίδα με εξάγωνο κεφάλι 12x100mm DIN931
Hex cap screw 12x100mm DIN931

762-38-112-00

A2 INOX — 1000 τεμάχια / πακέτο
1000 pieces / package

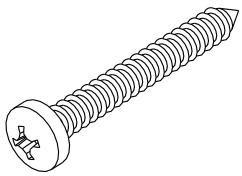

Λαμαρινόβιδα κεφαλωτή4,2x38mm ISO7051
Square socket paned screw4,2x38mm ISO7051

710-70-029-00

Τάπα συνδεσμου κολωνα-κολωνα
End cap for mullion-mullion connector

710-70-097-00 EPDM Rubber
710-80-097-00 Polyamide

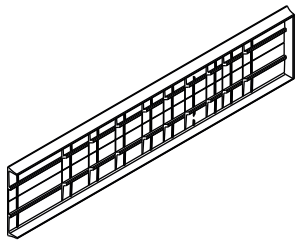

Τάπα για συνδεσμο M77097
End cap for M700097

710-71-417-03

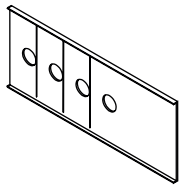

Τάπα τραβέρσας M70014-M70017
End cap for transoms M70014-M70017

710-71-820-03

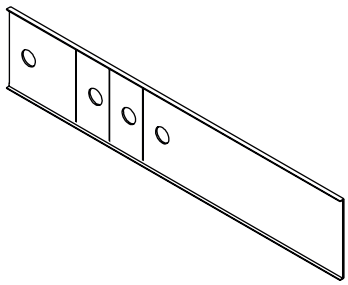

Τάπα τραβέρσας M70018-M70020
End cap for transoms M70018-M70020

720-10-931-01

PVC — Μέτρα¦Meters

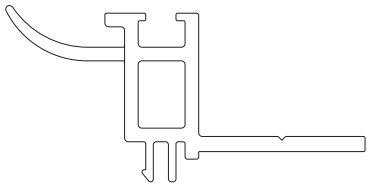

PVC Πρόσθετο τραβέρσας & κολώνας για μονό τζάμι / PVC profile for single glazing

720-10-400-00

PVC — Μέτρα Meters

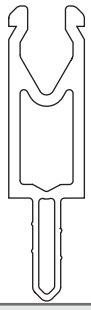

Βέργα θερμοδιακοπής υαλοπετάσματος 25mm/3m
Insulating bar for curtain walls 25mm/3m

720-10-600-00

PVC — Μέτρα Meters

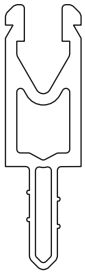

Βέργα θερμοδιακοπής υαλοπετάσματος 21,4mm/3m
Insulating bar for curtain walls 21,4mm/3m

720-10-910-03

PVC — Μέτρα Meters

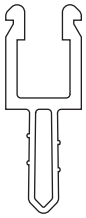

Βέργα θερμοδιακοπής υαλοπετάσματος 14mm/3m
Insulating bar for curtain walls 14mm/3m

720-10-700-00

PVC — Μέτρα Meters

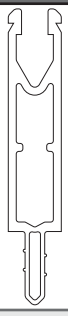

Βέργα θερμοδιακοπής υαλοπετάσματος 42mm/3m
Insulating bar for curtain walls 42mm/3m

720-10-500-00

PVC — Μέτρα Meters

Συνεργάζεται/ Cooperates
720-10-500-00
720-10-400-00
720-10-600-00
720-10-910-03
720-10-700-00
230-50-050-03

Πρόσθετο θερμοδιακοπής 10mm/3mm
Adjoing Insulating bar 10mm/3mm

720-10-969-00

Αλουμίνιο Aluminium — Τεμάχιο Piece

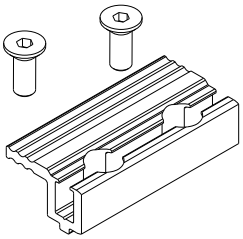

Κλειδωμα για structural M6-M7
Locking for structural M6-M7

720-10-970-00

Αλουμίνιο Aluminium — Τεμάχιο Piece

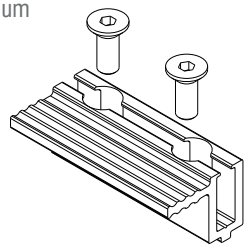

Κλειδωμα για structural M6-M7
Locking for structural M6-M7

720-10-968-00

Αλουμίνιο Aluminium — Τεμάχιο Piece

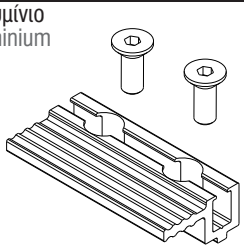

Κλειδωμα για structural M6-M7
Locking for structural M6-M7

720-70-025-00

1 τεμάχιο / πακέτο
1 piece / package

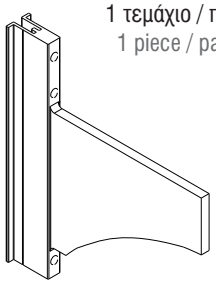

Εξάρτημα σύνδεσης περσιδων M7
Accesory for fixing louvres to the facade

720-92-002-00

Ανοξείδωτο | Inox — Ζεύγος | Pair

Ψαλίδι προβαλλόμενου(μέγιστο φορτίο 130kg)
Top hung project out hinge(130kg maximum load)

720-00-950-00

Ανοξείδωτο | Inox — Τεμάχιο | Piece

Δεξί ψαλίδι προβαλλόμενου 930mm (παράλληλη προβολής) | Right scissor 930mm for top hung window (parallel opening)

720-92-001-00

Ανοξείδωτο | Inox — Ζεύγος | Pair

Ψαλίδι προβαλλόμενου(μέγιστο φορτίο 80kg)
Top hung project out hinge(80kg maximum load)

720-00-950-10

Ανοξείδωτο | Inox — Τεμάχιο | Piece

Αριστερό ψαλίδι προβαλλόμενου 930mm (παράλληλη προβολής) | Left scissor 930mm for top hung window (parallel opening)

310-11-501-02 Λευκό | White
310-11-501-03 Μαύρο | Black
310-11-501-04 Γκρί | Grey
310-11-501-06 Καφέ | Brown
310-11-501-43 Μπέζ | Beige
310-11-501-44 Μπλέ | Blue

Πολυαμίδιο | Polyamide — Τεμάχιο | Piece

Τάπα απορροής | Weep hole end cap

720-93-103-00

Πολυαμίδιο | Polyamide — Τεμάχιο | Piece

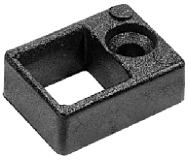

Φωλιά χειρολαβής 720-93-102-03
Locking plate for handle 720-93-102-03

720-93-002-02 Λευκό / White
720-93-002-03 Μαύρο / Black

Αλουμίνιο | Aluminium — Σέτ | Set

Χειρολαβή προβαλλόμενου VECALU 25mm
Top hung handle VECALU 25mm

720-93-102-03

Αλουμίνιο | Aluminium — Σέτ | Set

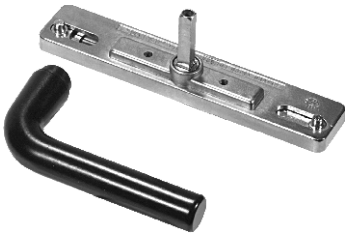

Χειρολαβή προβαλλόμενου
Handle for top hung window

720-93-003-00

Αλουμίνιο | Aluminium — Σέτ | Set

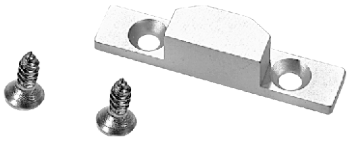

Αντίκρυσμα χειρολαβής VECALU 9mm
Keeper for VECALU handle 9mm

720-22-456-00

1 τεμάχιο / πακέτο
1 piece / package

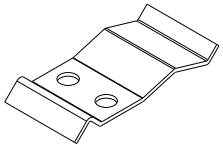

Εξάρτημα στήριξης τελειώματος υαλοπετάσματος
Curtain flashing accessories

720-10-611-00

Αλουμίνιο | Aluminium — Τεμάχιο | Piece

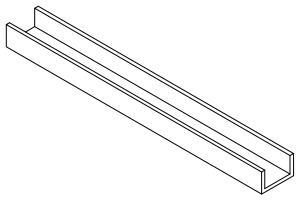

U-απορροής
U-Water evacuation

720-50-102-00

PVC — 3 μέτρα / μπάρα
3 meters / bar

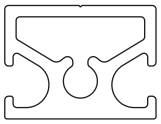

PVC προφίλ τελειώματος υαλοπετάσματος 20mm/3m / Curtain wall additional finishing PVC profile 20mm/3m

290-67-001-00

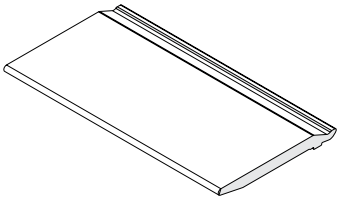

Γέφυρα τακαρίσματος για φύλλα S67
Glazing bridge for S67 shases

800-07-058-00

1 τεμάχιο / πακέτο
1 piece / package

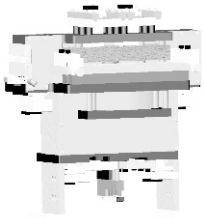

Πρεσάκι αέρος M7
Pneumatic punch machine M7

250-65-016-01

PE — Μέτρα ¦ Meters

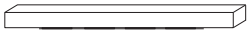

Αυτοκόλλητο μονωτικό 14 X 2mm
Self-adhesive insulation 14 X 2mm

720-94-600-00

PE — Μέτρα ¦ Meters

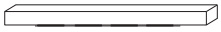

Αυτοκόλλητο μονωτικό 10 X 2mm
Self-adhesive insulation 10 X 2mm

720-18-075-03 (18 x 7,5mm) Μαύρο/Black
720-18-105-03 (18 x 10,5mm) Μαύρο/Black

Σφουγγάρι ¦ Foam — Μέτρα ¦ Meters

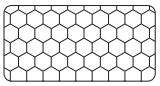

Ταινία αυτοκόλλητη μονής όψης
One side adhesive tape

770-89-560-03

ALUMINIUM-GLASS SILICON BLACK 600ML
Σιλικόνη αλουμινίου-γυαλί 600ml μαύρο χρώμα

770-12-050-00

Silicone primer 500ml
Αστάρι σιλικόνης 500ml

770-00-400-02 Λευκό / White

Τεμάχιο ¦ Piece

Σιλικόνη No2
Silicone sausage No2

720-19-995-00 (50mm)
720-90-060-00 (60mm)
720-90-100-00 (100mm)
720-90-150-00 (150mm)

20 μέτρα / ρολό — 20 meters / roll

Ταινία βουτυλίου για στέγες
Aluminium - butyl tape

230-10-801-01 Μαύρο¦Black

EPDM¦EPDM — Μέτρα¦Meters

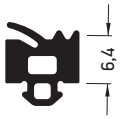

Λάστιχο κολώνας¦Mullion gasket

230-10-910-03 Μαύρο¦Black

EPDM¦EPDM — Μέτρα¦Meters

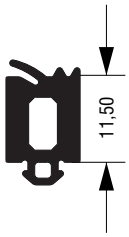

Λάστιχο κολώνας¦Mullion gasket

230-09-418-03 Μαύρο¦Black

EPDM¦EPDM — Μέτρα¦Meters

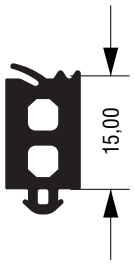

Λάστιχο κολώνας¦Mullion gasket

230-35-001-03 Μαύρο¦Black

EPDM¦EPDM — Μέτρα¦Meters

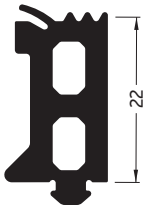

Λάστιχο κολώνας¦Mullion gasket

230-94-100-01 Μαύρο¦Black

EPDM¦EPDM — Μέτρα¦Meters

Λάστιχο φούσκα κολώνας¦Mullion gasket

230-10-911-03 Μαύρο¦Black

EPDM¦EPDM — Μέτρα¦Meters

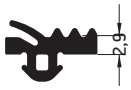

Λάστιχο τραβέρσας¦Transom gasket

230-10-929-01 Μαύρο¦Black

EPDM¦EPDM — Μέτρα¦Meters

Λάστιχο σφιγκτήρα¦Pressure plate gasket

230-10-916-01 Μαύρο¦Black

EPDM¦EPDM — Μέτρα¦Meters

Λάστιχο σφιγκτήρα¦Pressure plate gasket

255-40-130-03

Τεμάχιο¦Piece

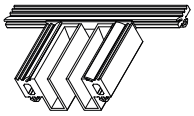

Τάπα απορροής δευτέρου επιπέδου
Second Level Drain Gasket

255-10-911-00 Μαύρο¦Black

EPDM¦EPDM — Τεμάχιο¦Piece

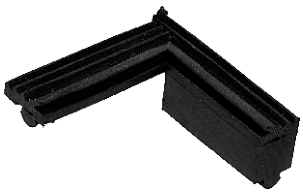

Αριστερή βουλκανισμένη γωνία λάστιχου
230-10-911-03¦Left vulcanized corner
for 230-10-911-03 gasket

255-10-912-00 Μαύρο¦Black

EPDM¦EPDM — Τεμάχιο¦Piece

Δεξιά βουλκανισμένη γωνία λάστιχου
230-10-911-03¦Right vulcanized corner
for 230-10-911-03 gasket

230-65-005-01 Μαύρο¦Black

EPDM¦EPDM — Μέτρα¦Meters

Λάστιχο κάσας προβαλλόμενου παράθυρου
Top hung window frame gasket

230-10-914-01 Μαύρο¦Black

ELAPRENE¦ELAPRENE — Μέτρα¦Meters

Λάστιχο φούσκα¦Gasket

230-10-956-01 Black

EPDM¦EPDM — Μέτρα¦Meters

Λάστιχο κάσας προβαλλόμενου παράθυρου
Top hung window frame gasket

990-60-900-88 Black

EPDM¦EPDM — Μέτρα¦Meters

Εξωτερικό ελαστικό για προβαλλόμενο Structural
Top hung window external gasket

210-11-000-01 Μαύρο¦Black

EPDM¦EPDM — Μέτρα¦Meters

Κεντρικό λάστιχο¦Central seal gasket

250-11-011-01 Μαύρο¦Black

EPDM¦EPDM — Τεμάχιο¦Piece

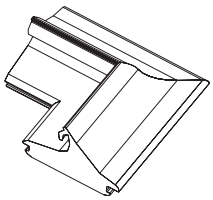

Βουλκανισμένη γωνία κεντρικού λάστιχου
210-11-000-01¦Vulcanized corner
for 210-11-000-01 central seal gasket

220-00-930-03 Μαύρο¦Black

EPDM¦EPDM — Μέτρα¦Meters

Ελαστικό φτερού κάσας 3,5mm
Seal gasket 3,5mm for frame

720-50-100-00

2 μέτρα / μπάρα
2 meters / bar

Θερμομονωτικό αφρώδες προφίλ
29x25x2000mm
Insulating foam profile 29x25x2000mm

220-11-001-01 Μαύρο

EPDM¦EPDM — Μέτρα¦Meters

Ελαστικό φτερού κάσας 2mm
Seal gasket frames 2mm

220-11-002-01 Μαύρο¦Black

EPDM¦EPDM — Μέτρα¦Meters

Λάστιχο φτερού¦Seal gasket

200-01-154-11 Μαύρο¦Black

EPDM¦EPDM — Μέτρα¦Meters

Λάστιχο για πηχάκι¦Glazing bead gasket

230-50-050-03

EPDM¦EPDM — Μέτρα¦Meters

Λαστιχο φραγμού υδατοστεγάνωσης τραβέρσας
Transom barrier gasket

250-11-270-01 Μαύρο¦Black

EPDM¦EPDM — Μέτρα¦Meters

Λάστιχο πρόσθετου M11670
M11670 beauty profile gasket

200-06-860-01 Μαύρο¦Black
200-06-860-12 Γκρί¦Grey

EPDM¦EPDM — Μέτρα¦Meters

Λάστιχο τζαμιού έξω¦Outside glazing gasket

200-01-035-01 Μαύρο¦Black

EPDM¦EPDM — Μέτρα¦Meters

Λάστιχο τζαμιού μέσα¦Inner glazing gasket

767-00-602-01 Black

EPDM¦EPDM — Μέτρα¦Meters

Λάστιχο εσωτερικής πόρτας
Gasket for internal door

230-91-103-01 Μαύρο¦Black

EPDM¦EPDM — Μέτρα¦Meters

Ελαστικό υαλοπετάσματος σφιγτήρα 2mm
Curtian wall gasket for pressure plate 2mm

230-94-250-03 Black

EPDM¦EPDM — Μέτρα¦Meters

Ελαστικό υαλοπετάσματος φύλλα 22mm
Curtain wall gasket sash 22mm

230-50-051-01 Μαύρο¦Black

EPDM¦EPDM — Μέτρα¦Meters

Ελαστικό υαλοπετάσματος σφιγτήρα
Curtian wall gasket for pressure plate

230-50-052-03

EPDM¦EPDM — Μέτρα¦Meters

Ελαστικό - νεροχύτης τραβέρσας
Transom water evacuation gasket

230-50-018-01 Μαύρο

EPDM¦EPDM — Μέτρα¦Meters

Ελαστικό υαλοπετάσματος σφιγτήρα M500018
Curtian wall gasket for pressure plate M500018

230-00-917-01 Μαύρο¦Black

EPDM¦EPDM — Μέτρα¦Meters

Ελαστικό υαλοπετάσματος
Curtian wall gasket

230-00-959-01 Black

EPDM¦EPDM — Μέτρα¦Meters

Ελαστικό αρμού διαστολής 6mm για λάμα
Expansion joint gasket 6mm blade

210-15-000-01 Μαύρο¦Black

EPDM¦EPDM — Μέτρα¦Meters

Κεντρικό λάστιχο¦Central seal gasket

230-95-008-01 Μαύρο¦Black

EPDM¦EPDM — Μέτρα¦Meters

Ελαστικό σφήνα (11-13mm)
Wedge gasket

200-09-002-01 (2mm) EPDM (400 μέτρα / ρολό)
200-09-003-01 (3mm) EPDM (300 μέτρα / ρολό)
200-09-004-01 (4mm) EPDM (250 μέτρα / ρολό)
200-09-005-01 (5mm) EPDM (150 μέτρα / ρολό)
200-09-006-01 (6mm) EPDM (100 μέτρα / ρολό)
200-09-007-01 (7mm) EPDM (80 μέτρα / ρολό)
200-09-008-01 (8mm) EPDM (60 μέτρα / ρολό)
200-09-010-01 (10mm) EPDM (60 μέτρα / ρολό)

Ελαστικό σφήνα

720-27-150-00 (6,4mm x 6mm) Μαύρο/Black

10 μέτρα / ρολό — 10 meters / roll

Ταινία αυτοκόλλητη μονής όψης
Vito glazing mount 400

710-70-003-00 Black

EPDM — Τεμάχιο ¦ Piece

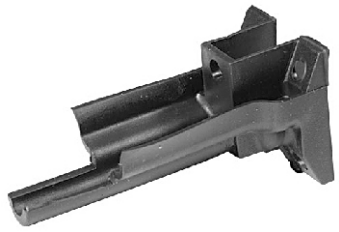

Υδατολεκάνη απορροής ενδιάμεση
Water evacuation middle position

Στατικά

Static

General Remarks

The following data and tables are provided as a guide for calculating wind loads, snow loads, and dead loads for various aluminum constructions. This information has been developed by engineers and is intended to be used by engineers as a supplement and not as a replacement to the European-Union building codes and standards, the national building codes and standards specific to each country or the general conditions and technical reports that apply to any particular project. Load bearing requirements and reinforcements must be specified according to individual calculations. All calculations and specifications should be made by a registered/authorize architect or engineer or company that has experience with curtain wall design in your local area. We do not assume any liability for calculations made using the following information. These calculations do not replace the necessary structural engineering surveys.

Mullion Calculations

Moment of inertia formula for the mullions

In Aluminium curtain wall systems, the choice of the profile to be used at a particular structure is based on the calculation of the required Moment of Inertia (MoI) of the aluminium profiles. The mullion must be stiff enough not to deform excessively when is subjected to the maximum design loads. The amount of mullion bending should be small enough to prevent the glazing to crack. The main loading of the mullions is due to the wind pressure. It is assumed that each mullion is loaded by the force that half glass panel transmits to it on one side, and half glass panel on the other side, resulting in rectangular loading (see figure below). The mullions can be supported in different ways, and the corresponding formula for the Moment of Inertia (MoI) must be used during calculations. Here we will consider three different mullion support configurations:

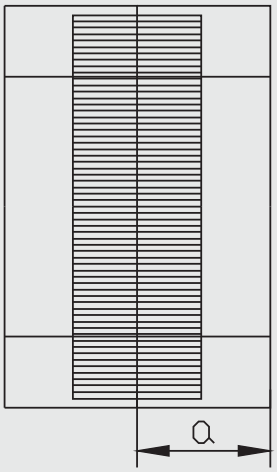

In the following equations:

I: Required Moment of Inertia of the mullion (cm^4)

W: Wind load (kN/m^2)

L: Length (m)

E: Young's Modulus of Elasticity (Gpa)

a: Distance between mullions (m)

F: ή 0,015 m whichever is smaller
(glazing requirement-see below)

One end simply supported, with rolling support at the other end.

$$I = \frac{5 \times W \times a \times L^4}{384 \times E \times F} \times 100$$

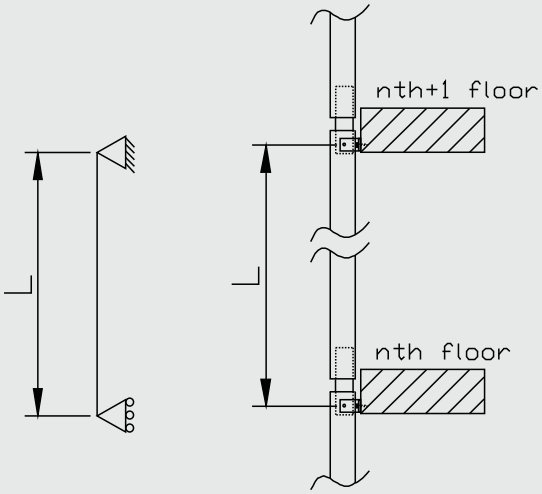

This is the typical support case for curtain wall mullions that span from floor to floor at a multistory building. The top end of the mullion can pivot around the screw that connects it with the structural bracket, and the lower end can slide on the insert that connects it with the mullion below.

Mullion Calculations

One end simply supported, and rolling support at the middle and at the other end:

$$I = \frac{5 \times W \times a \times L^4}{922 \times E \times F} \times 100$$

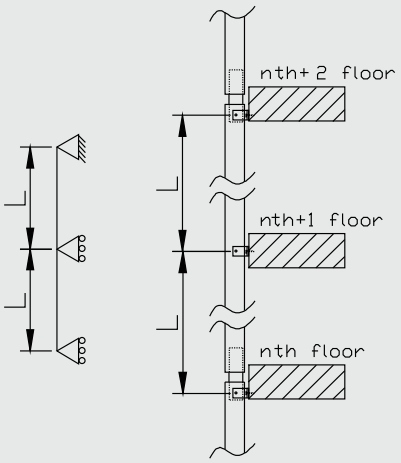

In this case we support the mullion with a support bracket at the middle, situated at the intermediate floor, if the mullion spans two floors. Alternatively the middle bracket can be fixed on a steel beam, mounted horizontally in the space between two floors. Note that the length L in this case is the distance between the support points and not the total mullion length.

One end simply supported, with a rolling support near the simple support, and a rolling support at the other end. Here we have two cases:

If

$$\frac{L_2}{L_1} \geq 0.2$$

$$I = \frac{W \times a \times L_1^2}{384 \times E \times F} \times \left(9 \times L \times L_1 - 3 \times L^2 - 4 \times L_1^2\right) \times 100$$

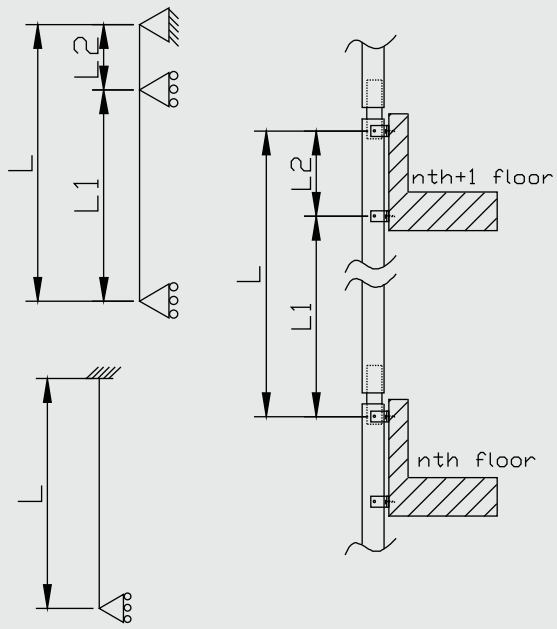

This formula can be used in the case where there is a reinforced concrete wall section at each floor. This allows the mullion to be supported at three points, two of them being close to each other at the top, and one at the bottom.

If

$$\frac{L_2}{L_1} < 0.2 \qquad I = \frac{W \times a \times L^4}{185 \times E \times F} \times 100$$

In this case the upper end of the mullion is essentially fixed. This can be achieved using two brackets quite close to each other, or by using one bracket which is big enough to accommodate two holes and two mounting screws along the direction of the length of the mullion.

Wind Pressure Value (W)

The value of the wind pressure to be used in the calculations depends primarily on the height from the floor level where the curtain wall is situated. As a guideline, the wind pressure values with respect to the structure height are given in the table below:

Building height (m)	Wind pressure (kN/m^2)
0 - 8	0,5
8 - 20	0,8
20 - 100	1,1

Wind Pressure Value (W)

In some cases a correction factor must be used, to take into account specific environmental conditions. As a design rule, the wind pressure caused by a certain wind speed is given by the equation:

Where:
W : Wind load (kN/m^2)
V : Design (maximum) wind speed (km/hr)

$$W = \frac{483 \times V^2}{10^7}$$

Allowable Deflection (F)

In accordance with EN 13830: 2003
The curtain walling shall be sufficiently rigid to resist the declared wind loads for serviceability (5.2.3. c), both positive and negative, when tested in accordance with EN 12179. It shall transfer the declared wind loads to the building's structure, safely, via the fixings intended for that purpose. The declared wind load results from testing in accordance with EN 12179.

Under the declared wind loads the maximum frontal deflection of the curtain walling's framing members shall not exceed L/200, or 15 mm, whichever is the less, when measured between the points of support or anchorage to the building's structure, in compliance with EN 13116.

Transom Calculations

The transom loading is mainly due to the weight of the glazing along the vertical direction, and due to the wind load horizontally.

Required Glazing Thickness

For single glazing, the minimum thickness is calculated using the following equations:

$$\frac{D_g}{D_s} \leq 3 \qquad e = \sqrt{\frac{1000 \times D_g \times D_s \times W}{72}}$$

$$\frac{D_g}{D_s} > 3 \qquad e = \frac{L \times \sqrt{1000 \times W}}{4.9}$$

Where:
e : Minimum theoretical glass thickness (mm)
W : Wind load (kN/m^2)
D_s : The smaller glazing dimension (width or length) (m)
D_g : The greater glazing dimension (width or length) (m)

in accordance with EN 13830: 2003
The curtain walling shall sustain its self-weight plus any attachments incorporated into it by original design. It shall transfer the weight to the building structure, safely, via the fixings intended for that purpose.

Self-weights shall be determined in accordance with EN 1991-1-1.

The maximum deflection of any main horizontal framing from vertical loads shall not exceed L/500 or 3 mm, whichever is the less.

Always consult the glazing manufacturer when calculating the required glazing thickness and maximum allowable dimensions.

In case that a double glazing is the minimum total thickness of both glass panels will be equal to the minimum single glazing thickness multiplied by 1.5. For a Triplex glazing the minimum total thickness of both glass panels will be equal to the minimum single glazing thickness multiplied by 1.7.

Glazing Weight

After selecting the glass thickness to be used, the total weight of the glazing can be calculated: we have 2.5kg per m^2 of glazing area per mm of glass thickness. For example, a 10mm thick glass (or a double glazing with 5+5 or 4+6 mm glass panels) will weight 25 kg per m^2. Always consult with glazing manufacturing for glazing weight and maximum glazing panel size.

Moment of Inertia Formula for the Transom

The transom is supported by two fixed supports at both ends.

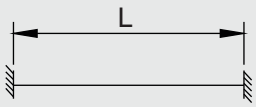

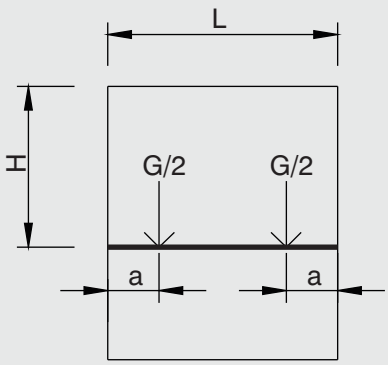

Bending in the vertical plane

The required MoI for the transom for bending in the vertical plane (due to the weight of the glazing) is given by the equation:

$$I_y = \frac{G \times a}{48 \times E \times F_T} \times \left(3 \times L^2 - 4 \times a^2\right)$$

Bending in the horizontal plane

The required MoI for the transom for bending in the horizontal plane (due to the wind pressure) is given by the equation (fixed support at both ends):

$$I_x = \frac{W \times H \times a^4}{384 \times E \times F} \times 100$$

In the above equations:

Iix = Required Moment of Inertia of the transom for bending in the horizontal plane (cm^4)

Iy = Required Moment of Inertia of the transom for bending in the vertical plane (cm^4)

W = Wind load (kN/m^2)

G = Total glazing weight (kg)

H = Glazing height (m)

a = Distance of the glazing support wedge from the transom end (a =0,15m)

L = Width of glazing (m)

E = Young's Modulus of Elasticity (GPa)

$Ft = \frac{L}{500}$, or 0,003m , whichever is smaller (EN 13830)

$F = \frac{L}{200}$, or 0.015m, whichever is smaller (EN 13830)

Procedure for the static pre-dimensioning of facade profiles

1. Determine the required moment of inertia for mullion and transom based on wind loads and installation height.

2. Determine the required moment of inertia (deflection) for transom based on insert element weight and centre-to-centre distances.

3. Verify wether dimensioning of T-bracket and glass retainer is sufficient with regard to requirements.

The sequence of procedure may be changed, but all items for static pre-dimensioning must be checked!

Calculation Examples

The following pages give examples of various situations and how to calculate the required moment of inertia for mullions and transoms. After determinig the required values you should choose the correct profile or profile combination from the profile load bearing chart on the Table 7.7.

Example of a calculation for a uniform load with two supports

Mullion pre-dimensioning

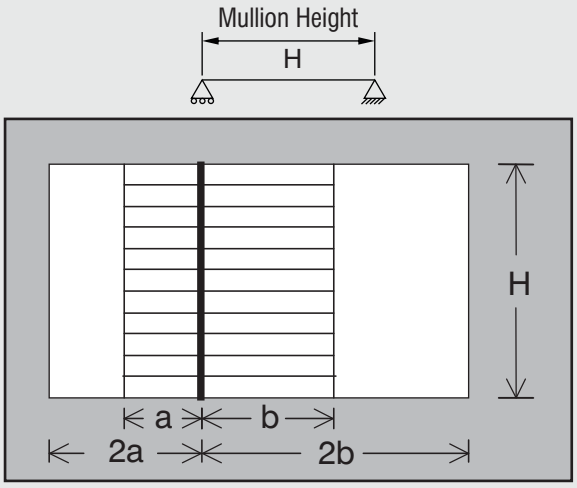

Installation height15m
Correction factorFw=1,6

Glass width 2a120cm
Glass width 2b320cm
Height between supports H300cm

Load width
(Case C)a60cm
Load width
(Case A)b150cm

Required Ix in accordance with table 1
Ix,a = 30,1cm^4
Ix,b = 75,3cm^4
I,x,total = 105,4cm^{4}Ix,req = Fw * Ix,total = 1,6 * 105,4cm^4 = 168,7cm^4

Transom pre-dimensioning

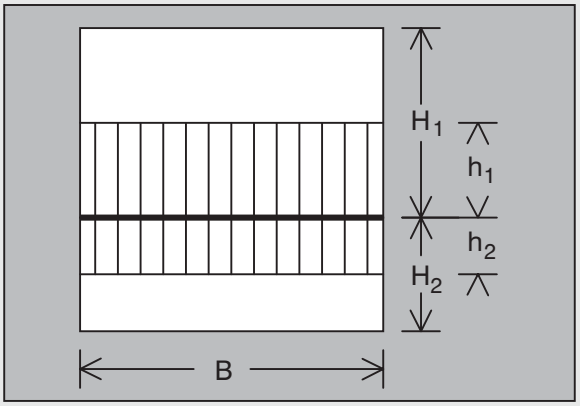

Installation height15m
Correction factorFw=1,6

Glass width200cm
Glass heightH 1200cm
Glass height H 2100cm

Load width
(Case C)h1100cm

Load width
(Case C)h250cm

Required Ix in accordance with table 1
Ix,1 = 14,9cm^4
Ix,2 = 7,4cm^4
I,x,total = 22,3cm^{4}Ix,req = Fw * Ix,total = 1,6 * 22,3cm^4 = 35,7cm^4

Table 1 : Required moment of inertia I_x for a uniform load with two supports
Modulus of elasticity aluminium = 7000kN / cm^4 Deflection fmax=l / 200 or ≤ 15mm

$$I_x = \frac{5\,W\,a\,H^4}{384\,E\,f}$$

W = Dynamic wind pressure kN / m^2
a = Load width (cm)
b = Load width (cm)
H = Height between brackets (cm)
E = Modulus of elasticity = 7000kN / cm^{4}H = Mullion height (cm)
f = Maximum deflection ≤ 15mm 2a = Width between mullions (cm)
2b = Width between mullions (cm)

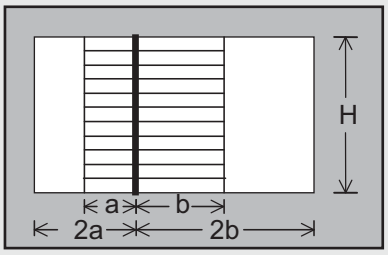

Load width (cm)

Height (cm)	20	30	40	50	60	70	80	90	100	110
100	0,4	0,6	0,7	0,9	1,1	1,3	1,5	1,7	1,9	2,0
110	0,5	0,7	1,0	1,2	1,5	1,7	2,0	2,2	2,5	2,7
120	0,6	1,0	1,3	1,6	1,9	2,3	2,6	2,9	3,2	3,5
130	0,8	1,2	1,6	2,0	2,5	2,9	3,3	3,7	4,1	4,5
140	1,0	1,5	2,0	2,6	3,1	3,6	4,1	4,6	5,1	5,6
150	1,3	1,9	2,5	3,1	3,8	4,4	5,0	5,7	6,3	6,9
160	1,5	2,3	3,0	3,8	4,6	5,3	6,1	6,9	7,6	8,4
170	1,8	2,7	3,7	4,6	5,5	6,4	7,3	8,2	9,1	10,1
180	2,2	3,3	4,3	5,4	6,5	7,6	8,7	9,8	10,8	11,9
190	2,6	3,8	5,1	6,4	7,7	8,9	10,2	11,5	12,8	14,0
200	3,0	4,5	6,0	7,4	8,9	10,4	11,9	13,4	14,9	16,4
210	3,4	5,2	6,9	8,6	10,3	12,1	13,8	15,5	17,2	18,9
220	4,0	5,9	7,9	9,9	11,9	13,9	15,8	17,8	19,8	21,8
230	4,5	6,8	9,1	11,3	13,6	15,8	18,1	20,4	22,6	24,9
240	5,1	7,7	10,3	12,9	15,4	18,0	20,6	23,1	25,7	28,3
250	5,8	8,7	11,6	14,5	17,4	20,3	23,3	26,2	29,1	32,0
260	6,5	9,8	13,1	16,3	19,6	22,9	26,2	29,4	32,7	36,0
270	7,3	11,0	14,6	18,3	22,0	25,6	29,3	33,0	36,6	40,3
280	8,2	12,3	16,3	20,4	24,5	28,6	32,7	36,8	40,8	44,9
290	9,1	13,6	18,1	22,7	27,2	31,8	36,3	40,8	45,4	49,9
300	10,0	15,1	20,1	25,1	30,1	35,2	40,2	45,2	50,2	55,2
310	11,5	17,2	22,9	28,6	34,4	40,1	45,8	51,5	57,3	63,0
320	13,0	19,5	26,0	32,5	39,0	45,5	52,0	58,5	65,0	71,5
330	14,7	22,1	29,4	36,8	44,1	51,5	58,8	66,2	73,5	80,9
340	16,6	24,9	33,1	41,4	49,7	58,0	66,3	74,6	82,9	91,1
350	18,6	27,9	37,2	46,5	55,8	65,1	74,4	83,7	93,0	102,3
360	20,8	31,2	41,7	52,1	62,5	72,9	83,3	93,7	104,1	114,6
370	23,2	34,9	46,5	58,1	69,7	81,3	93,0	104,6	116,2	127,8
380	25,9	38,8	51,7	64,6	77,6	90,5	103,4	116,4	129,3	142,2
390	28,7	43,0	57,4	71,7	86,1	100,4	114,8	129,1	143,4	157,8
400	31,7	47,6	63,5	79,4	95,2	111,1	127,0	142,9	158,7	174,6
410	35,0	52,6	70,1	87,6	105,1	122,6	140,2	157,7	175,2	192,7
420	38,6	57,9	77,2	96,5	115,8	135,1	154,4	173,6	192,9	212,2
430	42,4	63,6	84,8	106,0	127,2	148,4	169,6	190,8	212,0	233,2
440	46,5	69,7	93,0	116,2	139,4	162,7	185,9	209,2	232,4	255,6
450	50,9	76,3	101,7	127,1	152,6	178,0	203,4	228,8	254,3	279,7
460	55,5	83,3	111,0	138,8	166,6	194,3	222,1	249,9	277,6	305,4
470	60,5	90,8	121,0	151,3	181,5	211,8	242,0	272,3	302,6	332,8
480	65,8	98,7	131,7	164,6	197,5	230,4	263,3	296,2	329,1	362,1
490	71,5	107,2	143,0	178,7	214,5	250,2	286,0	321,7	357,4	393,2
500	77,5	116,3	155,0	193,8	232,5	271,3	310,0	348,8	387,5	426,3
550	113,5	170,2	227,0	283,7	340,4	397,2	453,9	510,6	567,4	624,1
600	160,7	241,1	321,4	401,8	482,1	562,5	642,9	723,2	803,6	883,9

Note: When calculating the required moment of inertia for steel, you should multiply the value on Tables 7.1-7.6 by 0,33 to compensate for the modulus of elasticity of steel. (E=21000 kN/cm^2)

Table 1 : Required moment of inertia I_x for a uniform load with two supports
Modulus of elasticity aluminium = 7000kN / cm^4 Deflection fmax=l / 200 or ≤ 15mm

Ix Required = (Ixa + Ixb) * Fw
Ixa = Moment of inertia from table 5a
Ixb = Moment of inertia from table 5a
Fw = Correction factor from table 5b

This chart is made for a dynamic wind pressure of 0,5kN/m .
A correction factor "Fw" must be used in order to calculate the required dynamic wind pressure.

Table 1B

Height above ground (m)	Wind pressure (kN/m2)	Factor Fw
0 - 8	0,5	1,0
8 - 20	0,8	1,6
20 - 100	1,1	2,2
> 100	1,1	2,6

Load width (cm)

Height (cm)	120	130	140	150	160	170	180	190	200	210
100	2,2	2,4	2,6	2,8	3,0	3,2	3,3	3,5	3,7	3,9
110	3,0	3,2	3,5	3,7	4,0	4,2	4,5	4,7	5,0	5,2
120	3,9	4,2	4,5	4,8	5,1	5,5	5,8	6,1	6,4	6,8
130	4,9	5,3	5,7	6,1	6,5	6,9	7,4	7,8	8,2	8,6
140	6,1	6,6	7,1	7,7	8,2	8,7	9,2	9,7	10,2	10,7
150	7,5	8,2	8,8	9,4	10,0	10,7	11,3	11,9	12,6	13,2
160	9,1	9,9	10,7	11,4	12,2	13,0	13,7	14,5	15,2	16,0
170	11,0	11,9	12,8	13,7	14,6	15,5	16,4	17,4	18,3	19,2
180	13,0	14,1	15,2	16,3	17,4	18,4	19,5	20,6	21,7	22,8
190	15,3	16,6	17,9	19,1	20,4	21,7	23,0	24,2	25,5	26,8
200	17,9	19,3	20,8	22,3	23,8	25,3	26,8	28,3	29,8	31,3
210	20,7	22,4	24,1	25,8	27,6	29,3	31,0	32,7	34,5	36,2
220	23,8	25,7	27,7	29,7	31,7	33,7	35,7	37,6	39,6	41,6
230	27,2	29,4	31,7	33,9	36,2	38,5	40,7	43,0	45,3	47,5
240	30,9	33,4	36,0	38,6	41,1	43,7	46,3	48,9	51,4	54,0
250	34,9	37,8	40,7	43,6	46,5	49,4	52,3	55,2	58,1	61,0
260	39,2	42,5	45,8	49,0	52,3	55,6	58,8	62,1	65,4	68,7
270	43,9	47,6	51,3	54,9	58,6	62,2	65,9	69,6	73,2	76,9
280	49,0	53,1	57,2	61,3	65,3	69,4	73,5	77,6	81,7	85,8
290	54,4	59,0	63,5	68,0	72,6	77,1	81,7	86,2	90,7	95,3
300	60,3	65,3	70,3	75,3	80,4	85,4	90,4	95,4	100,4	105,5
310	68,7	74,4	80,2	85,9	91,6	97,3	103,1	108,8	114,5	120,3
320	78,0	84,5	91,0	97,5	104,0	110,5	117,0	123,5	130,0	136,5
330	88,2	95,6	102,9	110,3	117,7	125,0	132,4	139,7	147,1	154,4
340	99,4	107,7	116,0	124,3	132,6	140,9	149,1	157,4	165,7	174,0
350	111,7	121,0	130,3	139,6	148,9	158,2	167,5	176,8	186,1	195,4
360	125,0	135,4	145,8	156,2	166,6	177,0	187,5	197,9	208,3	218,7
370	139,4	151,1	162,7	174,3	185,9	197,5	209,2	220,8	232,4	244,0
380	155,1	168,1	181,0	193,9	206,9	219,8	232,7	245,6	258,6	271,5
390	172,1	186,5	200,8	215,2	229,5	243,9	258,2	272,5	286,9	301,2
400	190,5	206,3	222,2	238,1	254,0	269,8	285,7	301,6	317,5	333,3
410	210,3	227,8	245,3	262,8	280,3	297,9	315,4	332,9	350,4	367,9
420	231,5	250,8	270,1	289,4	308,7	328,0	347,3	366,6	385,9	405,2
430	254,4	275,6	296,8	318,0	339,2	360,4	381,6	402,8	424,0	445,2
440	278,9	302,1	325,4	348,6	371,8	395,1	418,3	441,6	464,8	488,0
450	305,1	330,5	356,0	381,4	406,8	432,2	457,7	483,1	508,5	533,9
460	333,1	360,9	388,7	416,4	444,2	472,0	499,7	527,5	555,2	583,0
470	363,1	393,3	423,6	453,8	484,1	514,4	544,6	574,9	605,1	635,4
480	395,0	427,9	460,8	493,7	526,6	559,5	592,5	625,4	658,3	691,2
490	428,9	464,7	500,4	536,2	571,9	607,6	643,4	679,1	714,9	750,6
500	465,0	503,8	542,5	581,3	620,0	658,8	697,5	736,3	775,0	813,8
550	680,9	737,6	794,3	851,1	907,8	964,5	1021,3	1078,0	1134,8	1191,5
600	964,3	1044,6	1125,0	1205,4	1285,7	1366,1	1446,4	1526,8	1607,1	1687,5

Note: When calculating the required moment of inertia for steel, you should multiply the value on Tables 7.1-7.6 by 0,33 to compensate for the modulus of elasticity of steel. (E=21000 kN/cm^2)

Table 2 : Required moment of inertia I_x for a uniform load with three supports
Modulus of elasticity aluminium = 7000kN / cm^4 Deflection fmax=l / 200 or ≤ 15mm

$$I_x = \frac{5\,W\,a\,H^4}{922\,E\,f}$$

W = Dynamic wind pressure kN / m^2
a = Load width (cm)
b = Load width (cm)
H = Height between brackets (cm)
E = Modulus of elasticity = 7000kN / cm^{4}H = Mullion height (cm)
f = Maximum deflection ≤ 15mm 2a = Width between mullions (cm)
2b = Width between mullions (cm)

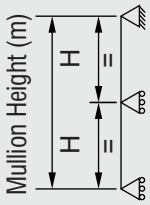

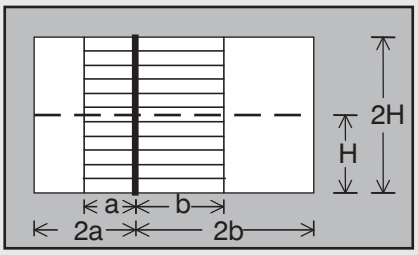

Load width (cm)

Height between support brackets (cm)	20	30	40	50	60	70	80	90	100	110
250	2,0	3,0	4,0	5,0	6,1	7,1	8,1	9,1	10,1	11,1
260	2,4	3,5	4,7	5,9	7,1	8,3	9,4	10,6	11,8	13,0
270	2,7	4,1	5,5	6,9	8,2	9,6	11,0	12,4	13,7	15,1
280	3,2	4,8	6,3	7,9	9,5	11,1	12,7	14,3	15,9	17,5
290	3,7	5,5	7,3	9,1	11,0	12,8	14,6	16,4	18,3	20,1
300	4,2	6,3	8,4	10,5	12,6	14,6	16,7	18,8	20,9	23,0
310	4,8	7,2	9,5	11,9	14,3	16,7	19,1	21,5	23,8	26,2
320	5,4	8,1	10,8	13,5	16,2	19,0	21,7	24,4	27,1	29,8
330	6,1	9,2	12,2	15,3	18,4	21,4	24,5	27,6	30,6	33,7
340	6,9	10,4	13,8	17,3	20,7	24,2	27,6	31,1	34,5	38,0
350	7,8	11,6	15,5	19,4	23,3	27,1	31,0	34,9	38,8	42,6
360	8,7	13,0	17,3	21,7	26,0	30,4	34,7	39,0	43,4	47,7
370	9,7	14,5	19,4	24,2	29,0	33,9	38,7	43,6	48,4	53,2
380	10,8	16,2	21,5	26,9	32,3	37,7	43,1	48,5	53,8	59,2
390	11,9	17,9	23,9	29,9	35,8	41,8	47,8	53,8	59,7	65,7
400	13,2	19,8	26,4	33,1	39,7	46,3	52,9	59,5	66,1	72,7
410	14,6	21,9	29,2	36,5	43,8	51,1	58,4	65,7	73,0	80,3
420	16,1	24,1	32,1	40,2	48,2	56,2	64,3	72,3	80,4	88,4
430	17,7	26,5	35,3	44,1	53,0	61,8	70,6	79,5	88,3	97,1
440	19,4	29,0	38,7	48,4	58,1	67,8	77,4	87,1	96,8	106,5
450	21,2	31,8	42,4	52,9	63,5	74,1	84,7	95,3	105,9	116,5

N o t e :
The longest bar available from Alumil is 750cm. Thererfore it is unneccessary to calculate a mullion height greater than 750cm. This means the height between the support brackets for a three support load must be less than or equal to 375cm. For dimensions greater than those found on tables 5a and 6a, please consult with the engineering department at your local Alumil supplier.

Note: When calculating the required moment of inertia for steel, you should multiply the value on Tables 7.1-7.6 by 0,33 to compensate for the modulus of elasticity of steel. (E=21000 kN/cm^2)

Table 2 : Required moment of inertia I_x for a uniform load with three supports
Modulus of elasticity aluminium = 7000kN / cm^4 Deflection fmax=l / 200 or ≤ 15mm

Ix Required = (Ixa + Ixb) * Fw
Ixa = Moment of inertia from table 5a
Ixb = Moment of inertia from table 5a
Fw = Correction factor from table 5b

This chart is made for a dynamic wind pressure of 0,5kN/m .
A correction factor "Fw" must be used in order to calculate the required dynamic wind pressure.

Table 2B

Height above ground (m)	Wind pressure (kN/m2)	Factor Fw
0 - 8	0,5	1,0
8 - 20	0,8	1,6
20 - 100	1,1	2,2
> 100	1,1	2,6

Load width (cm)

Height between support brackets (cm)	120	130	140	150	160	170	180	190	200	210
250	12,1	13,1	14,1	15,1	16,1	17,1	18,2	19,2	20,2	21,2
260	14,2	15,3	16,5	17,7	18,9	20,1	21,2	22,4	23,6	24,8
270	16,5	17,8	19,2	20,6	22,0	23,3	24,7	26,1	27,4	28,8
280	19,0	20,6	22,2	23,8	25,4	27,0	28,6	30,2	31,7	33,3
290	21,9	23,7	25,6	27,4	29,2	31,0	32,9	34,7	36,5	38,4
300	25,1	27,2	29,3	31,4	33,5	35,6	37,7	39,7	41,8	43,9
310	28,6	31,0	33,4	35,8	38,2	40,5	42,9	45,3	47,7	50,1
320	32,5	35,2	37,9	40,6	43,3	46,0	48,7	51,4	54,2	56,9
330	36,7	39,8	42,9	45,9	49,0	52,1	55,1	58,2	61,2	64,3
340	41,4	44,9	48,3	51,8	55,2	58,7	62,1	65,6	69,0	72,5
350	46,5	50,4	54,3	58,1	62,0	65,9	69,8	73,6	77,5	81,4
360	52,0	56,4	60,7	65,1	69,4	73,7	78,1	82,4	86,7	91,1
370	58,1	62,9	67,8	72,6	77,4	82,3	87,1	92,0	96,8	101,6
380	64,6	70,0	75,4	80,8	86,2	91,5	96,9	102,3	107,7	113,1
390	71,7	77,7	83,6	89,6	95,6	101,6	107,5	113,5	119,5	125,5
400	79,3	85,9	92,6	99,2	105,8	112,4	119,0	125,6	132,2	138,8
410	87,6	94,9	102,2	109,5	116,8	124,1	131,3	138,6	145,9	153,2
420	96,4	104,5	112,5	120,5	128,6	136,6	144,6	152,7	160,7	168,7
430	105,9	114,8	123,6	132,4	141,3	150,1	158,9	167,7	176,6	185,4
440	116,1	125,8	135,5	145,2	154,9	164,5	174,2	183,9	193,6	203,3
450	127,1	137,7	148,3	158,5	169,4	180,0	190,6	201,2	211,8	222,4

Note: When calculating the required moment of inertia for steel, you should multiply the value on Tables 7.1-7.6 by 0,33 to compensate for the modulus of elasticity of steel. (E=21000 kN/cm^2)

Table 3 : Required moment of inertia I_x for dead loads on transom
Modulus of elasticity aluminium = 7000kN / cm^4 Deflection fmax=l / 500 or ≤ 3mm

G = Force of glass (Kp)
a = Distance to glazing support (15cm)
H = Glass height (cm)
W = Glass width (cm)
E = Modulus of elasticity = 7000kN / cm^4
f = Maximum deflection l / 500 ή ≤ 3mm

$$I_{y,\,req} = \frac{\frac{G}{2}\, a\, (3\ell^2 - 4a^2)}{24\, E\, f}$$

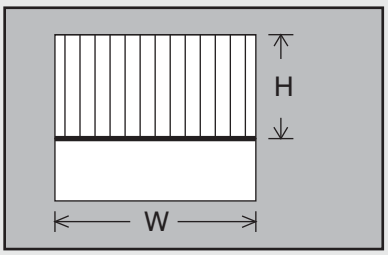

Glass width (cm) This chart is for glazing thickness 12mm (6/12/6 ή 6/15/6)

Glass height (cm)	20	30	40	50	60	70	80	90	100	110
100	0,0	0,1	0,3	0,5	0,7	1,0	1,3	1,7	2,1	2,6
110	0,0	0,1	0,3	0,5	0,8	1,1	1,5	1,9	2,3	2,8
120	0,0	0,2	0,3	0,6	0,9	1,2	1,6	2,1	2,6	3,1
130	0,0	0,2	0,4	0,6	0,9	1,3	1,7	2,2	2,8	3,4
140	0,0	0,2	0,4	0,7	1,0	1,4	1,9	2,4	3,0	3,6
150	0,0	0,2	0,4	0,7	1,1	1,5	2,0	2,6	3,2	3,9
160	0,0	0,2	0,5	0,8	1,2	1,6	2,1	2,7	3,4	4,1
170	0,0	0,2	0,5	0,8	1,2	1,7	2,3	2,9	3,6	4,4
180	0,0	0,2	0,5	0,9	1,3	1,8	2,4	3,1	3,8	4,7
190	0,0	0,3	0,5	0,9	1,4	1,9	2,5	3,3	4,0	4,9
200	0,0	0,3	0,6	1,0	1,4	2,0	2,7	3,4	4,3	5,2
210	0,0	0,3	0,6	1,0	1,5	2,1	2,8	3,6	4,5	5,4
220	0,0	0,3	0,6	1,1	1,6	2,2	2,9	3,8	4,7	5,7
230	0,1	0,3	0,7	1,1	1,7	2,3	3,1	3,9	4,9	6,0
240	0,1	0,3	0,7	1,2	1,7	2,4	3,2	4,1	5,1	6,2
250	0,1	0,3	0,7	1,2	1,8	2,5	3,3	4,3	5,3	6,5
260	0,1	0,3	0,7	1,3	1,9	2,6	3,5	4,4	5,5	6,7
270	0,1	0,4	0,8	1,3	2,0	2,7	3,6	4,6	5,7	7,0
280	0,1	0,4	0,8	1,4	2,0	2,8	3,7	4,8	6,0	7,2
290	0,1	0,4	0,8	1,4	2,1	2,9	3,9	5,0	6,2	7,5
300	0,1	0,4	0,9	1,4	2,2	3,0	4,0	5,1	6,4	7,8
310	0,1	0,4	0,9	1,5	2,2	3,1	4,1	5,3	6,6	8,0
320	0,1	0,4	0,9	1,5	2,3	3,2	4,3	5,5	6,8	8,3
330	0,1	0,4	0,9	1,6	2,4	3,3	4,4	5,6	7,0	8,5
340	0,1	0,4	1,0	1,6	2,5	3,4	4,5	5,8	7,2	8,8
350	0,1	0,5	1,0	1,7	2,5	3,5	4,7	6,0	7,4	9,1
360	0,1	0,5	1,0	1,7	2,6	3,6	4,8	6,2	7,7	9,3
370	0,1	0,5	1,1	1,8	2,7	3,7	5,0	6,3	7,9	9,6
380	0,1	0,5	1,1	1,8	2,8	3,8	5,1	6,5	8,1	9,8
390	0,1	0,5	1,1	1,9	2,8	3,9	5,2	6,7	8,3	10,1
400	0,1	0,5	1,1	1,9	2,9	4,0	5,4	6,8	8,5	10,4
410	0,1	0,5	1,2	2,0	3,0	4,1	5,5	7,0	8,7	10,6
420	0,1	0,6	1,2	2,0	3,0	4,2	5,6	7,2	8,9	10,9
430	0,1	0,6	1,2	2,1	3,1	4,3	5,8	7,4	9,2	11,1
440	0,1	0,6	1,3	2,1	3,2	4,4	5,9	7,5	9,4	11,4
450	0,1	0,6	1,3	2,2	3,3	4,5	6,0	7,7	9,6	11,6
460	0,1	0,6	1,3	2,2	3,3	4,6	6,2	7,9	9,8	11,9
470	0,1	0,6	1,3	2,3	3,4	4,7	6,3	8,0	10,0	12,2
480	0,1	0,6	1,4	2,3	3,5	4,8	6,4	8,2	10,2	12,4
490	0,1	0,6	1,4	2,4	3,5	4,9	6,6	8,4	10,4	12,7
500	0,1	0,7	1,4	2,4	3,6	5,0	6,7	8,6	10,6	12,9
550	0,1	0,7	1,6	2,7	4,0	5,6	7,4	9,4	11,7	14,2
600	0,1	0,8	1,7	2,9	4,3	6,1	8,0	10,3	12,8	15,5

Note: When calculating the required moment of inertia for steel, you should multiply the value on Tables 7.1-7.6 by 0,33 to compensate for the modulus of elasticity of steel. (E=21000 kN/cm^2)

Table 3 : Required moment of inertia I_x for dead loads on transom
Modulus of elasticity aluminium = 7000kN / cm^4 Deflection fmax=l / 500 or ≤ 3mm

Iy, req = Iy * Fw

Iy = Required moment of inertia from table 7a

Fw = Correction factor from table 7b

Table 3B : Correction factor Fw

Glazing thickness	Factor Fw	Glazing thickness	Factor Fw
6	0,50	16	1,33
8	0,67	18	1,50
10	0,80	20	1,67
12	1,00	22	1,83
14	1,16	24	2,00

Glass width (cm) This chart is for glazing thickness 12mm (6/12/6 ή 6/15/6)

Glass height (cm)	120	130	140	150	160	170	180	190	200	210
100	3,1	3,6	4,2	4,9	5,9	7,1	8,5	9,9	11,6	13,5
110	3,4	4,0	4,7	5,4	6,5	7,8	9,3	10,9	12,8	14,8
120	3,7	4,4	5,1	5,8	7,1	8,5	10,1	11,9	13,9	16,1
130	4,0	4,7	5,5	6,3	7,7	9,2	11,0	12,9	15,1	17,5
140	4,3	5,1	5,9	6,8	8,3	10,0	11,8	13,9	16,3	18,8
150	4,6	5,5	6,4	7,3	8,9	10,7	12,7	14,9	17,4	20,2
160	4,9	5,8	6,8	7,8	9,5	11,4	13,5	15,9	18,6	21,5
170	5,3	6,2	7,2	8,3	10,1	12,1	14,4	16,9	19,7	22,9
180	5,6	6,6	7,6	8,8	10,7	12,8	15,2	17,9	20,9	24,2
190	5,9	6,9	8,0	9,3	11,2	13,5	16,1	18,9	22,1	25,6
200	6,2	7,3	8,5	9,7	11,8	14,2	16,9	19,9	23,2	26,9
210	6,5	7,6	8,9	10,2	12,4	14,9	17,7	20,9	24,4	28,2
220	6,8	8,0	9,3	10,7	13,0	15,6	18,6	21,9	25,5	29,6
230	7,1	8,4	9,7	11,2	13,6	16,4	19,4	22,9	26,7	30,9
240	7,4	8,7	10,2	11,7	14,2	17,1	20,3	23,9	27,9	32,3
250	7,7	9,1	10,6	12,2	14,8	17,8	21,1	24,9	29,0	33,6
260	8,0	9,5	11,0	12,7	15,4	18,5	22,0	25,9	30,2	35,0
270	8,4	9,8	11,4	13,1	16,0	19,2	22,8	26,9	31,4	36,3
280	8,7	10,2	11,9	13,6	16,6	19,9	23,7	27,9	32,5	37,7
290	9,0	10,6	12,3	14,1	17,2	20,6	24,5	28,8	33,7	39,0
300	9,3	10,9	12,7	14,6	17,8	21,3	25,4	29,8	34,8	40,4
310	9,6	11,3	13,1	15,1	18,4	22,0	26,2	30,8	36,0	41,7
320	9,9	11,7	13,5	15,6	18,9	22,8	27,0	31,8	37,2	43,0
330	10,2	12,0	14,0	16,1	19,5	23,5	27,9	32,8	38,3	44,4
340	10,5	12,4	14,4	16,6	20,1	24,2	28,7	33,8	39,5	45,7
350	10,8	12,7	14,8	17,0	20,7	24,9	29,6	34,8	40,6	47,1
360	11,1	13,1	15,2	17,5	21,3	25,6	30,4	35,8	41,8	48,4
370	11,4	13,5	15,7	18,0	21,9	26,3	31,3	36,8	43,0	49,8
380	11,8	13,8	16,1	18,5	22,5	27,0	32,1	37,8	44,1	51,1
390	12,1	14,2	16,5	19,0	23,1	27,7	33,0	38,8	45,3	52,5
400	12,4	14,6	16,9	19,5	23,7	28,4	33,8	39,8	46,4	53,8
410	12,7	14,9	17,4	20,0	24,3	29,2	34,6	40,8	47,6	55,2
420	13,0	15,3	17,8	20,5	24,9	29,9	35,5	41,8	48,8	56,5
430	13,3	15,7	18,2	20,9	25,5	30,6	36,3	42,8	49,9	57,8
440	13,6	16,0	18,6	21,4	26,0	31,3	37,2	43,8	51,1	59,2
450	13,9	16,4	19,1	21,9	26,6	32,0	38,0	44,8	52,3	60,5
460	14,2	16,8	19,5	22,4	27,2	32,7	38,9	45,8	53,4	61,9
470	14,5	17,1	19,9	22,9	27,8	33,4	39,7	46,8	54,6	63,2
480	14,8	17,5	20,3	23,4	28,4	34,1	40,6	47,8	55,7	64,6
490	15,2	17,8	20,7	23,9	29,0	34,8	41,4	48,7	56,9	65,9
500	15,5	18,2	21,2	24,4	29,6	35,6	42,3	49,7	58,1	67,3
550	17,0	20,0	23,3	26,8	32,6	39,1	46,5	54,7	63,9	74,0
600	18,6	21,8	25,4	29,2	35,5	42,7	50,7	59,7	69,7	80,7

Note: When calculating the required moment of inertia for steel, you should multiply the value on Tables 7.1-7.6 by 0,33 to compensate for the modulus of elasticity of steel. (E=21000 kN/cm^2)

Pre-dimensioning of a three-hinged frame

Load tables besed on a uniform of 1 kN/m²

Required moment of inertia fir rafter due to wind load, snow load and dead weight with roof inclination (normal area, no corners or edges)

E = 7000 kN/cm²

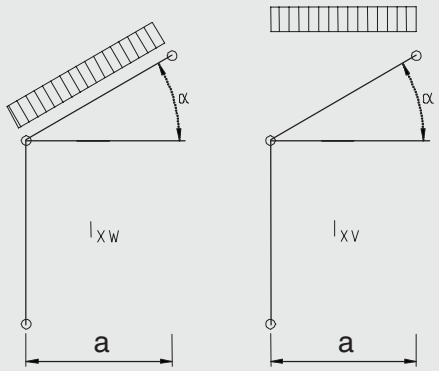

Table 4 : Moment of inertia for various inclinations

Inclination	15⁰		30⁰		45⁰		60⁰	
System depth α (m)	I xw rafter cm⁴	I xw rafter cm⁴	I xw rafter cm⁴	I xw rafter cm⁴	I xw rafter cm⁴	I xw rafter cm⁴	I xw rafter cm⁴	I xw rafter cm⁴
0,5	0,8	0,7	1,1	0,8	2,0	1,0	5,6	1,4
0,6	1,3	1,2	1,9	1,4	3,4	1,7	9,6	2,4
0,7	2,1	2,0	2,9	2,2	5,4	2,7	15,3	3,8
0,8	3,2	3,0	4,4	3,3	8,1	4,0	22,9	5,7
0,9	4,5	4,2	6,3	4,7	11,5	5,8	32,5	8,1
1,0	6,2	5,8	8,6	6,4	15,8	7,9	44,6	11,2
1,1	8,2	7,7	11,4	8,6	21,0	10,5	59,4	14,9
1,2	10,7	10,0	14,8	11,1	27,3	13,6	77,1	19,3
1,3	13,6	12,7	18,9	14,2	34,7	17,3	98,1	24,5
1,4	17,0	15,9	23,6	17,7	43,3	21,7	122,5	30,6
1,5	20,9	19,5	29,0	21,7	53,3	26,6	150,7	37,7
1,6	25,4	23,7	35,2	26,4	64,6	32,3	182,9	45,7
1,7	30,4	28,4	42,2	31,7	77,5	38,8	219,3	54,8
1,8	36,1	33,7	50,1	37,6	92,1	46,0	260,4	65,1
1,9	42,5	39,6	58,9	44,2	108,3	54,1	306,2	76,6
2,0	49,5	46,2	68,7	51,5	126,3	63,1	357,1	89,3
2,1	57,3	53,5	79,6	59,7	146,2	73,1	413,4	103,4
2,2	65,9	61,5	91,5	68,6	168,1	84,0	475,4	118,8
2,3	75,3	70,3	104,5	78,4	192,0	96,0	543,2	135,8
2,4	85,6	79,9	118,8	89,1	218,2	109,1	617,1	154,3
2,5	96,7	90,3	134,2	100,7	246,6	123,3	697,5	174,4
2,6	108,8	101,5	151,0	113,3	277,4	138,7	784,6	196,2
2,7	121,9	113,7	169,1	126,8	310,7	155,3	878,7	219,7
2,8	135,9	126,8	188,6	141,5	346,5	173,2	980,0	245,0
2,9	151,0	140,9	209,5	157,2	384,9	192,5	1088,8	272,2
3,0	167,2	156,0	232,0	174,0	426,2	213,1	1205,4	301,3
3,1	184,5	172,1	256,0	192,0	470,2	235,1	1330,0	332,5
3,2	202,9	189,3	281,5	211,1	517,2	258,6	1462,9	365,7
3,3	222,5	207,6	308,8	231,6	567,2	283,6	1604,3	401,1
3,4	243,4	227,1	337,7	253,3	620,4	310,2	1754,6	438,7
3,5	265,5	247,7	368,4	276,3	676,7	338,4	1914,1	478,5
3,6	288,9	269,5	400,8	300,6	736,4	368,2	2082,9	520,7
3,7	313,6	292,6	435,2	326,4	799,5	399,7	2261,3	565,3
3,8	339,8	317,0	471,4	353,6	866,1	433,0	2449,6	612,4
3,9	367,3	342,7	509,6	382,2	936,3	468,1	2648,2	662,0
4,0	396,3	369,7	549,9	412,4	1010,2	505,1	2857,1	714,3
4,1	426,8	398,2	592,1	444,1	1087,8	543,9	3076,8	769,2
4,2	65,9	61,5	91,5	68,6	168,1	84,0	475,4	118,8
4,3	492,3	459,3	683,1	512,3	1254,9	627,5	3549,4	887,4
4,4	527,5	492,1	731,9	548,9	1344,5	672,3	3802,9	950,7
4,5	564,2	526,4	782,9	587,2	1438,3	719,1	4068,1	1017,0
4,6	602,7	562,3	836,3	627,2	1536,3	768,2	4345,4	1086,3
4,7	642,9	599,8	892,0	669,0	1638,7	819,4	4635,0	1158,7
4,8	684,8	638,9	950,2	712,6	1745,5	872,8	4937,1	1234,3
4,9	728,5	679,7	1010,8	758,1	1856,9	928,5	5252,2	1313,0
5,0	774,0	722,2	1073,9	805,5	1973,0	986,5	5580,4	1395,1

Note: When calculating the required moment of inertia for steel, you should multiply the value on Tables 7.1-7.6 by 0,33 to compensate for the modulus of elasticity of steel. (E=21000 kN/cm²)

Required mullion moment of inertia due to uniform load (with f perm, = h/300) with load 1 kN/m² and width 1m

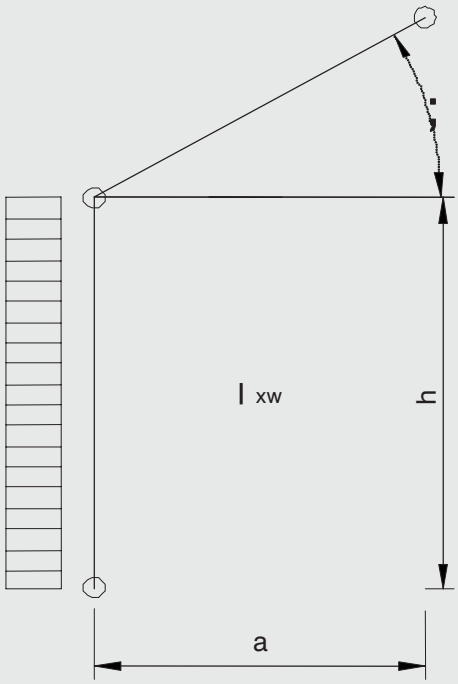

Kink height h (m)	I xw mullion cm⁴
1,0	5,6
1,1	7,4
1,2	9,6
1,3	12,3
1,4	15,3
1,5	18,8
1,6	22,9
1,7	27,4
1,8	32,5
1,9	38,3
2,0	44,6
2,1	51,7
2,2	59,4
2,3	67,9
2,4	77,1
2,5	87,2
2,6	98,1
2,7	109,8
2,8	122,5
2,9	136,1
3,0	150,7
3,1	166,2
3,2	182,9
3,3	200,5
3,4	219,3
3,5	239,3
3,6	260,4
3,7	282,7
3,8	306,2
3,9	331,0
4,0	357,1

Calculation parameters

B = Load width (m)

q = Dynamic pressure according to DIN 1055, part 4
Building height0 - 8m q = 0,5kN/m²
Building height8 - 20m q = 0,8kN/m²
Building height20 - 100m q = 1,1kN/m²

q_S= Snow load in accordance with DIN 1055, part 5, in dependence on the location
q_E= Dead weight in accordance with DIN 1055, part 1, in dependence on the insert element
K_S= Diminution factor for snow load in accordance with DIN 1055, part 5
g= Load conversion factor for dead weight with sloping roofs
c_p= Aerodynamic pressure coefficient in accordance with DIN 1055, part 4

Roof inclination	15°	30°	45°	60°
ks	1,0	1,0	0,6	0,1
g	1,035	1,155	1,414	2,000
cp	Factor according to the valid standard			

List of loads for final dimensioning of three-hinged frame loads

Mullion dimensioning

For the type of load "wind pressure" the result is as follows:

Ireq, mullion = B · I xw mullion · q · (cp · 1,25)

For the type of load "wind suction" the result is as follows:

Ireq, mullion = B · I xw mullion · q · cp

Rafter dimensioning

For the type of load "dead weight" and "snow load":

Ireq, rafter = B · [I xv rafter · (g ·q + ks · qs)]

For the type of load “dead weight“ and 0,5 “snow load“ and “wind load“:

Ireq, rafter = B · [I xv rafter · g (qE + 0,5 · ks ·qs) + (Ixw rafter p ·c 1,25 ·q)]

Μόνο για πίεση ανέμου (κλίση στέγης που υπερβαίνει τις 25 ˚), διαφορετικά 1,0

For the type of load “dead weight“ and 0,5 “snow load“ and “wind load“:

Ireq, rafter = B · [I xv rafter · (g · q + ks ·qs) + (0,5 ·Ixw rafter ·cp ·1,25 ·q)]

Μόνο για πίεση ανέμου (κλίση στέγης που υπερβαίνει τις 25 ˚), διαφορετικά 1,0

For the type of load “wind suction“ - “dead weight“:

Ierf, rafter = B · (I xv rafter · cp suction ·q Ixv rafter ·g ·qE)

The maximum value of the determined results is decisive for the pre-dimensioning of the three-hinged frame!

Calculation example

Given:

	Φορτίο ανέμου q = 0,5kN/m^2
Load width B = 1m	Pressure coefficient vertical Cp = 0,8
System depth α = 3,5m	Pressure coefficient sloping area Cp = 0,6 DIN 1055 chapter 4 table, 12
Folding height h = 2,2m	Snow load qs = 0,75kN/m^2
Roof inclination = 15^0	Diminishing factor ks = 1,00 DIN 1055 chapter 5 table, 1
Glass thickness = 14m	Dead weight qE = 0,39kN/m^2 (glass weight + profile weight)
	Load conversion factor g = 1,035

Mullion dimensioning

For the type of load "wind pressure" the result is as follows:

Ireq, mullion = B · I xw mullion · q · (cp · 1,25)

Ireq, mullion = 1 · 59,4 · 0,5 · (0,8 · 1,25) = 29,7 cm^4

Υπολογισμός διαστάσεων επιτεγίδας (ή τραβέρσα κεκλιμένης στέγης)

For the type of load “dead weight“ and"snow load" the result is as follows:

Ireq, rafter = B · [I xv rafter · (g ·qE + ks · qs)]
Ireq, rafter = 1 · [247,7 · (1,035 ·0,39 + 1,00 · 0,75)] = 285,8 cm^4

For the type of load “dead weight“ and 0,5 “snow load“ and “wind load“:

Ireq, rafter = B · [I xv rafter · (g ·q + 0,5 · ks ·qs) + (Ixw rafter ·1 · 1,25 ·q)]
Ireq, rafter = 1 · [247,7 · (1,035 ·0,39 + 0,5 · 1,00 ·0,75) + (265,5 ·(-0,6) · 1· 0,5)] = 113,2 cm^4

For the type of load “dead weight“ and 0,5 “snow load“ and “wind load“:

Ireq, rafter = B · [I xv rafter · (g · q + ks ·qs) + (0,5 ·Ixw rafter ·1 ·1,25 ·q)]
Ireq, rafter = 1 · [247,7 · (1,035 · 0,39 + 1,00 ·0,75) + (265,5 ·(-0,6) ·1 ·0,5)] = 245,9 cm^4

For the type of load “wind suction“ - “dead weight“ (to be calculated only in case of relevant wind suction forces):

Ierq, rafter = B · (I xv rafter · cp suction ·q ·g ·Ixv rafter ·g ·qE)
Ierq, rafter = 1 · (247,7 · (-0,6) ·0,5 - 247,7 ·1,035 ·0,39) = 174,3 cm^4

From the type of load with the highest requirements the following results with regard to pre-dimensioning:

Iyreq = 285,8 cm^4

Wind load charts for mullions

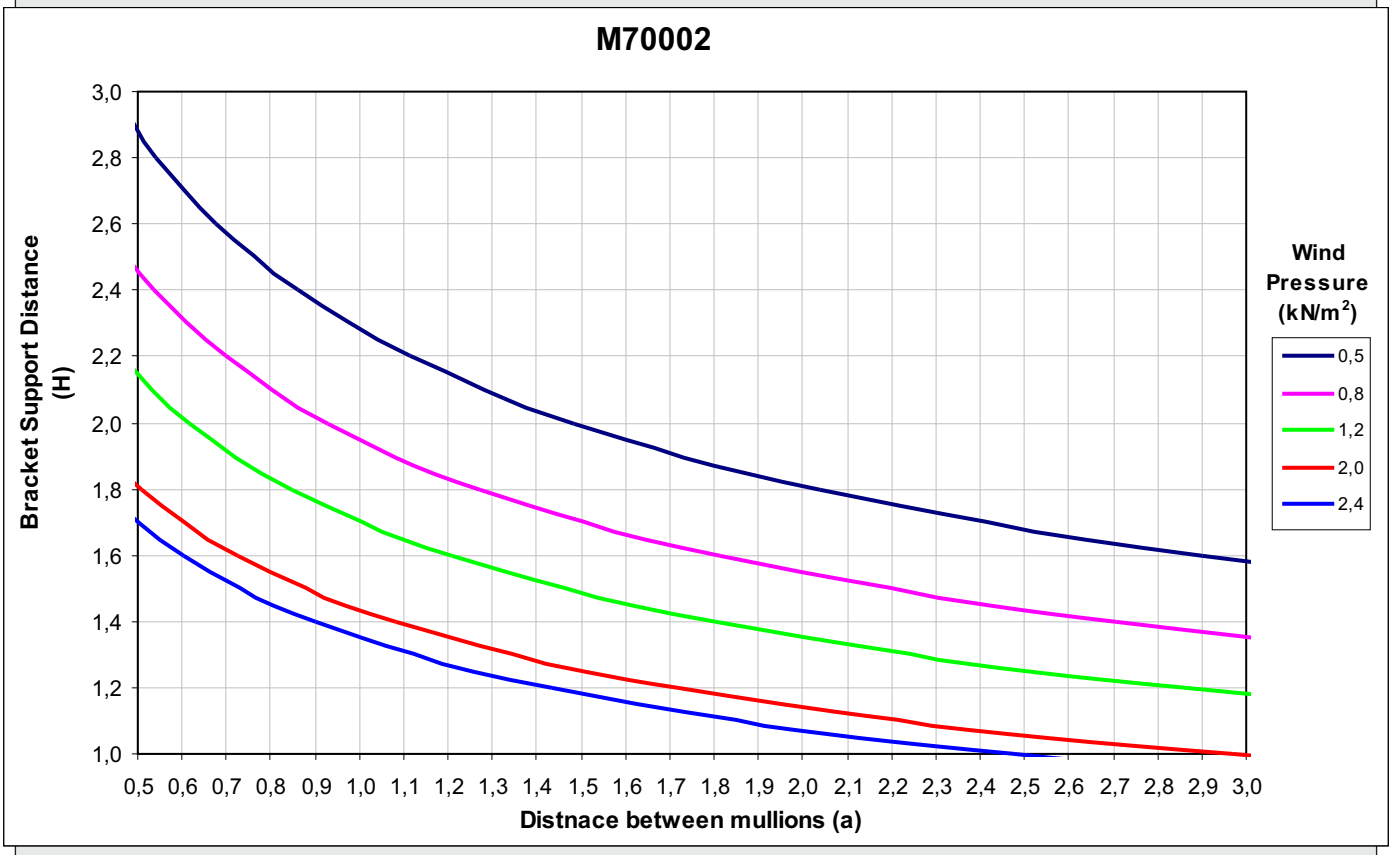

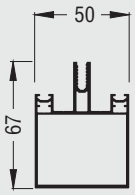

Ix = 22,2 cm^4
Iy = 14,9 cm^4

M70002

Note: The distance "H" is the distance between support points and is not necessarily the mullion height.

Valid for aluminium (E = 7000 kN/cm^2) and f max= l /200

Wind load charts for mullions

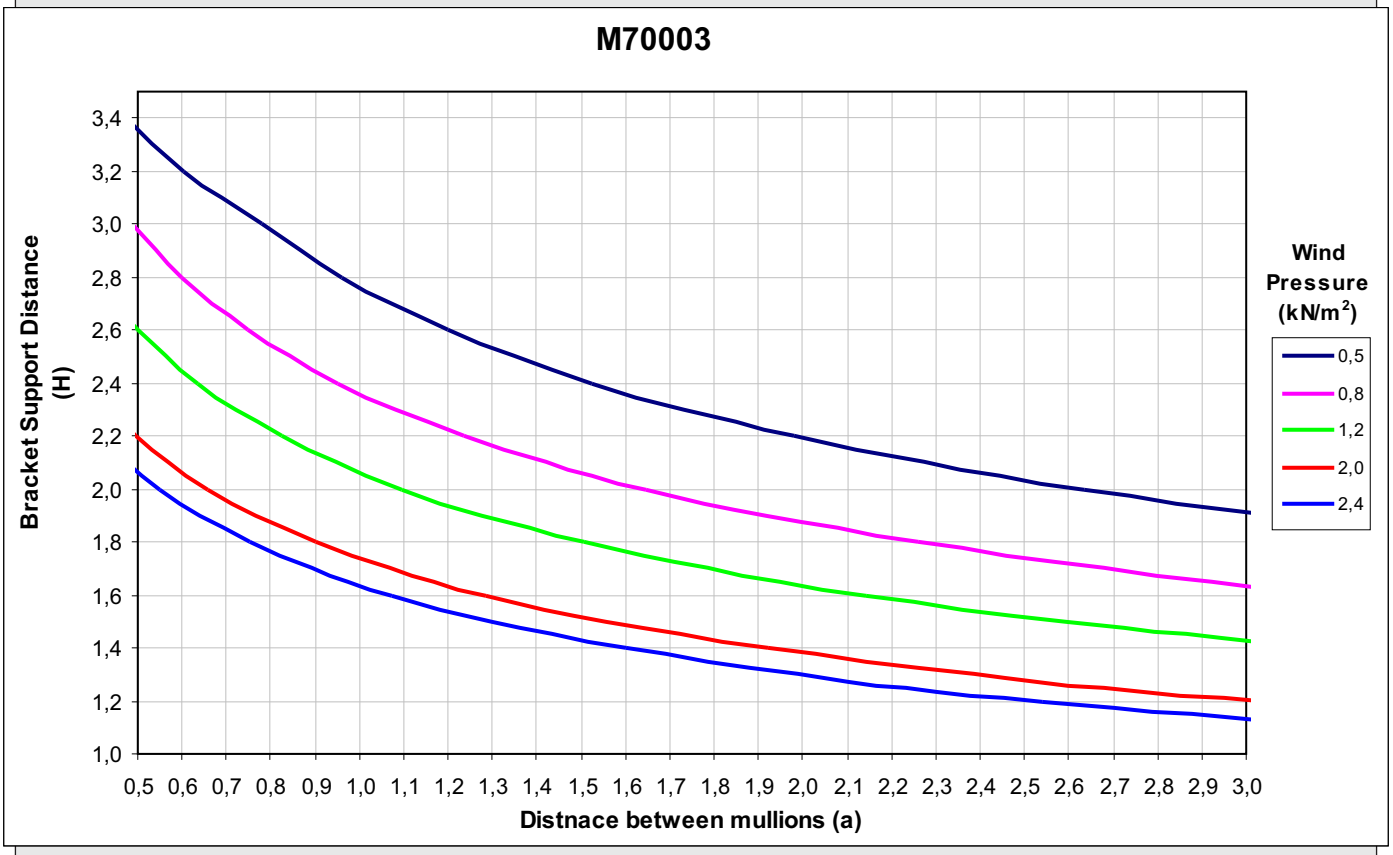

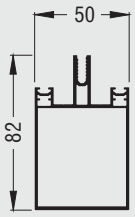

Ix = 39,3 cm^4
Iy = 17,8 cm^4

M70003

Note: The distance "H" is the distance between support points and is not necessarily the mullion height.

Valid for aluminium (E = 7000 kN/cm^2) and f max= l /200

Wind load charts for mullions

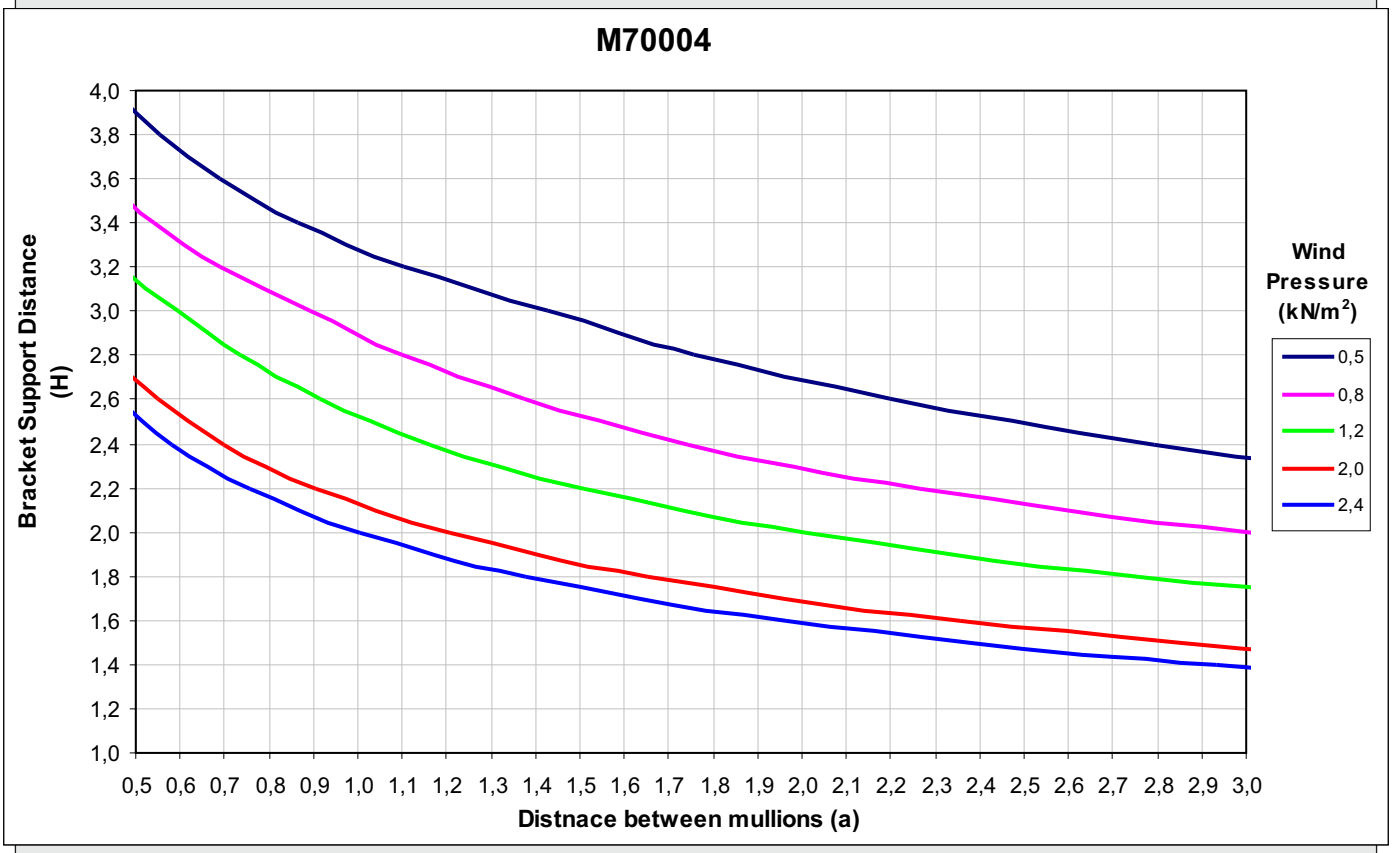

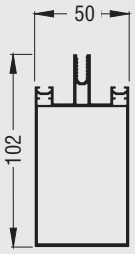

Ix = 72,0 cm^4
Iy = 21,8 cm^4

M70004

Note: The distance "H" is the distance between support points and is not necessarily the mullion height.

Valid for aluminium (E = 7000 kN/cm^2) and f max= l /200

Wind load charts for mullions

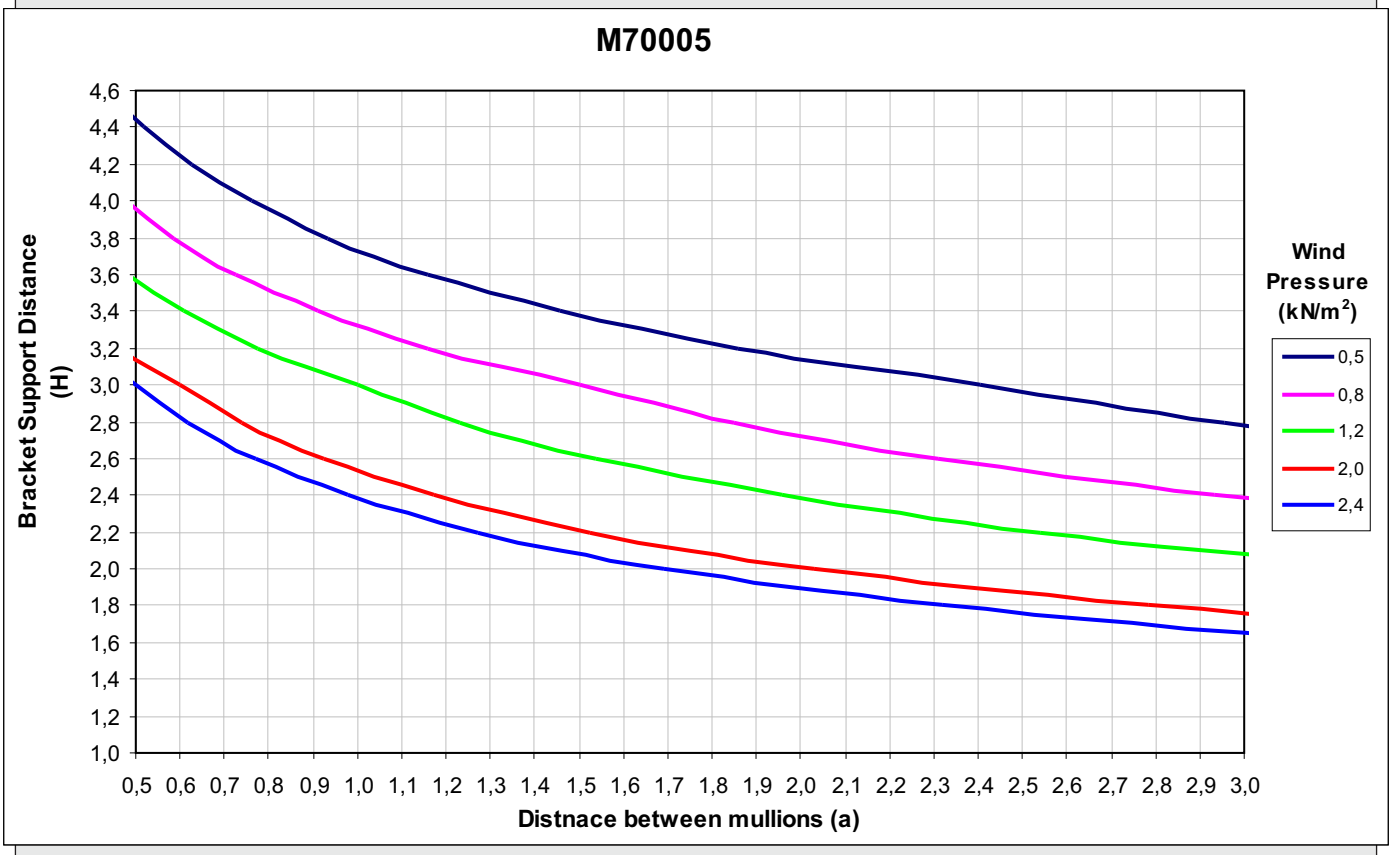

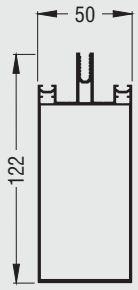

Ix = 120,9 cm^4
Iy = 25,9 cm^4

M70005

Note: The distance "H" is the distance between support points and is not necessarily the mullion height.

Valid for aluminium (E = 7000 kN/cm^2) and f max= l /200

Wind load charts for mullions

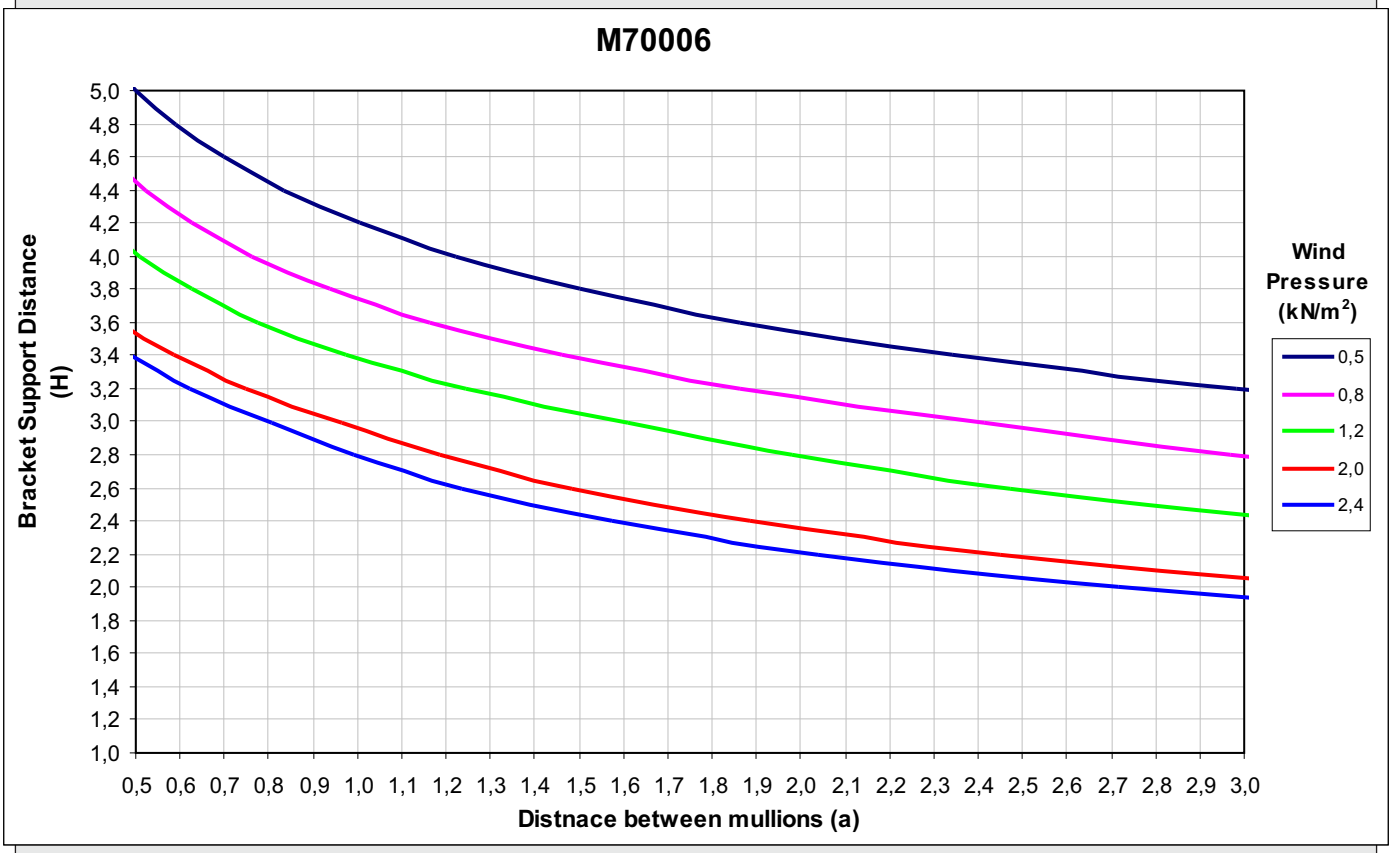

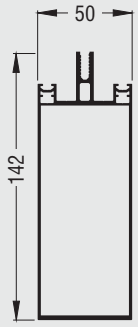

Ix = 193,4 cm^4
Iy = 30,4 cm^4

M70006

Note: The distance "H" is the distance between support points and is not necessarily the mullion height.

Valid for aluminium (E = 7000 kN/cm^2) and f max= l /200

Wind load charts for mullions

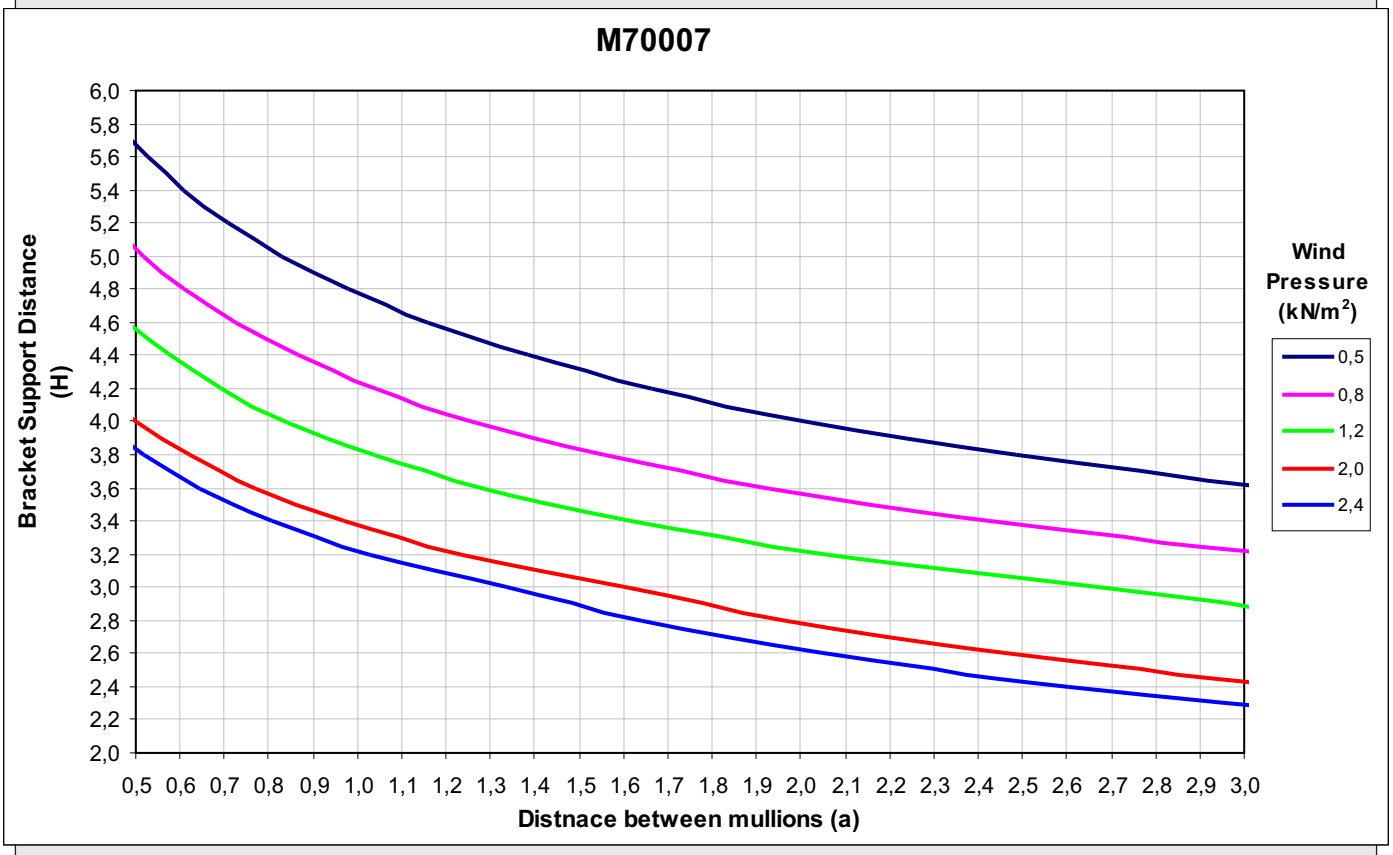

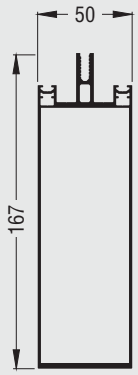

Ix = 318,3 cm^4
Iy = 35,9 cm^4

M70007

Note: The distance "H" is the distance between support points and is not necessarily the mullion height.

Valid for aluminium (E = 7000 kN/cm^2) and f max= l /200

Wind load charts for mullions

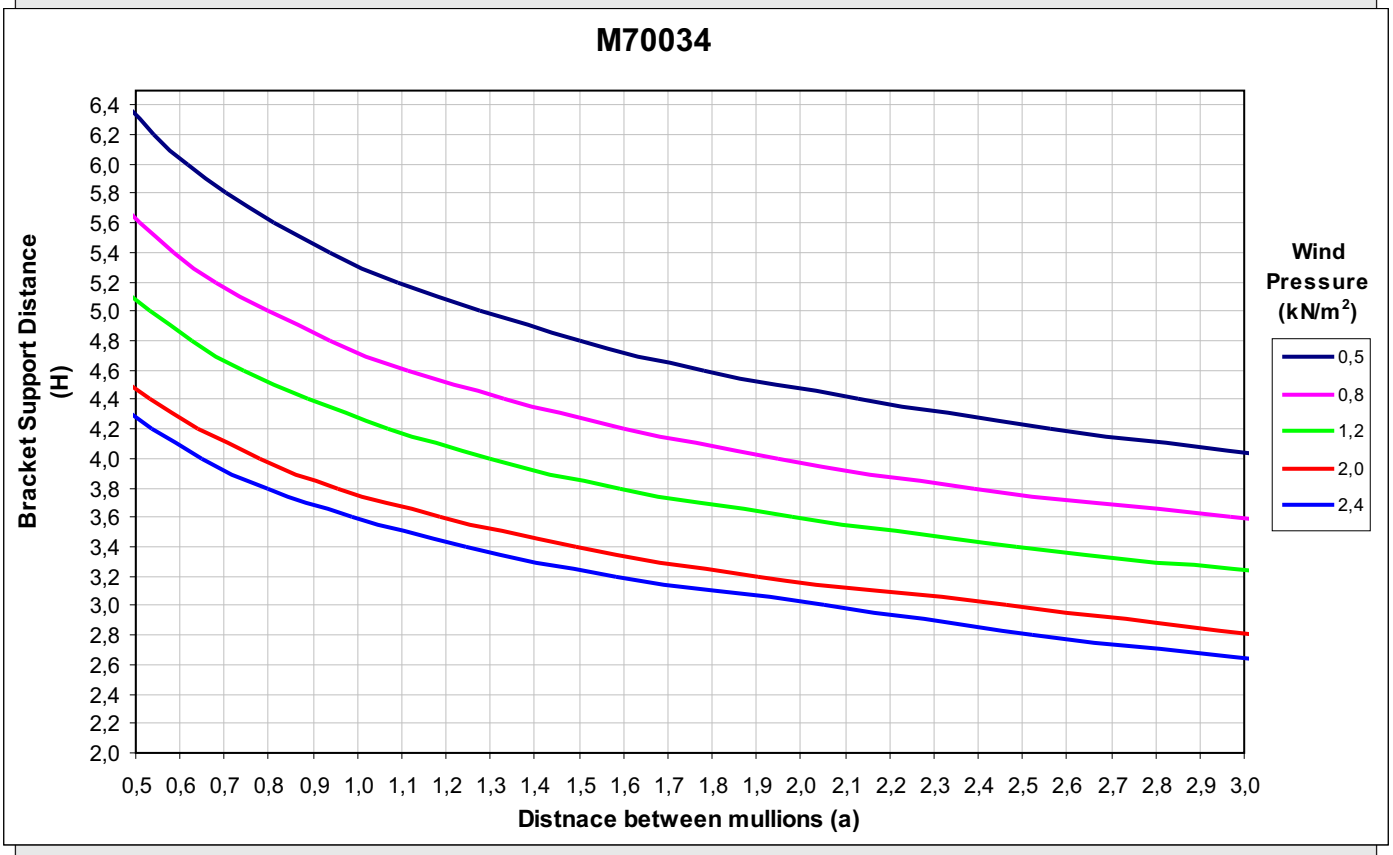

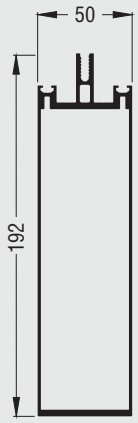

Ix = 505,2 cm^4
Iy = 43,1 cm^4

M70034

Note: The distance "H" is the distance between support points and is not necessarily the mullion height.

Valid for aluminium (E = 7000 kN/cm^2) and f max= l /200

Wind load charts for mullions

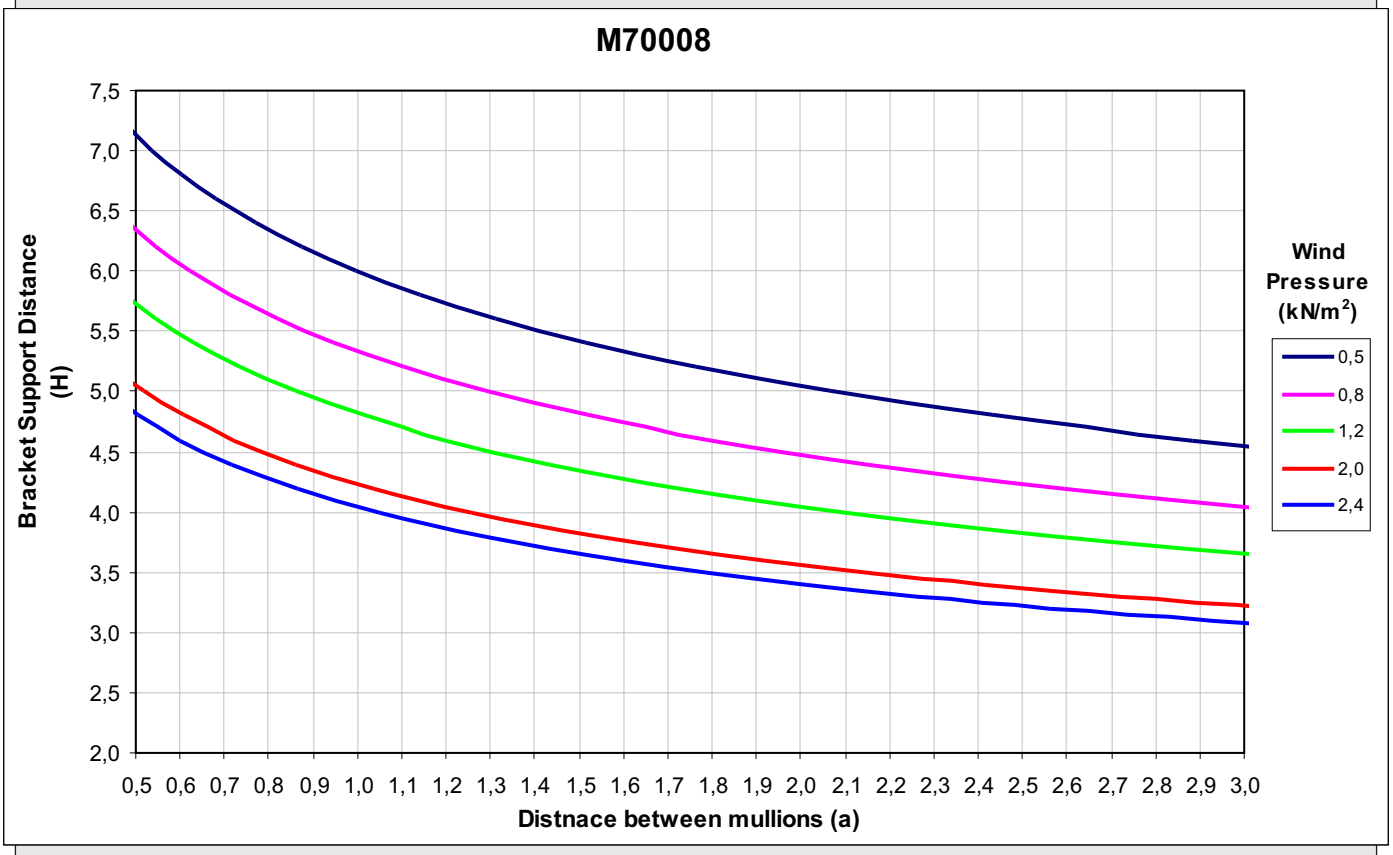

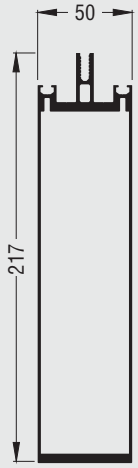

Ix = 805,0 cm^4
Iy = 49,9 cm^4

M70008

Note: The distance "H" is the distance between support points and is not necessarily the mullion height.

Valid for aluminium (E = 7000 kN/cm^2) and f max= l /200

Wind load charts for mullions

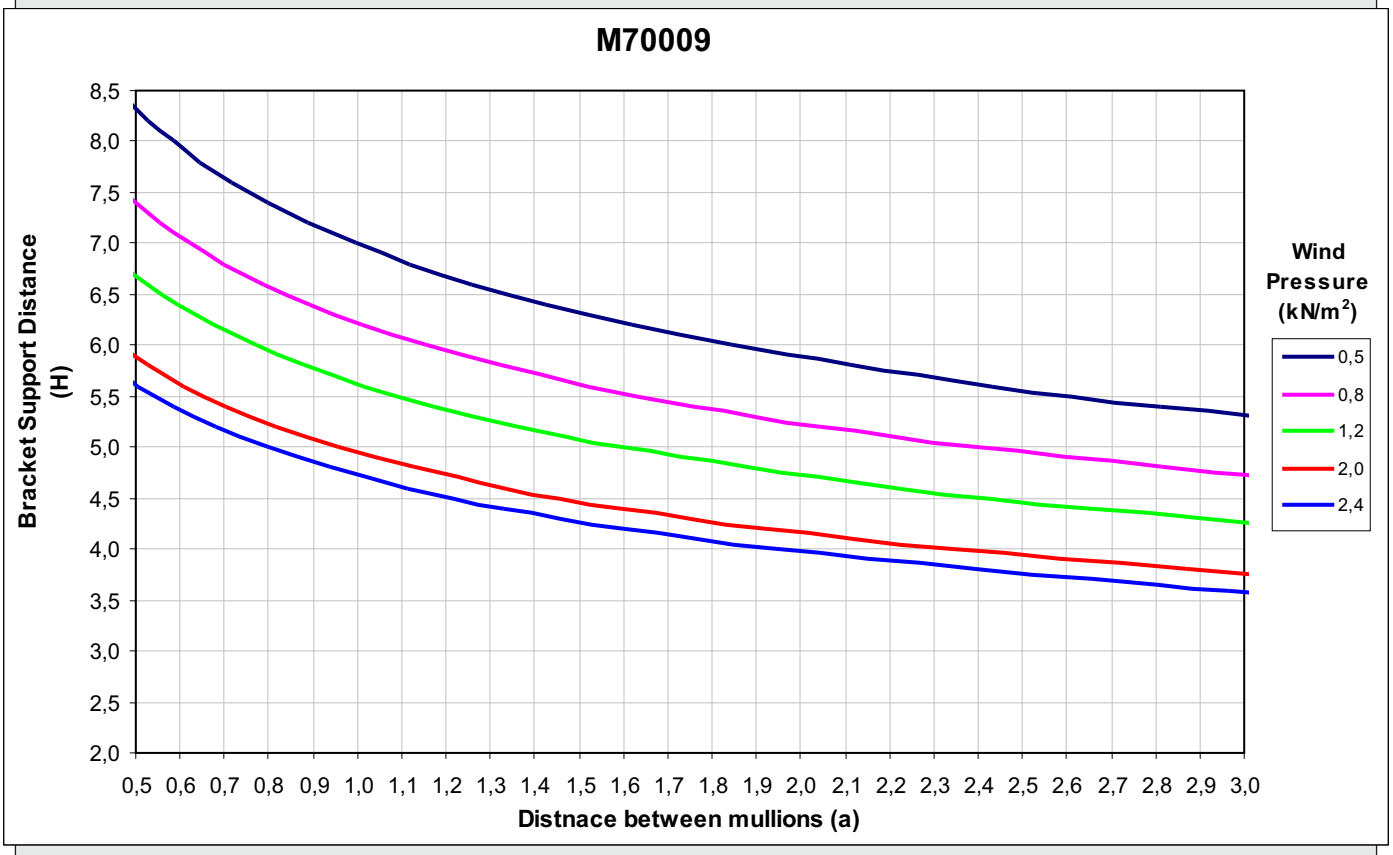

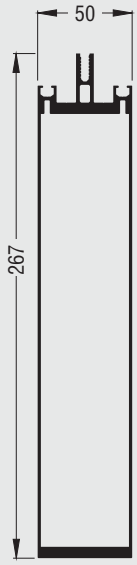

Ix = 1475,2 cm^4
Iy = 61,0 cm^4

M70009

Note: The distance "H" is the distance between support points and is not necessarily the mullion height.

Valid for aluminium (E = 7000 kN/cm^2) and f max= l /200

Dead load charts for transoms

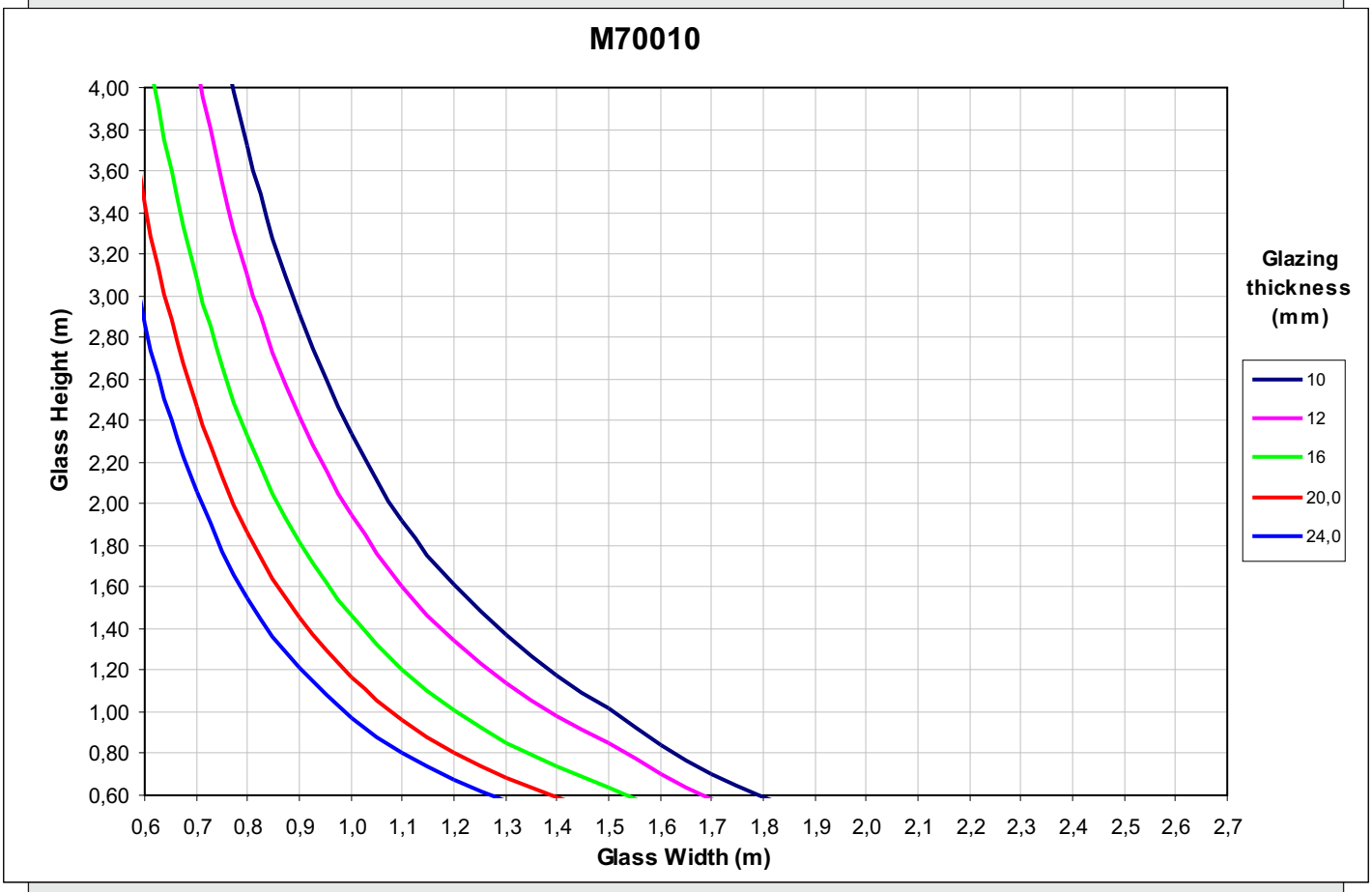

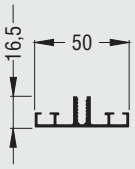

Ix = 0,4 cm^4
Iy = 3,8 cm^4

M70010

Note: The glass thickness does not include the thickness of the spacer.
The density of the glass is assumed to be 2600 Kg/m^3.

Valid for aluminium (E = 7000 kN/cm^2) and f max= l /200

Dead load charts for transoms

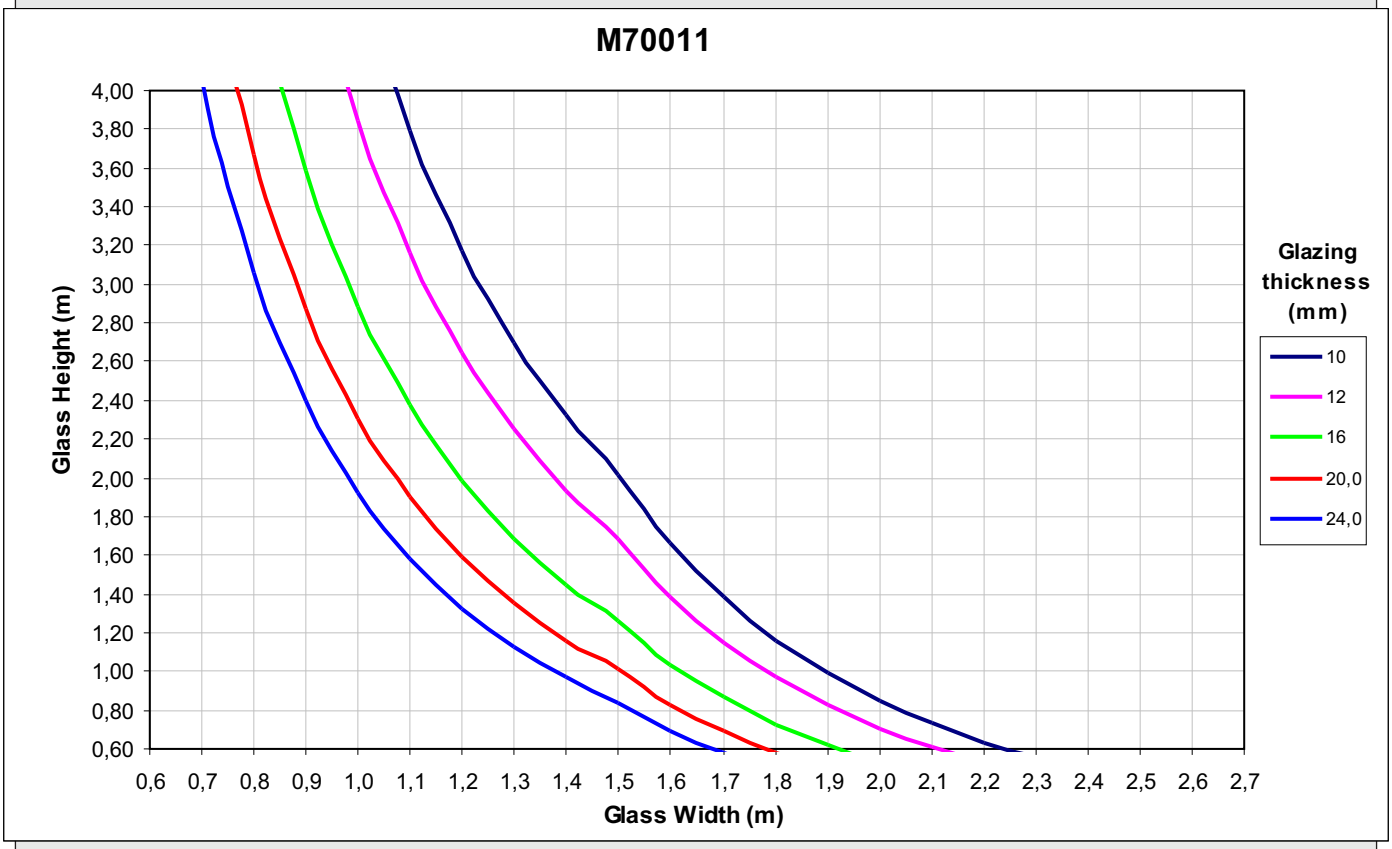

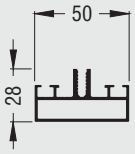

Ix = 2,0 cm^4
Iy = 7,5 cm^4

M70011

Note: The glass thickness does not include the thickness of the spacer.
The density of the glass is assumed to be 2600 Kg/m^3.

Valid for aluminium (E = 7000 kN/cm^2) and f max= l /200

Dead load charts for transoms

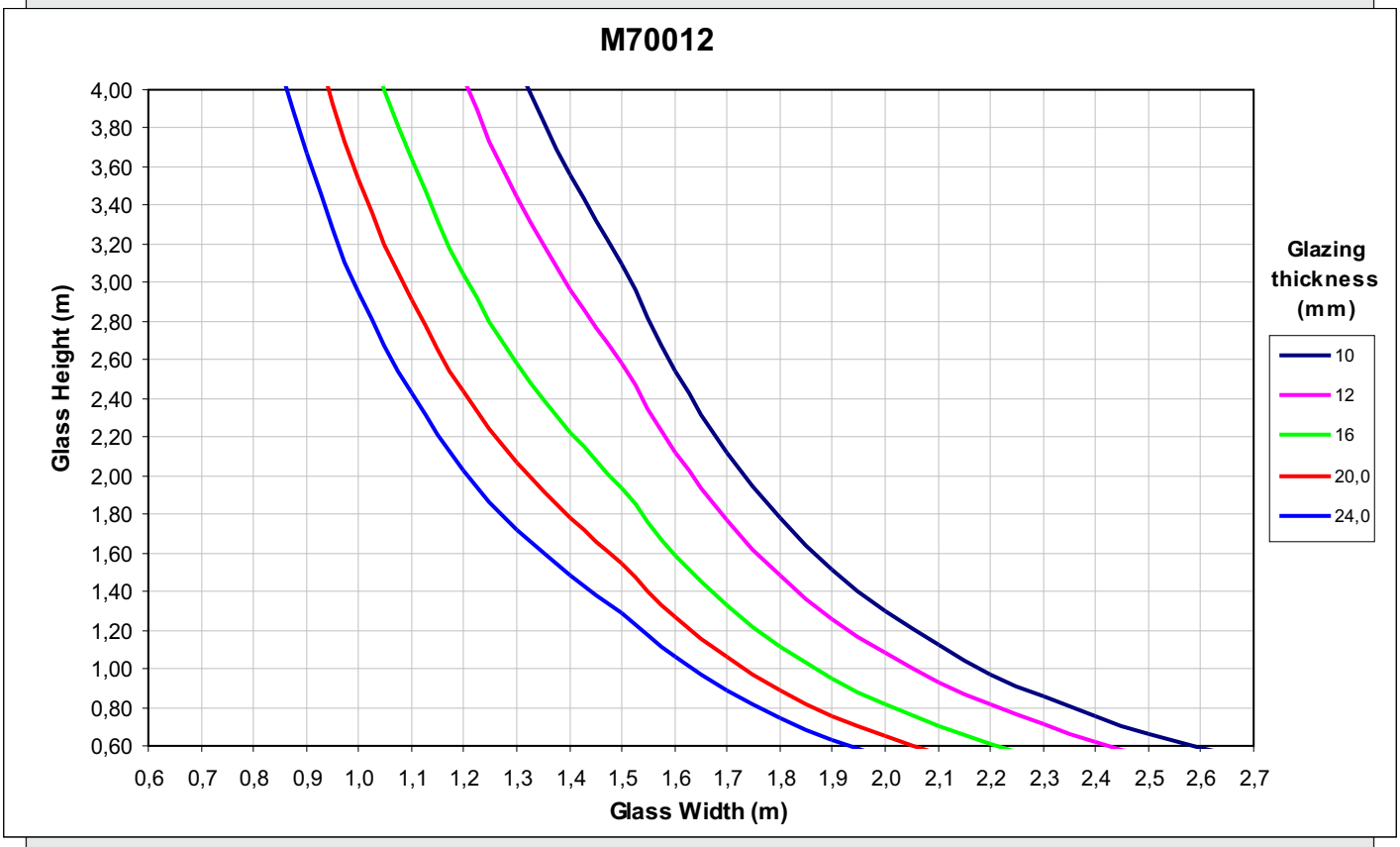

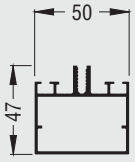

Ix = 9,0 cm^4
Iy = 11,5 cm^4

M70012

Note: The glass thickness does not include the thickness of the spacer.
The density of the glass is assumed to be 2600 Kg/m^3.

Valid for aluminium (E = 7000 kN/cm^2) and f max= l /200

Dead load charts for transoms

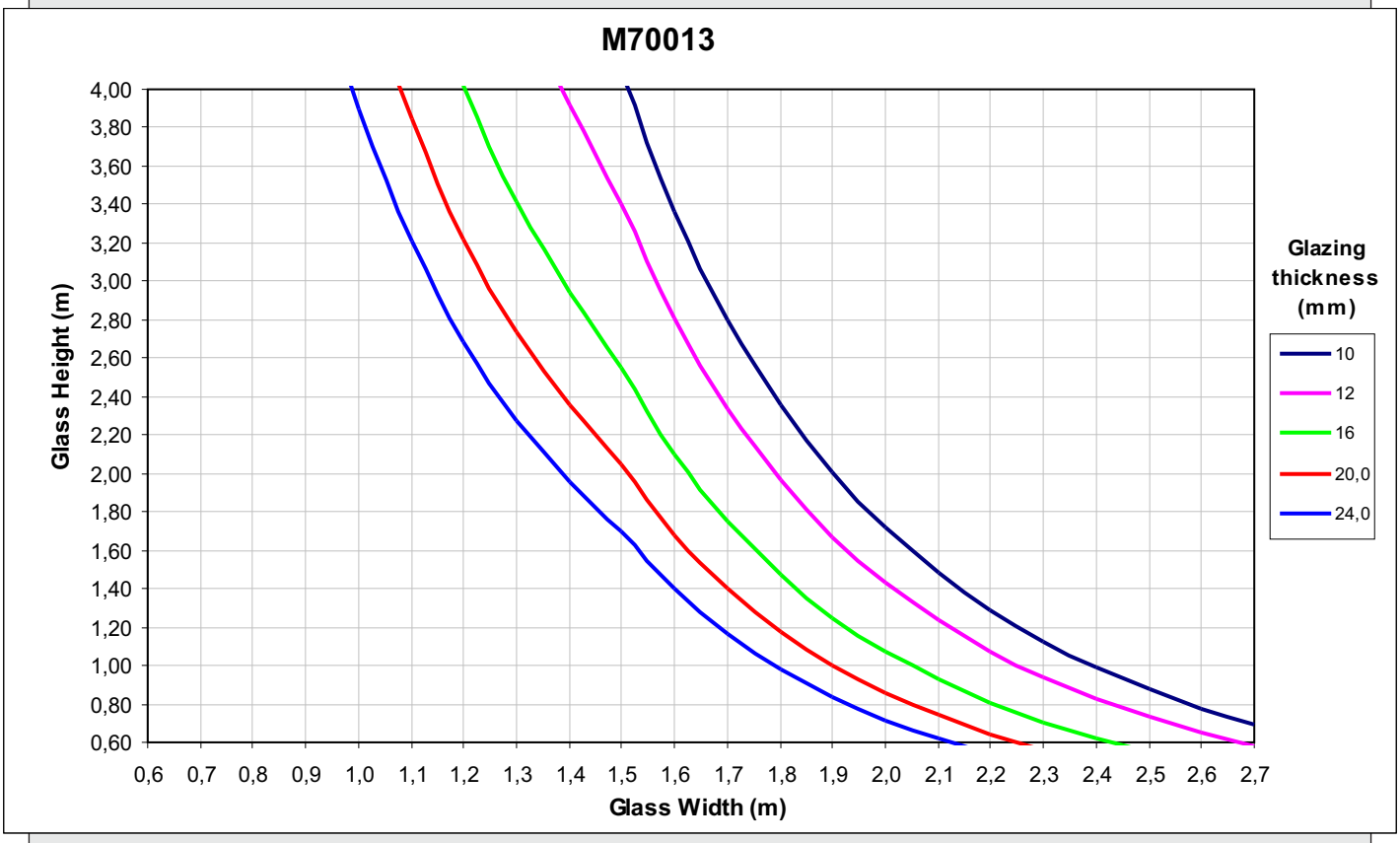

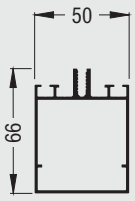

Ix = 22,9 cm^4
Iy = 15,2 cm^4

M70013

Note: The glass thickness does not include the thickness of the spacer.
The density of the glass is assumed to be 2600 Kg/m^3.

Valid for aluminium (E = 7000 kN/cm^2) and f max= l /200

Dead load charts for transoms

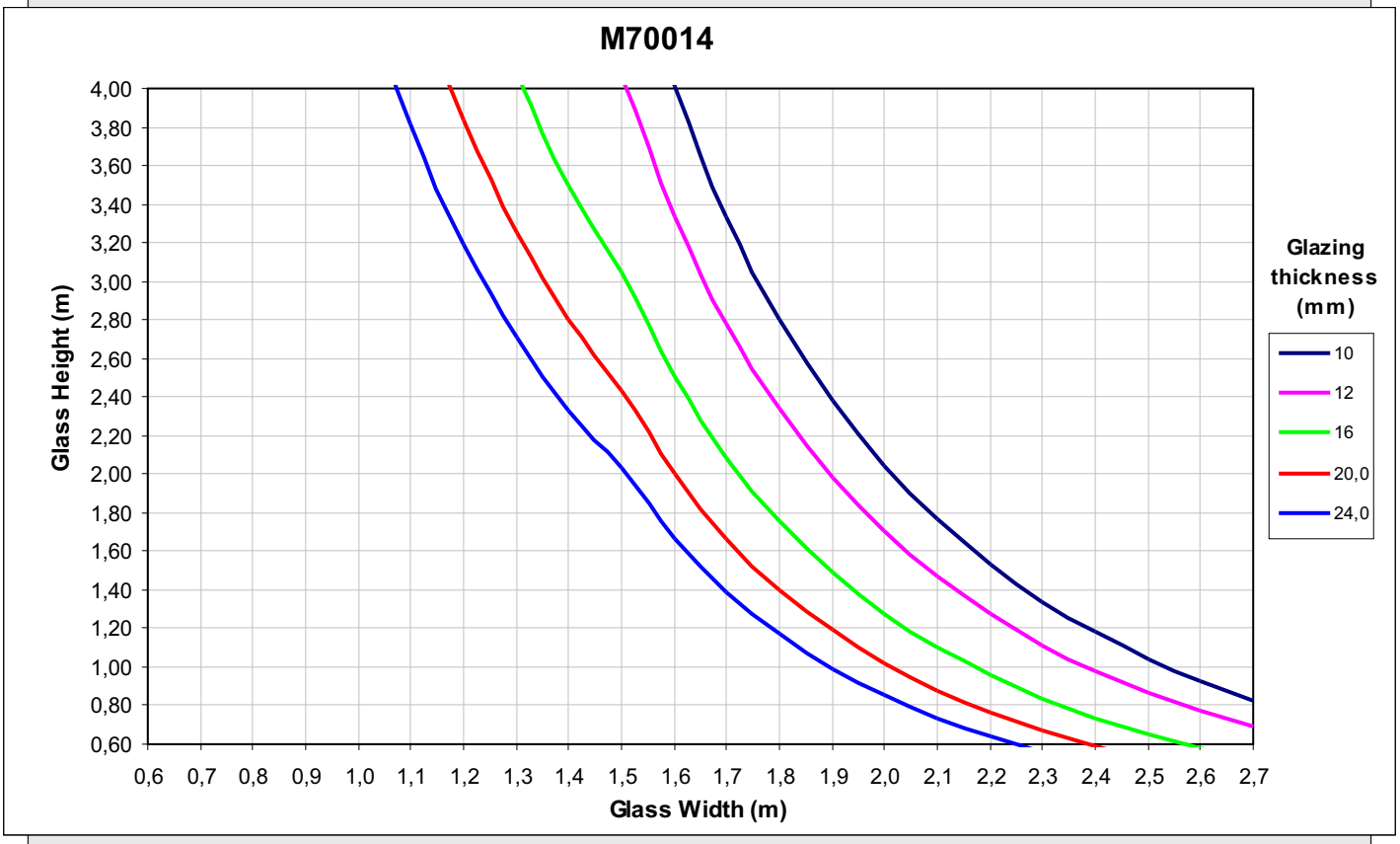

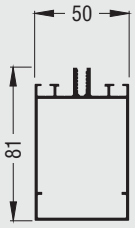

Ix = 39,7 cm^4
Iy = 18,1 cm^4

M70014

Note: The glass thickness does not include the thickness of the spacer.
The density of the glass is assumed to be 2600 Kg/m^3.

Valid for aluminium (E = 7000 kN/cm^2) and f max= l /200

Dead load charts for transoms

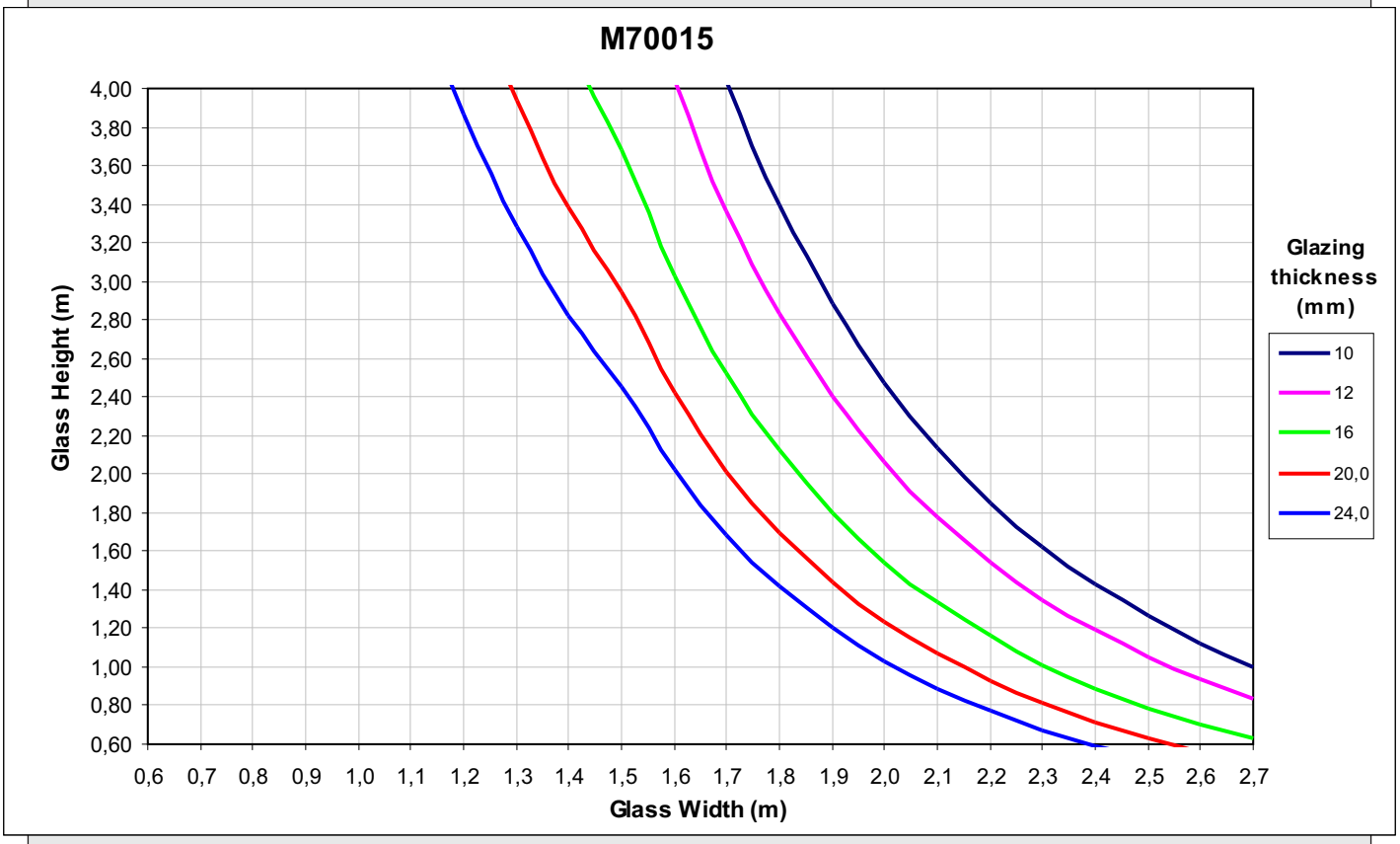

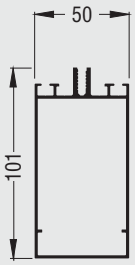

Ix = 70,1 cm^4
Iy = 21,9 cm^4

M70015

Note: The glass thickness does not include the thickness of the spacer.
The density of the glass is assumed to be 2600 Kg/m^3.

Valid for aluminium (E = 7000 kN/cm^2) and f max= l /200

Dead load charts for transoms

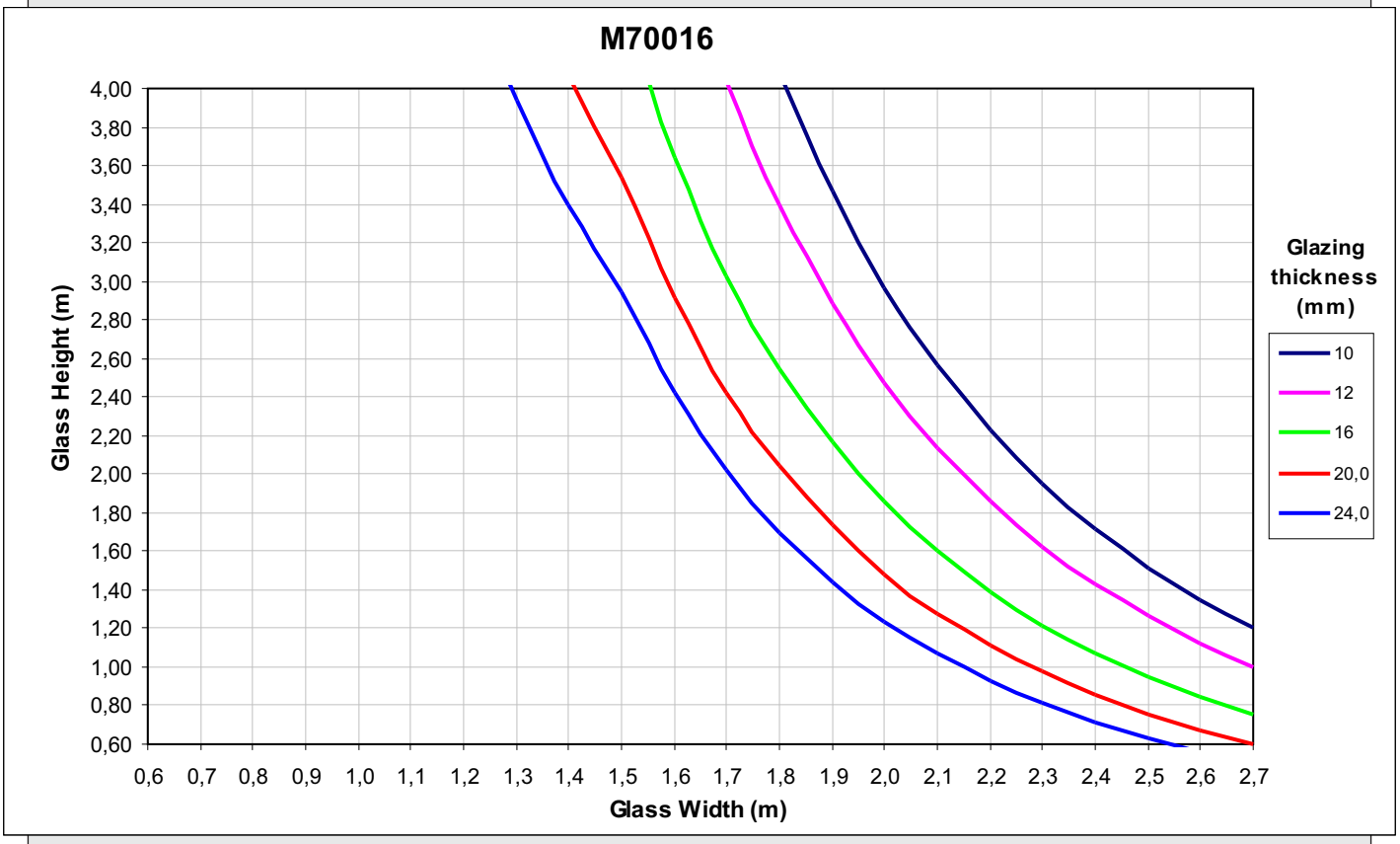

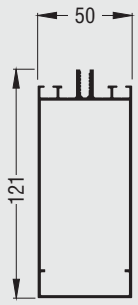

Ix = 113,8 cm^4
Iy = 26,3 cm^4

M70016

Note: The glass thickness does not include the thickness of the spacer.
The density of the glass is assumed to be 2600 Kg/m^3.

Valid for aluminium (E = 7000 kN/cm^2) and f max= l /200

Dead load charts for transoms

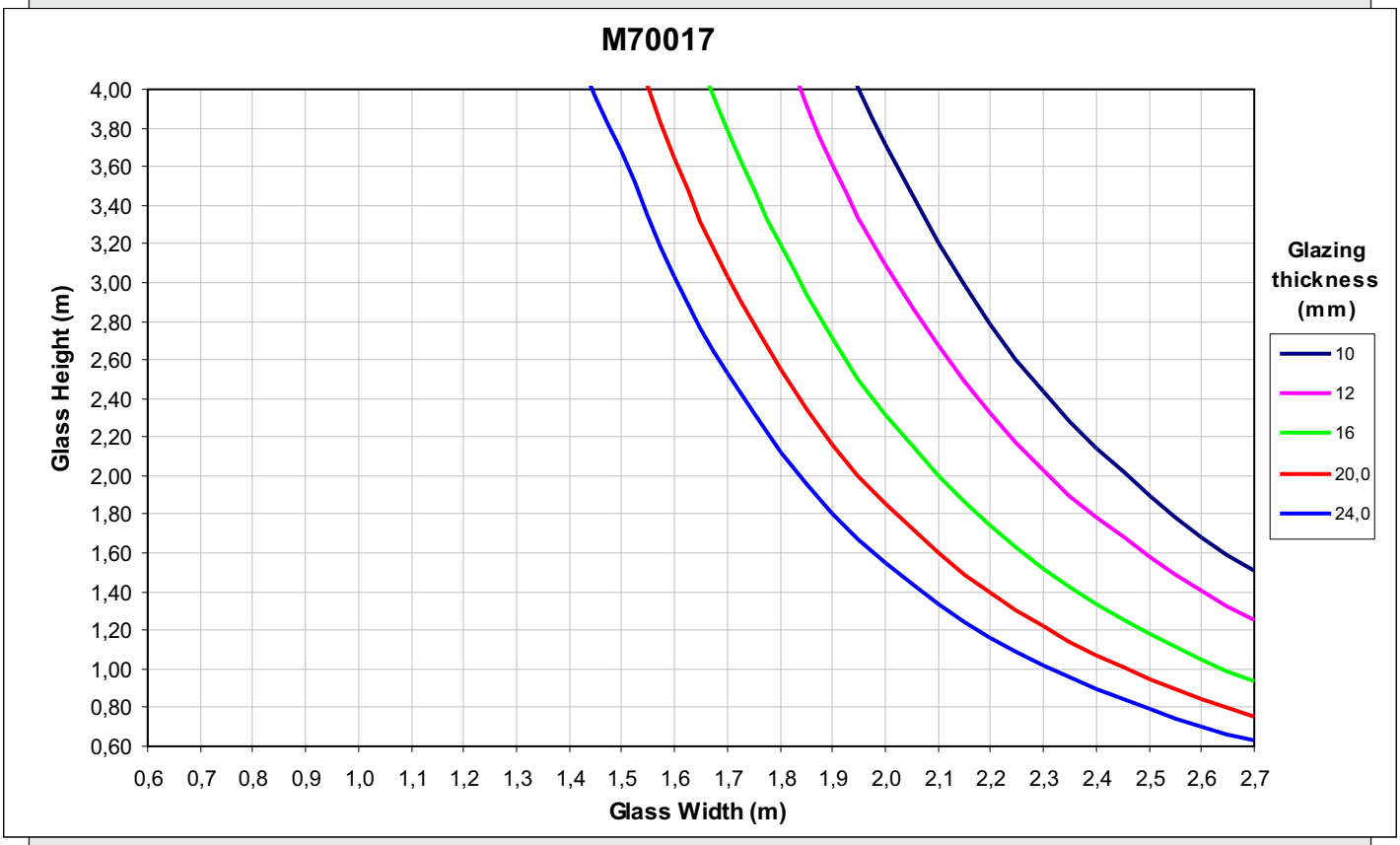

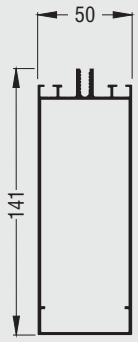

Ix = 176,4 cm^4
Iy = 32,9 cm^4

M70017

Note: The glass thickness does not include the thickness of the spacer.
The density of the glass is assumed to be 2600 Kg/m^3.

Valid for aluminium (E = 7000 kN/cm^2) and f max= l /200

Dead load charts for transoms

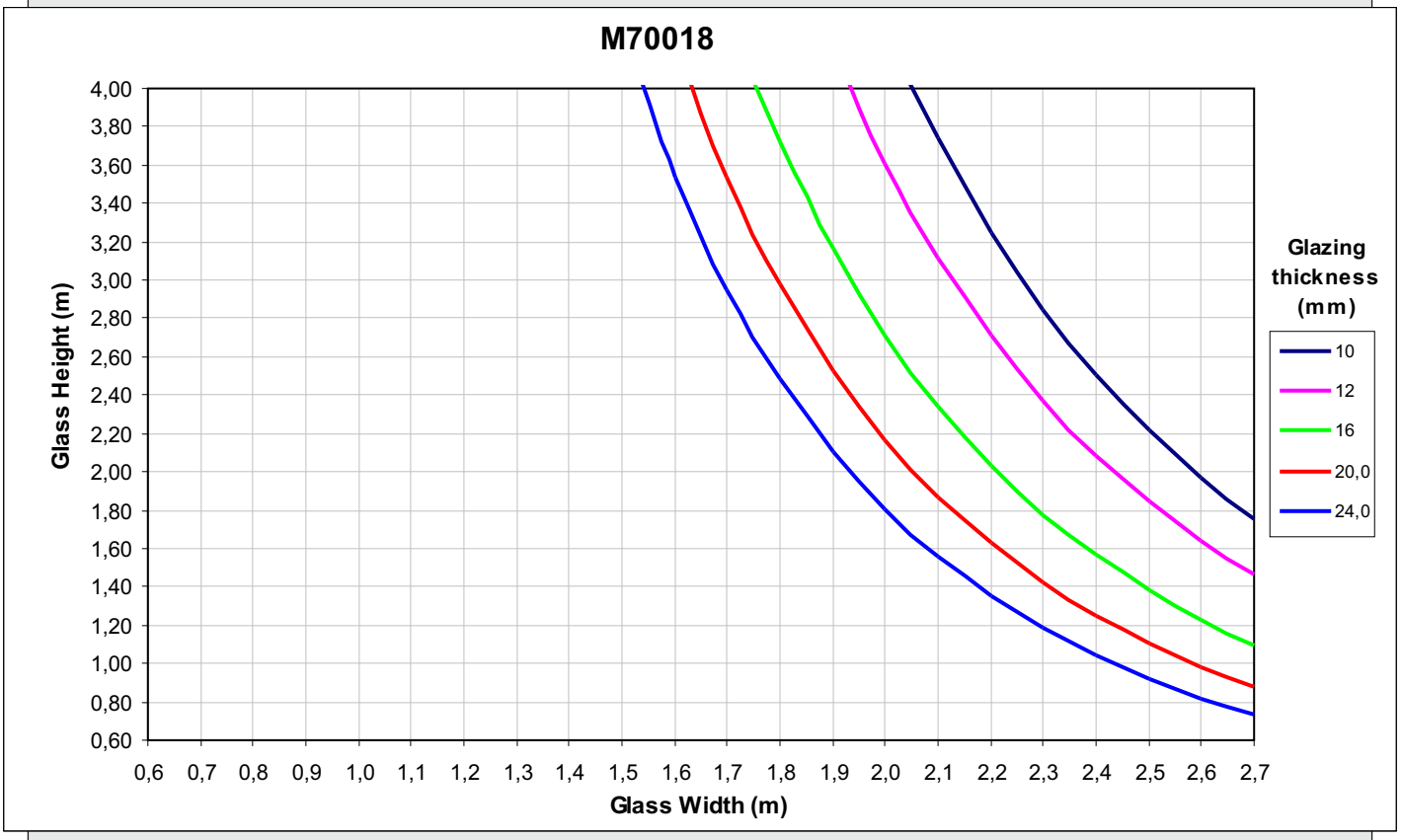

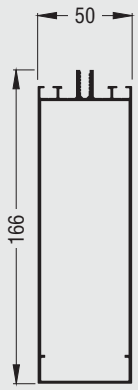

Ix = 271,4 cm^4
Iy = 38,4 cm^4

M70018

Note: The glass thickness does not include the thickness of the spacer.
The density of the glass is assumed to be 2600 Kg/m^3.

Valid for aluminium (E = 7000 kN/cm^2) and f max= l /200

Dead load charts for transoms

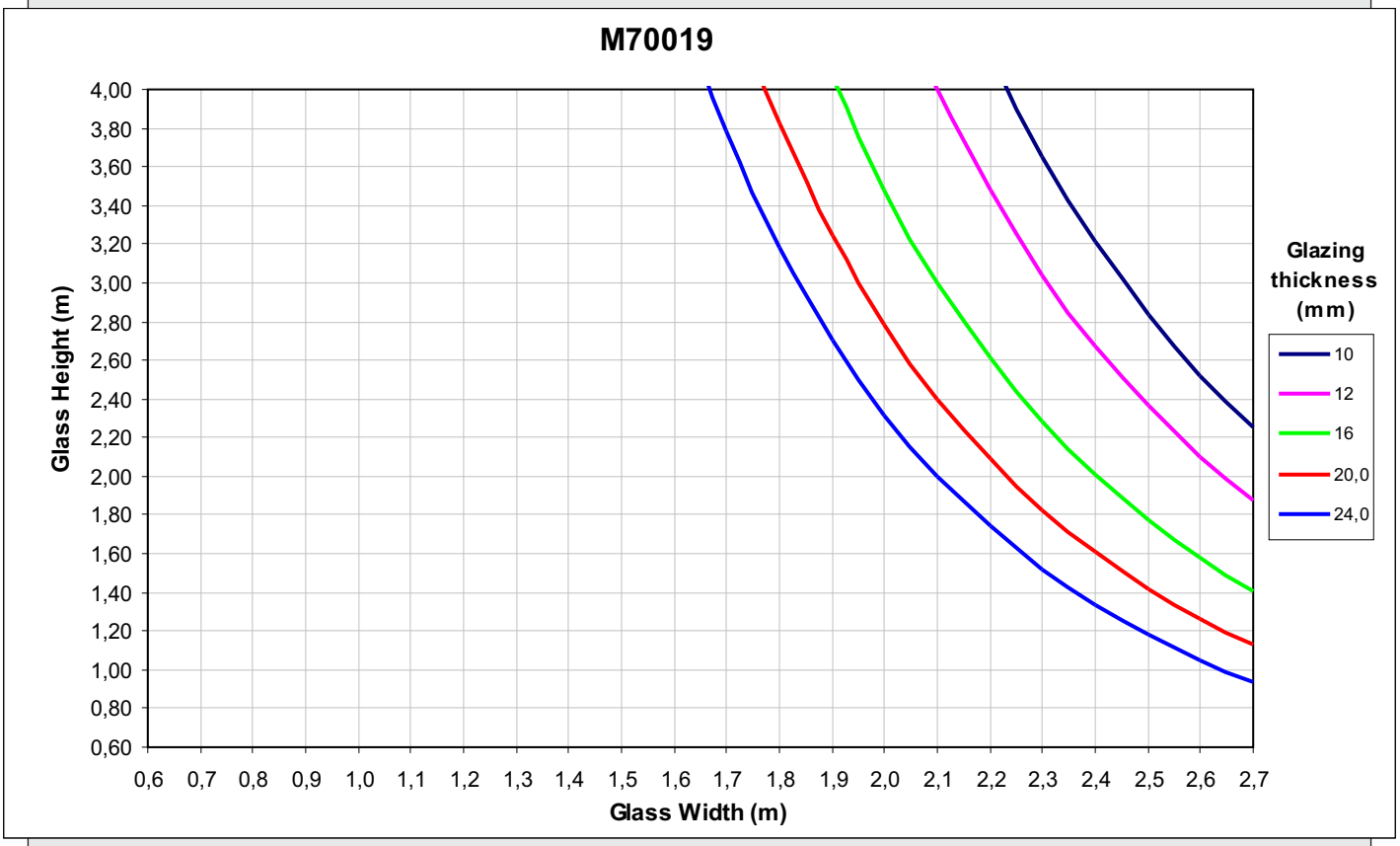

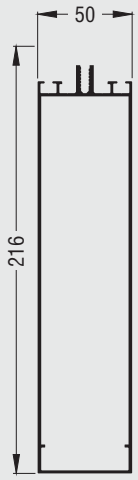

Ix = 545,3 cm^4
Iy = 49,3 cm^4

M70019

Note: The glass thickness does not include the thickness of the spacer.
The density of the glass is assumed to be 2600 Kg/m^3.

Valid for aluminium (E = 7000 kN/cm^2) and f max= l /200

Dead load charts for transoms

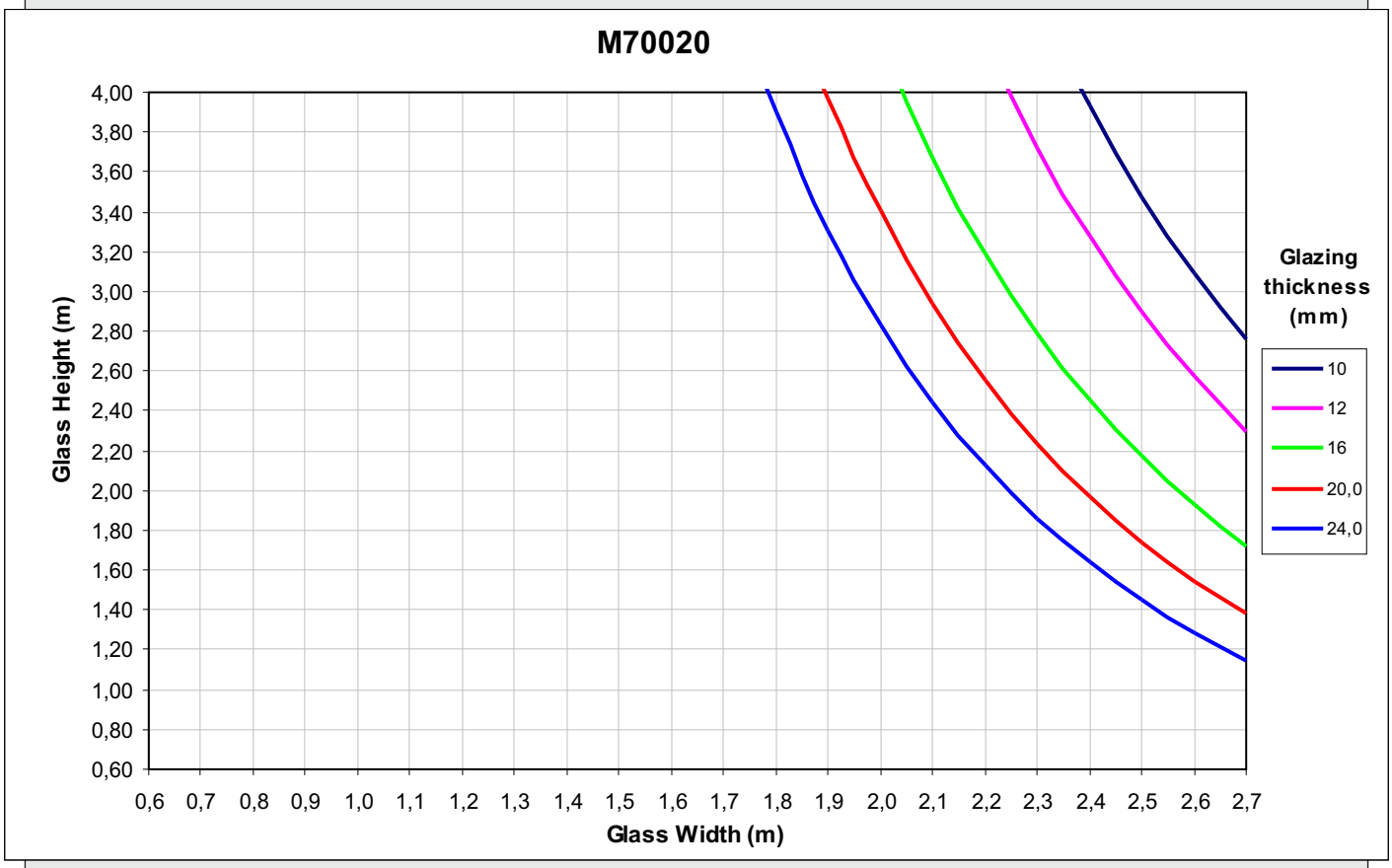

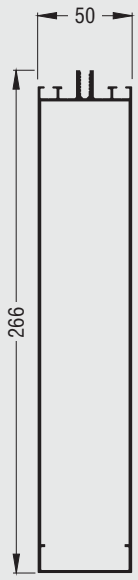

Ix = 951,1 cm^4
Iy = 60,3 cm^4

M70020

Note: The glass thickness does not include the thickness of the spacer.
The density of the glass is assumed to be 2600 Kg/m^3.

Valid for aluminium (E = 7000 kN/cm^2) and f max= l /200

Standards

Building codes and reference material

EN 1990: (Eurocode 0) Basis of structural design
EN 1991: (Eurocode 1) Actions on structures
EN 1992:(Eurocode 2) Design of concrete structures
EN 1993: (Eurocode 3) Design of steel structures
EN 1994: (Eurocode 4) Design of composite steel and concrete
EN 1995: (Eurocode 5) Design of timber structures
EN 1996:(Eurocode 6) Design of masonry structures
EN 1997: (Eurocode 7) Geotechnical design
EN 1998:(Eurocode 8) Design of structures for earthquake
EN 1999: (Eurocode 9) Design of aluminium structures
EN 14351-1 - Windows and doors - Product standard, performance characteristics - Part 1: Windows and external pedestrian doorsets without resistance to fire and/or smoke leakage characteristics;
EN 13830 - Curtain walling - Product standard;
EN 1279-1 - Glass in building - Insulating glass units - Part 1: Generalities, dimensional tolerances and rules for the system description;
EN 1279-2 -Glass in building - Insulating glass units - Part 2: Long term test method and requirements for moisture penetration;
EN 1279-3 - Glass in building - Insulating glass units - Part 3: Long term test method and requirements for gas leakage rate and for gas concentration tolerances
EN 1279-4 - Glass in building - Insulating glass units - Part 4: Methods of test for the physical attributes of edge seals
EN 1279-5 - Glass in building - Insulating glass units - Part 5: Evaluation of conformity
EN 1279-6 - Glass in building - Insulating glass units - Part 6: Factory production control and periodic tests;
DIN 4109 - Sound insulation in buildings; requirements and testing
DIN 1055-1 - Action on structures - Part 1: Densities and weights of building materials, structural elements and stored materials
DIN 1055-2 - Design Loads for Buildings; Soil Characteristics; Specific Weight, Angle of Friction, Cohesion, Angle of Wall Friction
DIN 1055-3 - Actions on structures - Part 3: Self-weight and imposed load in building
DIN 1055-4 - Actions on structures - Part 4: Wind loads
DIN 1055-5 - Actions on structures - Part 5: Snowloads and ice loads
DIN 1055-6 - Actions on structures - Part 6: Design loads for buildings and loads in silo bins
DIN 1055-7 - Actions on structures - Part 7: Thermal actions
DIN 1055-8 - Actions on structures - Part 8: Actions during execution
DIN 1055-9 - Actions on structures - Part 9: Accidental actions
DIN 4113-1 - Aluminium constructions under predominantly static loading; static analysis and structural design
DIN 4113-1/A1 -Aluminium constructions under predominantly static loading - Part 1: Static analysis and structural design; Amendment A1
DIN 4113-2 - Aluminium constructions under predominantly static loading - Part 2: Static analysis, structural design and execution of welded constructions
DIN V 4113-3 - Aluminium constructions under predominantly static loading - Part 3: Execution and qualification of constructors
EN 674 - Glass in building - Determination of the thermal transmittance (U value) - Guarded hot plate method;
EN 673 - Glass in building - Determination of thermal transmittance (U value) - Calculation method (including Amendment A1:2000 + Amendment A2:2002);
BS 8118-1:1991 - Structural use of aluminium. Code of practice for design (Structural design, Design, Aluminium, Aluminium alloys, Structural members, Structural systems, Loading, Construction materials, Deformation, Corrosion protection, Joints, Joining processes, Approval testing, Acceptance (approval), Metal sections, Beams, Plate girders, Fatigue, Stress, Static loading, Reports, Safety measures, Design calculations)
ENV 1627 - Windows, doors, shutters - Burglar resistance - Requirements and classification;
EN 1627 - Burglar resistant construction products (not for precast concrete parts) - Requirements and classification;

Standards

Building codes and reference material

EN ISO 10077-1 - Thermal performance of windows, doors and shutters - Calculation of thermal transmittance - Part 1: General (ISO 10077-1:2006);
EN ISO 10077-2 - Thermal performance of windows, doors and shutters - Calculation of thermal transmittance - Part 2: Numerical method for frames (ISO/FDIS 10077-2:2003);
EN ISO 12567-1 -Thermal performance of windows and doors - Determination of thermal transmittance by hot box method - Part 1: Complete windows and doors (ISO 12567-1:2000);
EN ISO 12567-2 - Thermal performance of windows and doors - Determination of thermal transmittance by hot box method - Part 2: Roof windows and other projecting windows (ISO 12567-2:2005);
EN 12210 - Windows and doors - Resistance to wind load - Classification (includes Corrigendum AC:2002);
EN 12758 - Glass in building - Glazing and airborne sound insulation - Definitions and determination of properties;
DIN 4108-1 - Thermal insulation in buildings; quantities and units
DIN 4108-2 - Thermal protection and energy economy in buildings - Part 2: Minimum requirements to thermal insulation
DIN 4108-3 - Thermal protection and energy economy in buildings - Part 3: Protection against moisture subject to climate conditions; Requirements and directions for design and construction
DIN 4108-4 - Thermal insulation and energy economy in buildings - Part 4: Hygrothermal design values
DIN 4108-6 - Thermal protection and energy economy in buildings - Part 6: Calculation of annual heat and energy use
DIN 4108-7 - Thermal insulation and energy economy of buildings - Part 7: Airtightness of building, requirements, recommendations and examples for planning and performance
DIN 4108-10 - Thermal insulation and energy economy in buildings - Application-related requirements for thermal insulation materials - Part 10: Factory made products
EN 13050 - Curtain walling - Watertightness - Laboratory test under dynamic condition of air pressure and water spray;
EN 12179 - Curtain walling - Resistance to wind load - Test method
EN 13116 - Curtain walling - Resistance to wind load - Performance requirements;
EN 13241-1:2003 -Industrial, commercial and garage doors and gates. Product standard. Products without fire resistance or smoke control characteristics
EN 949 - Windows and curtain walling, doors, blinds and shutters - Determination of the resistance to soft and heavy body impact for doors;
EN 14019 - Curtain Walling - Impact resistance - Performance requirements;
EN 1364 - Fire resistance tests for non-loadbearing elements: Curtain walling - Full configuration (complete assembly);
EN 1670 - Building hardware - Corrosion resistance - Requirements and test methods;
EN 12152 - Curtain walling - Air permeability - Performance requirements and classification;
EN 12153 - Curtain walling - Air permeability - Test methods;
EN 12154 - Curtain walling - Watertightness - Performance requirements and classification;
EN 12155 - Curtain walling - Watertightness - Laboratory test under static pressure;
EN 12179 - Curtain walling - Resistance to wind load - Test method;
EN 12365-1 - Building hardware - Gaskets and weatherstripping for doors, windows, shutters and curtain walling - Part 1: Performance requirements and classification;

Γενικές Πληροφορίες
General Information

Γενικές Πληροφορίες

1. Το αλουμίνιο ως δομικό υλικό

Με την μέθοδο της διέλασης το αλουμίνιο έχει την δυνατότητα να δημιουργεί πολύπλοκες διατομές με ανοχές ακριβείας. Το αλουμίνιο μπορεί να μορφοποιηθεί σε πραγματικά απεριόριστο αριθμό μοναδικών προφίλ, καθένα από τα οποία ικανοποιεί ειδικές δομικές και αισθητικές απαιτήσεις. Αυτή η ικανότητα του υλικού να προσφέρει απέριττες και καλαίσθητες λύσεις σε ιδιαίτερα πολύπλοκα σχεδιαστικά προβλήματα το οδήγησε στην ηγετική θέση που κατέχει σήμερα. Το αλουμίνιο επιλέγεται για το εξωτερικό των κτιρίων γιατί είναι σταθερό, ανθεκτικό στη διάβρωση και ελαφρύ μέταλλο. Μια από τις πιο δελεαστικές ιδιότητες του αλουμινίου για τον μηχανικό, είναι ο καταπληκτικός λόγος αντίστασης/βάρους. Στα 2,7 gr/cm^2, το αλουμίνιο είναι 66% πιο ελαφρύ από τον χάλυβα. Επίσης είναι ανθεκτικό σε ψαθυρή θραύση. Όταν γίνεται σύγκριση μεταξύ κατασκευών αλουμινίου και κατασκευών χάλυβα, ο μεγαλύτερος συντελεστής ελαστικότητας του αλουμινίου σημαίνει ότι ο λόγος βάρους 1:2 επιτυγχάνεται εύκολα. Ακόμη, μπορεί να κατεργαστεί με υψηλές ταχύτητες κοπής και οι συγκολλητές συνδέσεις δεν είναι απαραίτητες. Αυτά τα πλεονεκτήματα συμβάλλουν στην μείωση των χρόνων κατασκευής. Τα προφίλ που συνθέτουν τα συστήματα της Alumil είναι από κράμα EN AW 6060 σύμφωνα με το εναρμονισμένο πρότυπο (EN) 755-1. Τα μηχανικά χαρακτηριστικά συμμορφώνονται με το πρότυπο EN 755-2, με συντελεστή ελαστικότητας 70kN/mm^2. Οι ανοχές βασίζονται στο EN 755-3.

2. Επαφή με άλλα υλικά

2.1 Μέταλλα

Όταν δύο μέταλλα με διαφορετική ηλεκτροαρνητικότητα (electro-negativity) έρχονται σε επαφή σε υγρό περιβάλλον, το πιο ηλεκτροαρνητικό από τα δύο, μέταλλο, υφίσταται μια ηλεκτρική και οξειδωτική τάση. Το αλουμίνιο είναι περισσοτερό ηλεκτροαρνητικό συγκρινόμενο με τα άλλα μέταλλα. Ο εκτεθειμένος (απροστάτευτος) χάλυβας, οξειδώνεται και επιτίθεται στο αλουμίνιο. Για να αποφευχθεί η διάβρωση του αλουμινίου, θα πρέπει να τοποθετείται μεταξύ των δύο μετάλλων ένα μονωτικό διαχωριστικό. Αντιθέτως, η επαφή με τον ανοξείδωτο χάλυβα, από όσα γνωρίζουμε μέχρι σήμερα, δεν φαίνεται να βλάπτει το αλουμίνιο. Η επαφή με τον χαλκό και τα κράματά του είναι εξαιρετικά επιζήμια για το αλουμίνιο και η προστασία με επιφανειακή μόνωση αυτών των δύο υλικών απαιτείται. Τέλος και ο μόλυβδος είναι πιο ηλεκτροθετικός από το αλουμίνιο και θα πρέπει να μονώνεται επίσης.

2.2 Ξύλο

Τα περισσότερα είδη ξυλείας δεν έχουν επιβλαβείς επιπτώσεις στο αλουμίνιο. Ορισμένα είδη ξυλείας όμως, όπως η δρύς και η καρυδιά, παράγουν οξέα τα οποία προσβάλλουν και φθείρουν το αλουμίνιο. Αυτά τα φαινόμενα παρατηρούνται κυρίως σε συνθήκες αυξημένης υγρασίας στο περιβάλλον ή όταν το ξύλο δεν είναι αρκετά στεγνό. Συνιστάται η μόνωση με την χρήση ασφαλτούχου χρώματος. Επίσης όταν το ξύλο υποβάλλεται σε επεξεργασίες για την προφύλαξή του από την υγρασία και τα έντομα, θα πρέπει να ελέγχεται ότι οι χημικές ουσίες που χρησιμοποιούνται για την κατεργασία δεν είναι επιβλαβείς για το αλουμίνιο. Προϊόντα που στην σύνθεσή τους περιέχεται στεατικός χαλκός, άλατα υδραργύρου και φθοριούχες ενώσεις, είναι πολύ επιβλαβή για το αλουμίνιο και θα πρέπει να αποφεύγονται.

2.3 Ασβέστης/Τσιμέντο

Σε συνθήκες υγρασίας, ο ασβέστης ή το τσιμέντο αντιδρούν με το αλουμίνιο (ακόμη και όταν είναι ανοδιωμένο) αποκαλύπτοντας επιφανειακές λευκές κηλίδες στην επιφάνεια του μετάλλου μετά τον καθαρισμό. Συνιστάται να προστατεύεται το αλουμίνιο κατά την τοποθέτηση με το προστατευτικό φιλμ της Alumil.

General Information

1. Aluminium as a fabrication material

Aluminium has the capability of being extruded into complex shapes to exact tolerances. Aluminium can be formed into literally thousands of unique profiles, each one able to meet a number of specific structural and aesthetic requirements. It is this capability to provide simple elegant solutions to extremely complex design problems that has led to aluminium's enduring appeal. Aluminium is chosen for outdoor use because it is a stable, corrosion-resistant and light weight metal. One of aluminium's primary appeals to a specifier is its exceptional strength to weight ratio. At 2.7g/cm2, aluminium is 66% lighter than steel. It is also far less susceptible to brittle fractures. Indeed, when aluminium and steel structures are compared, aluminium's greater modulus of elasticity means that weight ratios of 1:2 are easily attained. It can also be processed at high cutting speeds and welded connections are not necessary. These advantages help to reduce fabrication time. Alumil constructions are realized with aluminium profiles extruded in the alloy EN AW 6060 according to EN 755-1. The mechanical characteristics conform to the standard EN 755-2, with a modulus of elasticity of 70GPa.
The tolerances are based on EN 755-3.

2. Contact with other materials

2.1 Metals

When two metals of differing electro-negativity values come into contact in humid conditions, an electrical couple is formed giving rise to oxidizing effects at the expense of electro-negative metal of the couple. In order to avoid severe corrosion effects, an insulating barrier should be placed between the two metals. Contact with stainless steel has not been found to be harmful to aluminium to date. Contact with copper and its alloys is extremely harmful to aluminium. It is absolutely necessary to insulate these two metals. Lead should be insulated as well.

2.2 Timber

Most timbers have no harmful effects on aluminium. Some such as walnut however, produce acids which attack and damage aluminium. These effects occur especially in humid conditions or when the timber is not sufficiently dry. Insulation is recommended by using a bituminous paint. When you treat timber against humidity and insects you should check that the chemical substances used in the treatment are not harmful to aluminium. Products containing copper salts, mercury salts, and fluoride compounds are very harmful to aluminium and should be avoided.

2.3 Lime/Cement

In humid conditions, limestone or cement reacts with aluminium (even when anodized) revealing superficial white spots on the surface of the metal after cleaning. It is advisable to protect the aluminium during installation with ALUMIL protective foil.

3. Επιφανειακή επεξεργασία

Είναι διαθέσιμα τα παρακάτω χρώματα:

Αποχρώσεις ανοδίωσης:

Φυσικό ματ χρώμα
Μπρούτζινο χρώμα
Ειδικές αποχρώσεις ανοδίωσης

Η διαδικασία ανοδίωσης γίνεται σύμφωνα με τις προδιαγραφές της EWAA-EURAS.

Χρώματα ηλεκτροστατικής βαφής:

Λευκό
Καφέ
Χρώματα RAL
Χρώματα SABLE

Η διαδικασία της ηλεκτροστατικής βαφής γίνεται σύμφωνα με τις προδιαγραφές της Qualicoat.

4. Αποθήκευση

Για την αποφυγή επιφανειακών φθορών πρέπει να παίρνονται οι παρακάτω προφυλάξεις:

4.1 Τα προφίλ να αποθηκεύονται σε χώρο που δεν υπάρχει υγρασία
4.2 Να αποφεύγεται οποιαδήποτε επαφή με χάλυβα, προστατεύοντας τα προφίλ με χαρτί συσκευασίας ή πλαστική μεμβράνη. Σε υγρές περιοχές σκουριά και ρινίσματα χάλυβα μπορούν να προκαλέσουν φθορές στην επιφανειακή επεξεργασία.
4.3 Τα προφίλ πρέπει να αποθηκεύονται σε οριζόντια θέση με τρόπο που να αποκλείεται η πιθανότητα φθοράς ή γρατσουνίσματος κατά την μετακίνησή τους.
4.4 Τα προφίλ να αποθηκεύονται συσκευασμένα.

5. Συντήρηση του αλουμινίου

Τόσο το ανοδιωμένο όσο και το ηλεκτροστατικά βαμμένο αλουμίνιο, πρέπει να καθαρίζονται σε τακτά διαστήματα. Σε ημιαστικές μη παραθαλάσσιες περιοχές που δεν επηρεάζονται από επιθετικά περιβαλλοντικά φαινόμενα όπως ατμοσφαιρική ρύπανση ή αλατώδες περιβάλλον, ο καθαρισμός μπορεί να γίνεται μαζί με τον καθαρισμό των τζαμιών. Για τον καθαρισμό του αλουμινίου συνιστάται η χρήση χλιαρού νερού και ενός «μαλακού» απορρυπαντικού που να μην είναι όξινο και να μην περιέχει αμμωνία. Μετά, πρέπει να ξεβγάζεται επιμελώς με νερό και να στεγνώνεται με ένα μαλακό απορροφητικό πανί. Σε αστικές ή παραθαλάσσιες περιοχές, ο καθαρισμός του αλουμινίου πρέπει να γίνεται πιο συχνά και με πολύ μεγάλη επιμέλεια. Οι επιφάνειες αλουμινίου που δεν εκτίθενται στην βροχή πρέπει να καθαρίζονται με μεγαλύτερη συχνότητα από τις εκτεθειμένες στην βροχή. Αν το νερό και τα μαλακά απορρυπαντικά δεν επαρκούν για τον καλό καθαρισμό του αλουμινίου, υπάρχουν και ειδικά για το αλουμίνιο απορρυπαντικά. Αυτά τα απορρυπαντικά περιέχουν ελαφρώς λειαντικά ψήγματα και μπορούν να χρησιμοποιηθούν σε συνδυασμό με ένα συνθετικό πανί καθαρισμού. Σε όλες τις περιπτώσεις είναι πολύ σημαντικό να ξεπλένονται καλά οι επιφάνειες και να στεγνώνονται επιμελώς, ειδικά οι γωνίες και τα προφίλ που έρχονται σε επαφή με το έδαφος. Για την προστασία και την επιμήκυνση του κύκλου ζωής του αλουμινίου, όλα τα προφίλ που βάφονται στα βαφεία της ALUMIL υποβάλλονται σε βελτιωτική επεξεργασία επιφάνειας SEASIDE CLASS, διαθέσιμο από την ALUMIL.

3. Surface treatment

The following colours are available:
Anodised finish:

Natural colour etched
Bronze colour
Special anodised colours

The anodising process is carried out according to the EWAA-EURAS regulations.
Painted finish:

White
Brown
RAL colours
Sable colours

The painting process is carried out in accordance to Qualicoat regulations.

4. Storage

To avoid superficial damage the following precautions should be taken:

4.1 Store the profiles in a dry area
4.2 Avoid any contact with steel by protecting the profiles with wrapping paper or plastic foil. In humid areas rust and steel burr can damage the surface finish.
4.3 Store the profiles horizontally in such a way as to eliminate the possibility of damaging or scratching the profiles while removing them.
4.4 Store the profiles in batches.

5. Aluminium maintenance

Both anodised and painted aluminium should be cleaned on a regular basis. For urban not littoral areas that are not subjected to aggressive elements like air pollution or salty air, it is sufficient to clean the aluminium whenever you clean the glass. Warm water should be used with a dilute of a non-aggressive, non-acetous detergent without ammonia for cleaning the aluminium. Then you should thoroughly rinse the aluminium with clear water and dry using an absorbing cloth. In urban areas or areas near to the sea, the aluminium should be cleaned more often and more thoroughly. Areas that are not exposed to rainfall should be cleaned more frequently than other surfaces. If water and mild detergents are not enough to clean the aluminium fenestrations there are detergents that have been specially developed for aluminium surfaces. These detergents contain light abrasive elements and can be used with a synthetic cleaning cloth. In all cases it is important to completely rinse surfaces with clear water and dry them thoroughly, especially the corners and the bottom profile. In order to protect and increase the life cycle of the aluminium, it may be treated with a very thin clear coat of water resistant film available from ALUMIL.

Χρήσιμα Ευρωπαϊκά πρότυπα και προδιαγραφές¦Useful European standards and reference material

EN 10211	Θερμικές γέφυρες σε κτιριακές κατασκευές - Ροές θερμότητας και επιφανειακές θερμοκρασίες - Μέρος 1-2 Thermal bridges in building construction - Heat flows and surface temperatures - Detailed calculations (ISO 10211:2007) Parts 1-2
EN 12020-1	Αλουμίνιο και κράματα αλουμινίου - Διελασμένο προφίλ ακριβείας από κράματα EN AW-6060 και EN AW-6063 - Μέρος 1: Τεχνικές συνθήκες για έλεγχο και παράδοση Aluminium and aluminium alloys - Extruded precision profiles in alloys EN AW-6060 and EN AW-6063 - Part 1: Technical conditions for inspection and delivery
EN 12020-2	Αλουμίνιο και κράματα αλουμινίου - Διελασμένο προφίλ ακριβείας από κράματα EN AW-6060 και EN AW-6063 - Μέρος 2: Ανοχές διαστάσεων και μορφή Aluminium and aluminium alloys - Extruded precision profiles in alloys EN AW-6060 and EN AW-6063 - Part 2: Tolerances on dimensions and form
EN 12046	Δυνάμεις χειρισμού - Μέθοδος δοκιμής - Μέρος 1-2 Operating forces - Test method - Part 1: Windows Part 2: Doors
EN 12152	Υαλοπετάσματα - Αεροδιαπερατότητα - Απαιτήσεις επιδόσεων και ταξινόμηση Curtain walling - Air permeability - Performance requirements and classification
EN 12153	Υαλοπετάσματα - Αεροπερατότητα - Μέθοδος δοκιμής Curtain walling - Air permeability - Test method
EN 12154	Υαλοπετάσματα - Υδατοστεγανότητα - Απαιτήσεις απόδοσης και ταξινόμηση Curtain walling - Watertightness - Performance requirements and classification
EN 12155	Υαλοπετάσματα - Υδατοστεγανότητα - Εργαστηριακή δοκιμή υπό στατική πίεση Curtain walling - Watertightness - Laboratory test under static pressure
EN 12179	Υαλοπετάσματα - Αντίσταση στην ανεμοπίεση - Μέθοδος δοκιμής Curtain walling - Resistance to wind load - Test method
EN 12207	Παράθυρα και πόρτες - Αεροπερατότητα - Ταξινόμηση Windows and doors - Air permeability - Classification
EN 12208	Παράθυρα και πόρτες - Υδατοπερατότητα - Ταξινόμηση Windows and doors - Watertightness - Classification
EN 12210	Παράθυρα και πόρτες - Αντίσταση στην ανεμοπίεση - Ταξινόμηση Windows and doors - Resistance to wind load - Classification
EN 12211	Παράθυρα και πόρτες - Αντίσταση στην ανεμοπίεση - Μέθοδος δοκιμής Windows and doors - Resistance to wind load - Test method
EN 12400	Παράθυρα και πόρτες - Μηχανική ανθεκτικότητα - Απαιτήσεις και ταξινόμηση Windows and pedestrian doors - Mechanical durability - Requirements and classification
EN 12519	Παράθυρα και πόρτες για πεζούς - Ορολογία Windows and pedestrian doors - Terminology
EN 12567	Θερμική απόδοση παραθύρων και θυρών - Προσδιορισμός της θερμικής μετάδοσης με τη μέθοδο θερμής πλάκας - Μέρος 1 Thermal performance of windows and doors - Determination of thermal transmittance by hot box method - Part 1-2
EN 13049	Παράθυρα - Κρούση με μαλακό και βαρύ σώμα - Μέθοδος δοκιμής, απαιτήσεις ασφαλείας και ταξινόμηση Windows - Soft and heavy body impact - Test method, safety requirements and classification
EN 13115	Παράθυρα - Ταξινόμηση μηχανικών ιδιοτήτων - Φορτία που εξασκούνται κάθετα, κατά την στρέψη και κατά την λειτουργία Windows - Classification of mechanical properties - Racking, torsion and operating forces
EN 13141	Αερισμός κτιρίων - Δοκιμές επίδοσης συστατικών μερών / προϊόντων για αερισμό κατοικιών - Μέρος 1-8 Ventilation for buildings - Performance testing of components/products for residential ventilation Parts 1-8

Χρήσιμα Ευρωπαϊκά πρότυπα και προδιαγραφές¦Useful European standards and reference material

EN 13123	Παράθυρα, πόρτες και εξώφυλλα - Αντίσταση στις εκρήξεις - Απαιτήσεις και ταξινόμηση - Μέρος 1-2 Windows, doors and shutters - Explosion resistance - Requirements and classification Parts 1-2
EN 13124	Παράθυρα, πόρτες και εξώφυλλα - Αντοχή σε εκρήξεις - Μέθοδοι δοκιμής - Μέρος 1-2 Windows, doors and shutters - Explosion resistance - Test method Parts 1-2
ENV 13420	Παράθυρα - Συμπεριφορά μεταξύ διαφορετικών κλιμάκων - Μέθοδος δοκιμής Windows - Behaviour between different climates - Test method
EN 13501	Ταξινόμηση δομικών προϊόντων και στοιχείων σχετικά με την φωτιά - Μέρος 1-5 Fire classification of construction products and building elements Parts 1-5
EN 13541	Ύαλος για δομική χρήση - Υαλοστάσια ασφαλείας - Δοκιμές για ταξινόμηση της αντίστασης σε πίεση λόγω έκρηξης Glass in building - Security glazing - Testing and classification of resistance against explosion pressure
EN 14351	Παράθυρα και πόρτες - Πρότυπο προϊόντος, χαρακτηριστικά επίδοσης - Μέρος 1: Παράθυρα και εξωτερικά συστήματα θυρών για πεζούς χωρίς χαρακτηριστικά πυραντίστασης ή/και διαρροής καπνού Windows and doors - Product standard, performance characteristics
EN 14600	Συστήματα θυρών και ανοιγόμενα παράθυρα με χαρακτηριστικά πυραντίστασης ή/και ελέγχου καπνού - Απαιτήσεις και ταξινόμηση Doorsets and openable windows with fire resisting and/or smoke control characteristics - Requirements and classification
EN 14608	Παράθυρα - Προσδιορισμός της αντίστασης σε κατακόρυφο φορτίο Windows - Determination of the resistance to racking
EN 14609	Παράθυρα - Προσδιορισμός της αντίστασης σε στατική στρέψη Windows - Determination of the resistance to static torsion

Πνευματικα Δικαιώματα:
Πνευματικα δικαιώματα © ALUMIL A.E. Απαγορεύται η αναδημοσίευση, ολική ή μερική αντιγραφή κειμένων, φωτογραφιώνκαι γενικότερα πληροφοριών που περιέχονται στις σελίδες του εγχειριδίου και δεν αποτελούν αναδημοσίευση από άλλες πηγές.
Όλα τα κείμενα, γραφικά, εικόνες που παρουσιάζονται σε οποιοδήποτε τμήμα του εγχειριδίου αποτελούν πνευματική ιδιοκτησία του δημιουργού τους. Κάθε αναδημοσίευση, η αναπαραγωγή, σε οποιοδήποτε μέσο, μετά ή άνευ επεξεργασίας, περιεχομένων του εγχειριδίου χωρίς προηγούμενη έγγραφη άδεια, δεν επιτρέπεται. Η μη επιτρεπτή χρήση του υλικού του εγχειριδίου σημαίνει αυτόματα καταλογισμό ευθυνών σύμφωνα με τον Ν. 2121/93 και τους κανόνες διεθνούς δικαίου που ισχύουν στην Ελλάδα.

Αποκήρυξη Ευθύνης:
Προσπαθούμε να κάνουμε αυτό το εγχειρίδιο και τα περιεχόμενα του αξιόπιστα, αλλά τυχόν ανακρίβειες μπορεί να προκύψουν. Η εταιρεία δεν ευθύνεται για τυπογραφικά λάθη, παραλείψεις και ανακρίβειες σε αυτό το εγχειρίδιο. Οι πληροφορίες σε αυτό το εγχειρίδιο υπόκεινται σε αλλαγή χωρίς προειδοποίηση.

Copyright Notice:
Copyright © 2012 Alumil S.A. All rights reserved. None of the materials provided on this manual may be used, reproduced or transmitted, in whole or in part, in any form or by any means, manual electronic or mechanical, including photocopying, recording or the use of any information storage and retrieval system without permission in writing from the publisher.

Disclaimer of Liability:
In preparation of this manual, every effort has been made to offer the most current, correct, and clearly expressed information possible. Nevertheless, inadvertent errors in information may occur. In particular but without limiting anything here, Alumil S.A. disclaims any responsibility for typing errors and inaccuracy of the information that may be contained in this manual. The information in this manual is subject to change without notice to the User. Alumil S.A. and its authorized agents and dealers make no warranties or representations whatsoever regarding the quality, content, completeness, suitability, adequacy, sequence, accuracy, or expiration of information contained in this manual.

Σημειώσεις - Notes

Alumil
Building excellence every day

HEAD OFFICES
8 GOGOUSI STR., GR 56429
EFKARPIA, THESSALONIKI
T +30 2313 011000
F +30 2310 692473

FACTORY
KILKIS INDUSTRIAL AREA
GR 61100 KILKIS
T +30 23410 79300
F +30 23410 71988

www.alumil.com
info@alumil.com